IMIOLA HAKPOL

Mazda CX-5

11/2011-01/2017

Cat. No. **X/023**

E20 E20 55R-01 4953

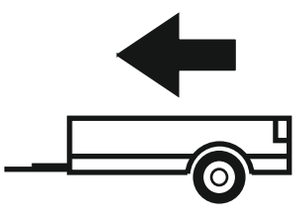

2300kg

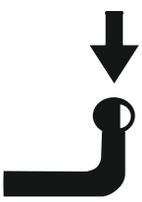

88kg

D = 10,83kN

D (kN) =  **MAX kg x MAX kg** **x 0,00981**



MAX kg + MAX kg

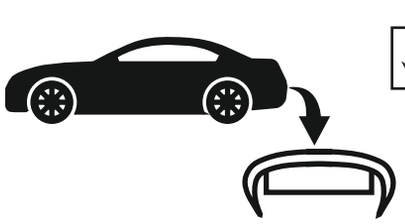



IMIOLA HAK-POL

96-111 KOWIESY, CHOJNATA 23A, POLAND

Tel. + 48 46 831 73 31, fax +48 831 74 29

e-mail: office@imiola.pl, www.imiola.pl

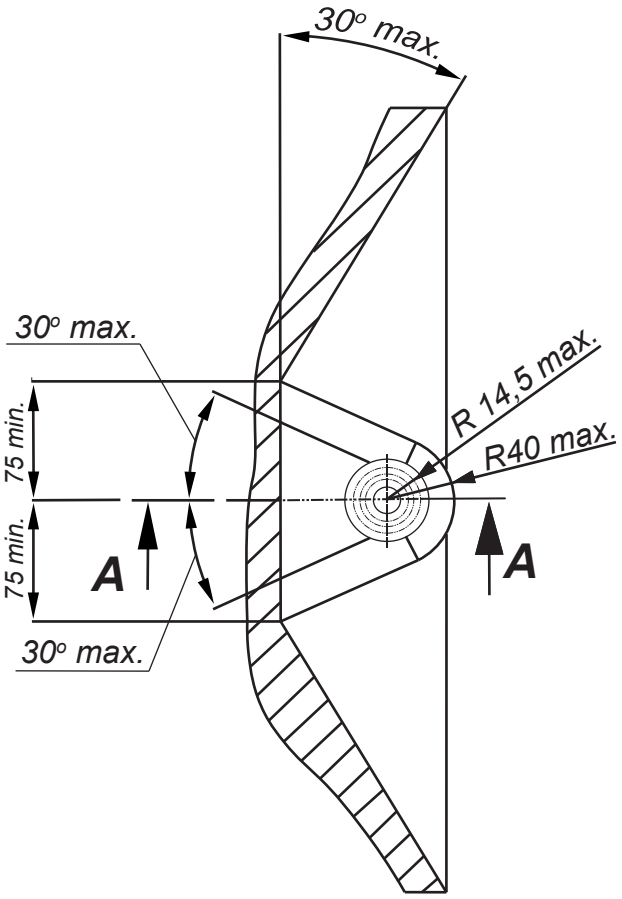

PRZEKRÓJ A-A

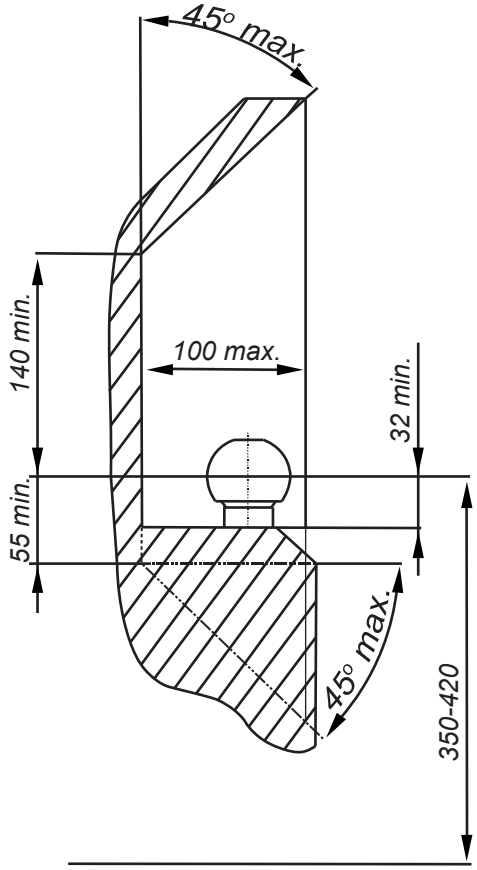

PL *Należy zagwarantować przestrzeń swobodną według załącznika VII, rysunek 25a/b Regulaminu EKG ONZ 55.01 przy dopuszczalnym ciężarze całkowitym pojazdu.*

GB *The clearance specified in appendix VII, diagram 25a/b of Regulation No. 55.01 UN EU must be guaranteed at laden weight of the vehicle.*

F *L'espace libre doit etre garanti conformement a l'annexe VII, illustration de la reglements 55.01 CE pour un poids total en charge autorise du vehicule.*

D *Der Freiraum nach Anhang VII, Abbildung 25a/b der Vorschriften 55.01 EG ist zu gew 25a/b ahrleistenbei zulassigem Gesamtgewichtdes Fahrzeuges.*

Moment skręcający dla śrub i nakrętek (8.8) Torgue settings for nuts and bolts (8.8)	
M8	25Nm
M10	55Nm
M12	85Nm
M14	135Nm
M16	195Nm

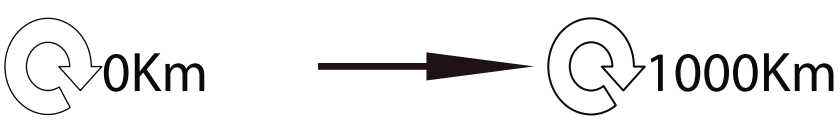

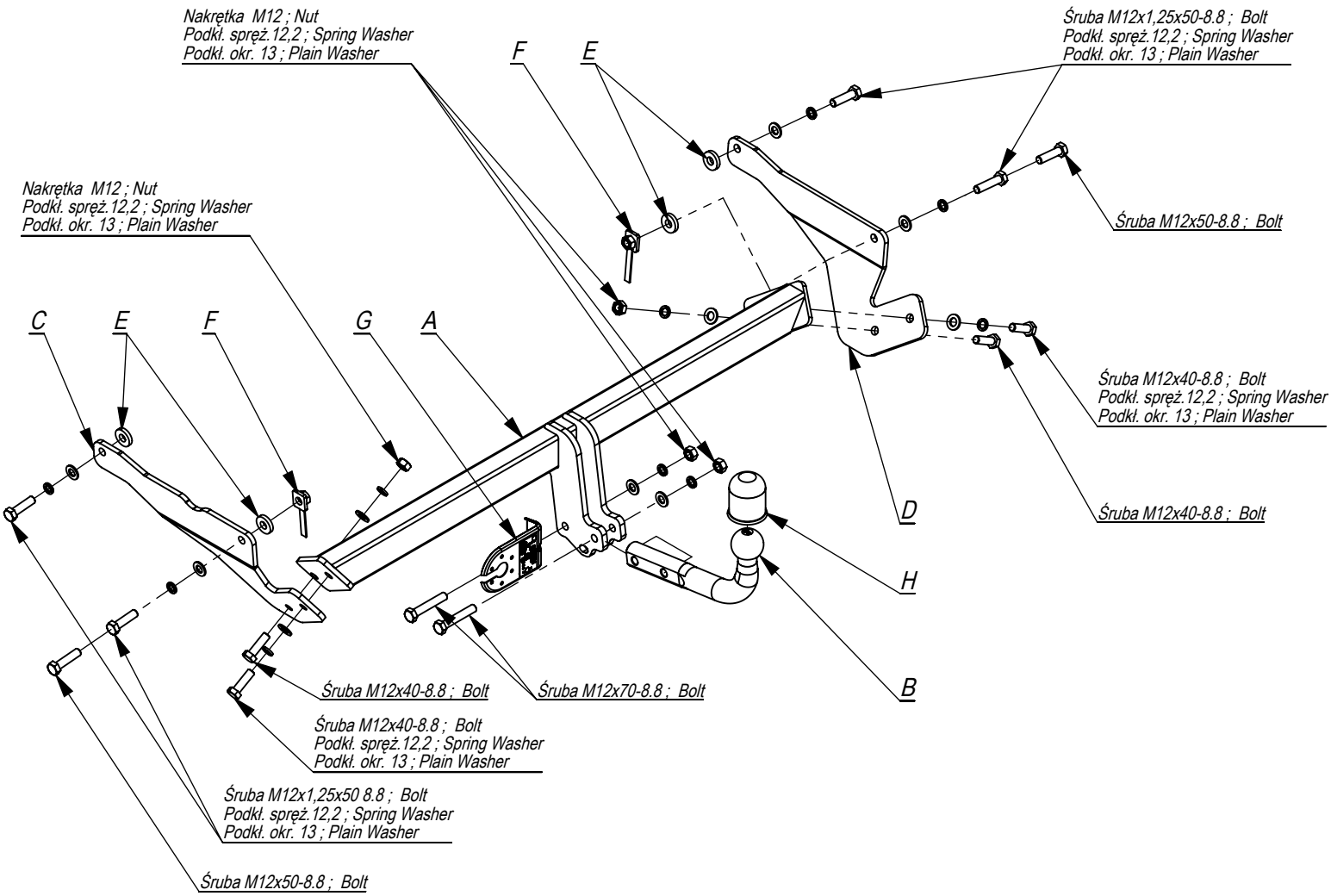

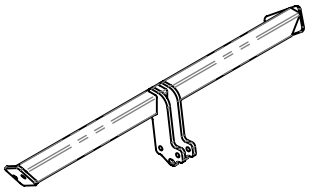	A	x1
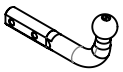	B	x1
	C	x1
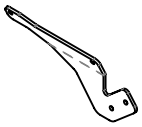	D	x1
	E	x4
	F	x2
	G	x1
	H	x1

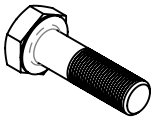	M12x70	2
	M12x50	2
	M12x1,25x50	4
	M12x40	4
	M12	4
	13	10
	12,2	10

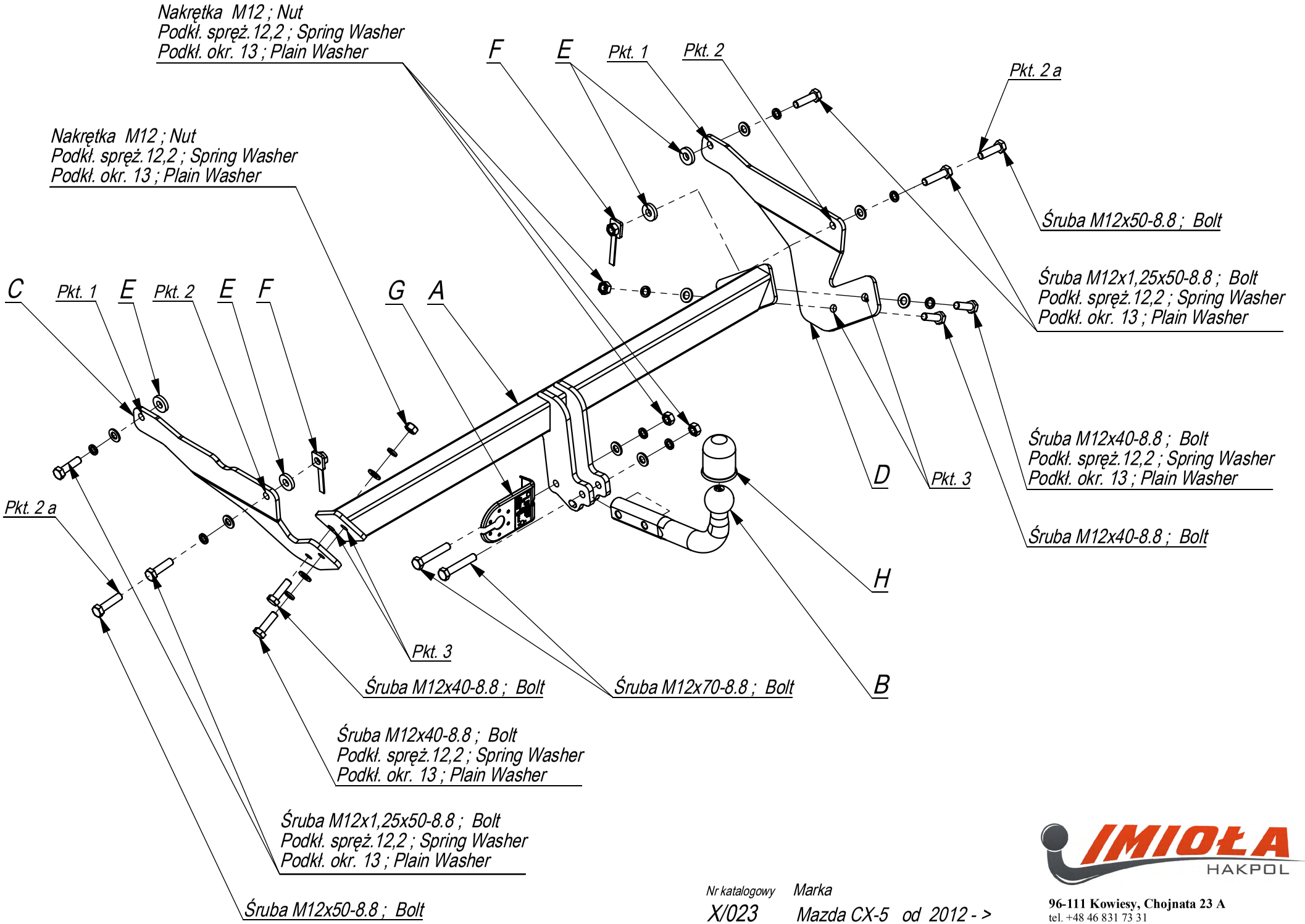

Nr katalogowy: X/023

Marka: Mazda CX-5 od 2012 - >

IMIOŁA HAKPOL
96-111 Kowiesy, Chojnata 23 A
tel. +48 46 831 73 31

- Odkręcić lampy, osłony nadkoli i zderzak.
- Poluzować wiązkę PDC.
- Elementy C i D przykręcić lekko śrubami M12x1,25x50 8.8 lub M12x50 8.8 (pkt 1,2) wraz z elementami E i F.
- Belkę haka A wsunąć między elementy i przykręcić śrubami M12x40 8.8 (pkt 3).
- Założyć zderzak, lampy i osłony nadkoli.
- Dokręcić wszystkie śruby z momentem według tabeli.
- Dokręcić kulę i blachę gniazda elektrycznego.
- Podłączyć instalację elektryczną.

- Unscrew the lamps, shields of the inner wheel arches and bumper.
- Slacken off the PDS wiring.
- Screw slightly the elements C and D with bolts M12x1,25x50 or M12x50 8.8 (point 1,2) together with the elements E and F.
- Insert the main bar A between the elements and screw with bolts M12x40 8.8 (point 3).
- Screw the bumper, lamps and shields of the inner wheel arches.
- Tighten all the bolts according to the torque setting- see the table.
- Fix the ball and electric plate.
- Connect the electric wires.

- Dévisser les lampes, les protections des passages de roue et le pare-chocs.
- Desserrer le faisceau PDC.
- Visser légerement les éléments C et D par boulons M12x1,25x50 8.8 ou M12x50 8.8 (pts 1, 2), avec les éléments E et F.
- Glisser la barre de crochet A entre les éléments et visser avec les boulons M12x40 8.8 (pt 3).
- Installer le pare-chocs, les lampes et les protections des passages de roue.
- Serrer tous les boulons avec un couple de serrage selon tableau.
- Serrer la boule et la tôle de la prise électrique.
- Brancher l'installation électrique.

- Den Stoßfänger abschrauben, die Rückleuchte. Lockern Sie die PDS-Verkabelung
- Die Elemente C und D mit den Schrauben M12x50x1,25 8.8 oder M12x50 (Pkt. 1,2) zusammen mit den Elementen E und F anschrauben.
- Den AHK-Träger A mit Schrauben M12x40 8.8 (Punkt 3) anschrauben.
- Montieren Sie die Stoßstange und die Rückleuchte.
- Ziehen Sie alle Schrauben mit dem Drehmoment gemäß der Tabelle an.
- Die Kugel und den Steckdose-Blech anziehen.
- Die elektrische Installation anschließen.

- Desenroscar el parachoques, las lámparas.
- Afloje el cableado del PDS
- Fijar ligeramente los elementos C y D con los pernos M12x50x1,25 8.8 o M12x50 (punto 1,2) utilizando las elementos E y F.
- Apretar la barra del gancho A com tornillos M12x40 8.8 (punto 3).
- Instalar el parachoques y las lámparas.
- Apretar todos los tornillos con el par según la tabla anterior.
- Apretar la bola y la placa de la toma eléctrica.
- Conectar la instalación eléctrica.

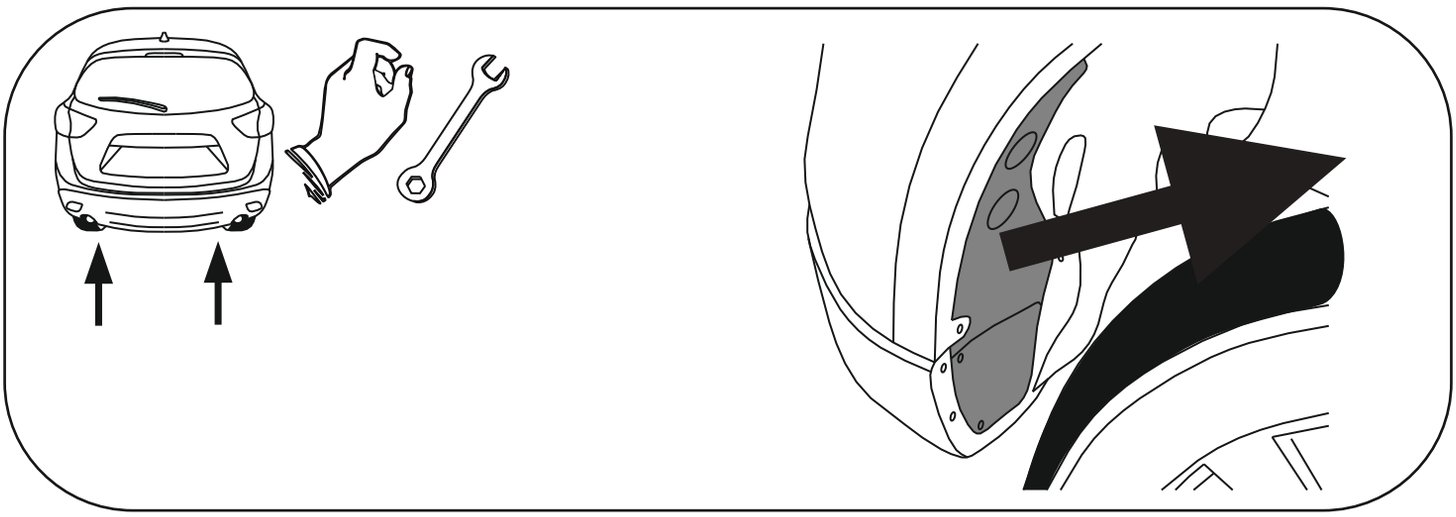

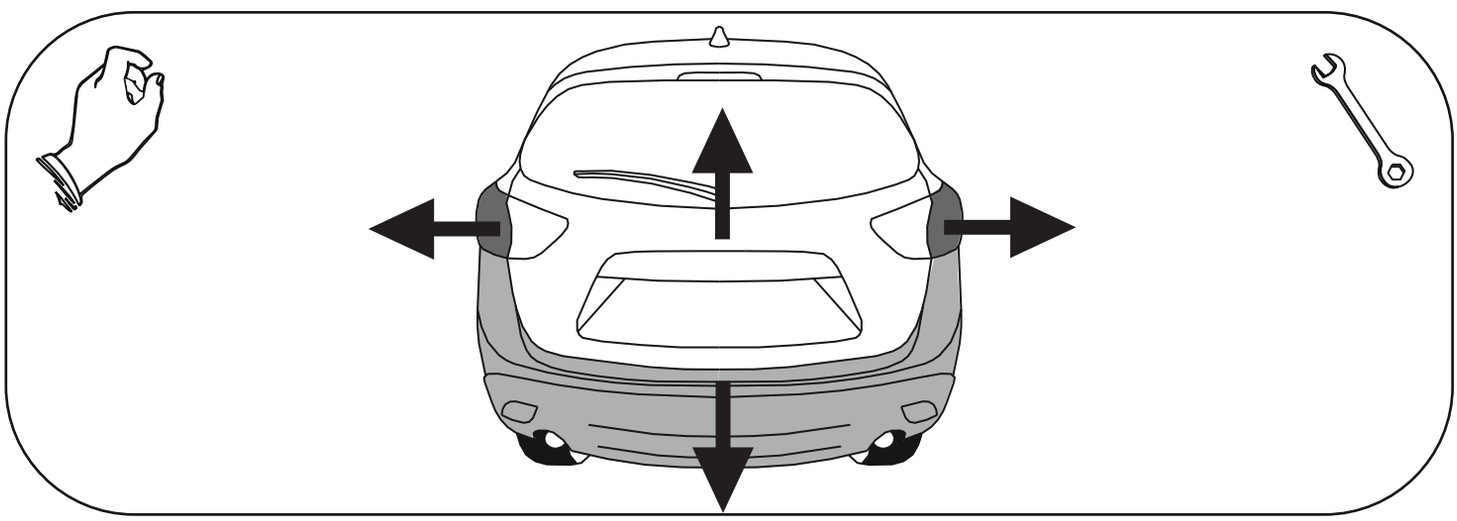

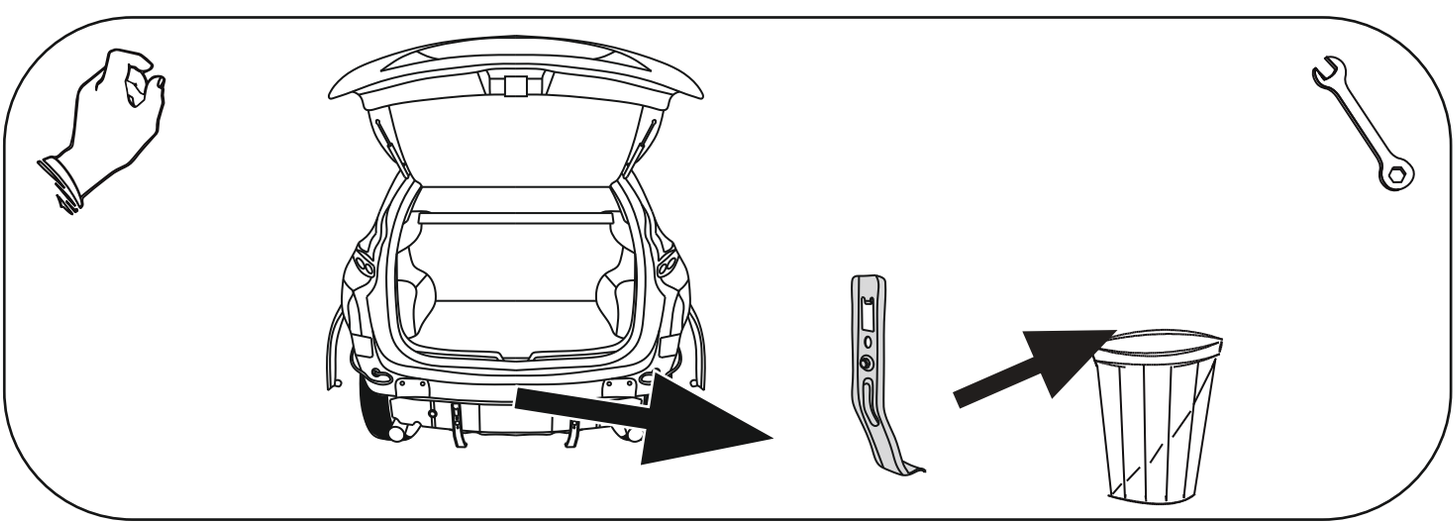

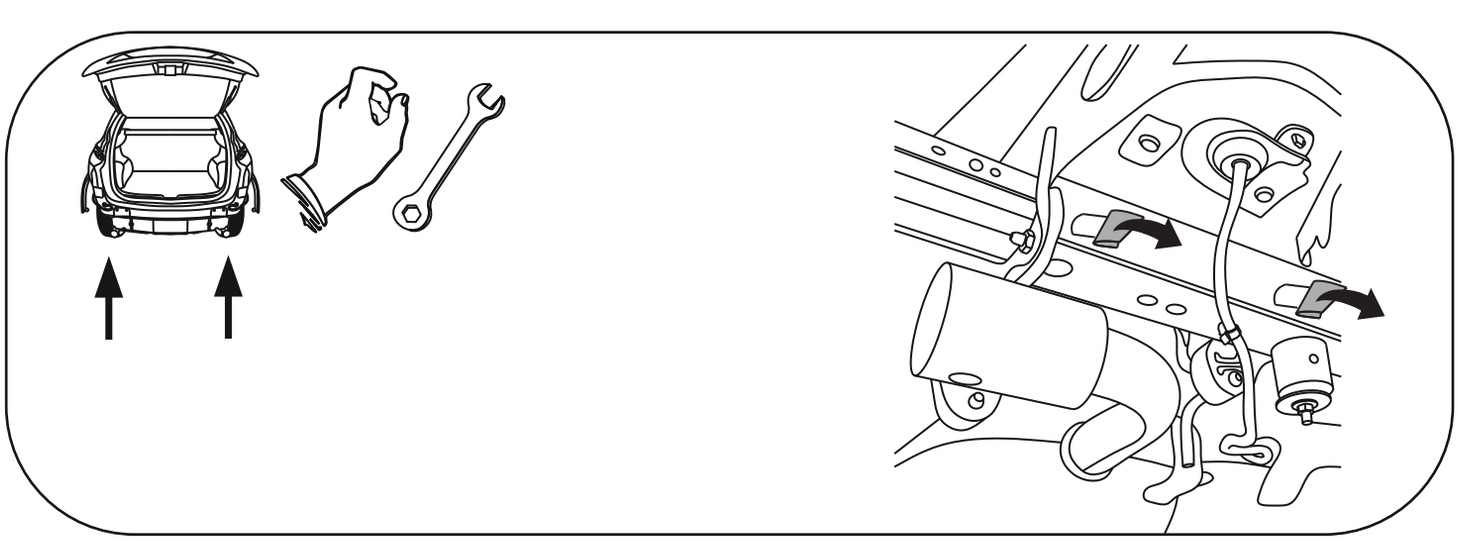

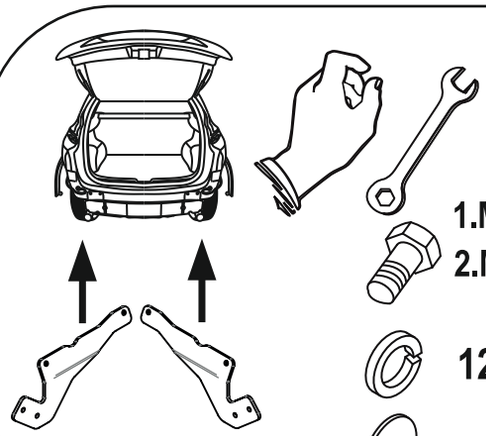

1.M12x1,25x50 x2

2.M12x1,25x50 x2 or M12x50 x2

12,2 x4

13 x4

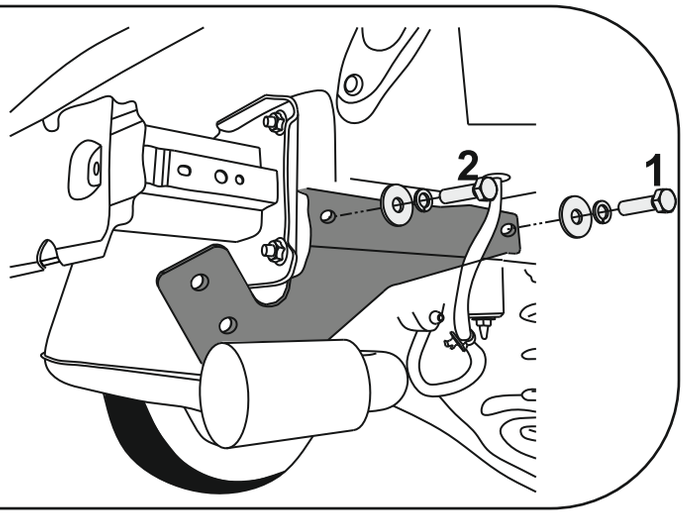

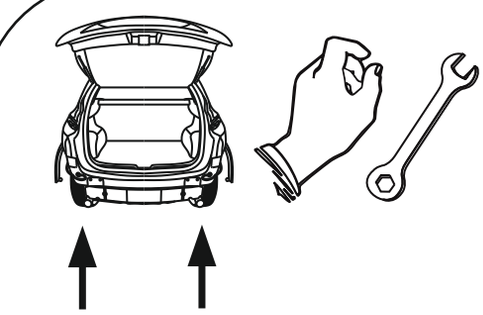

E x4

F x2 with bolts M12x50

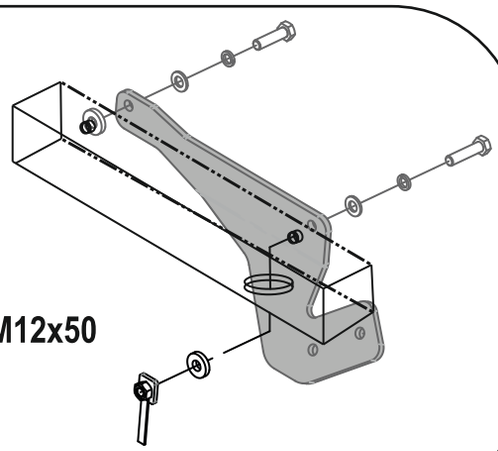

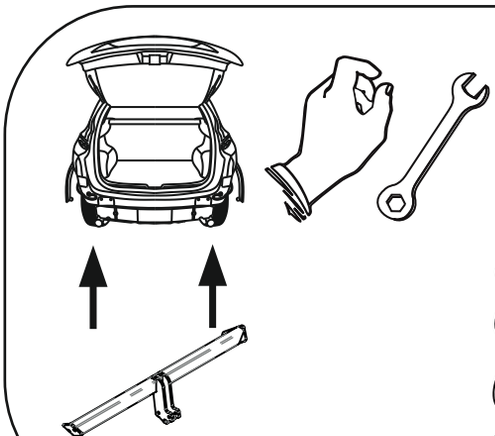

M12x40 x4

12,2 x4

13 x4

M12 x2

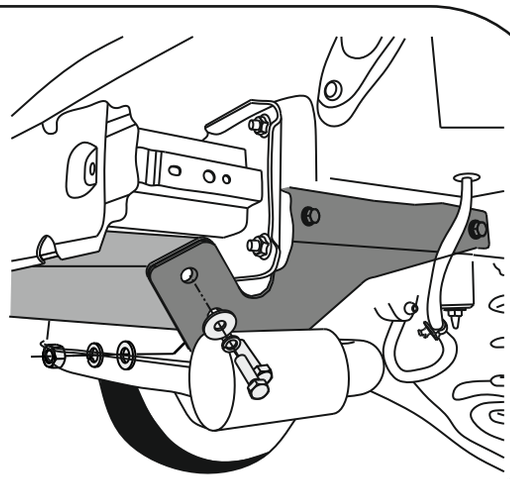



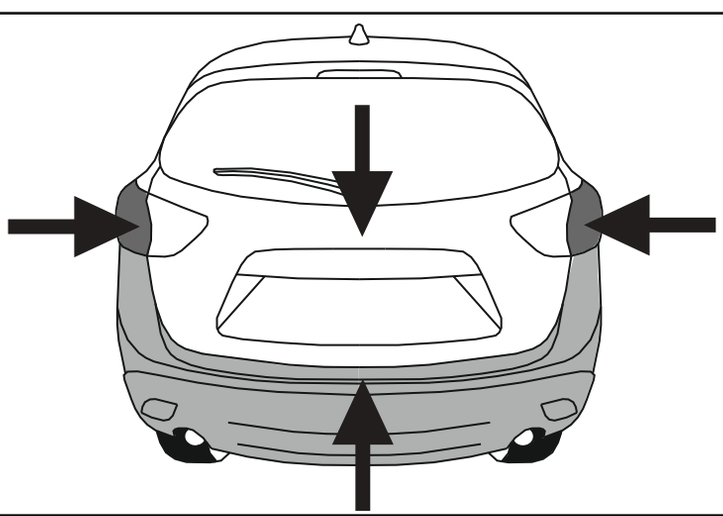



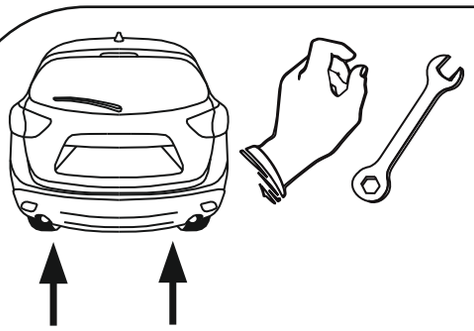

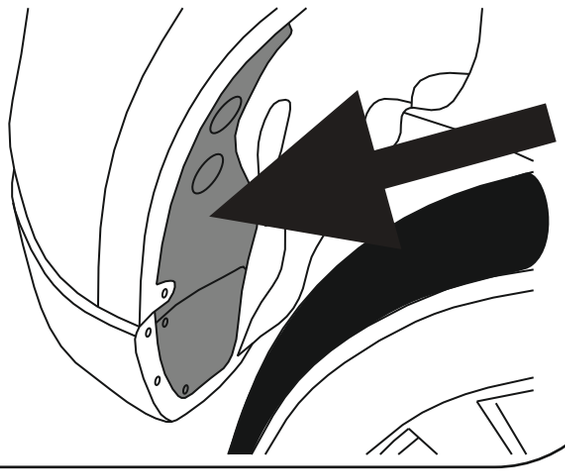

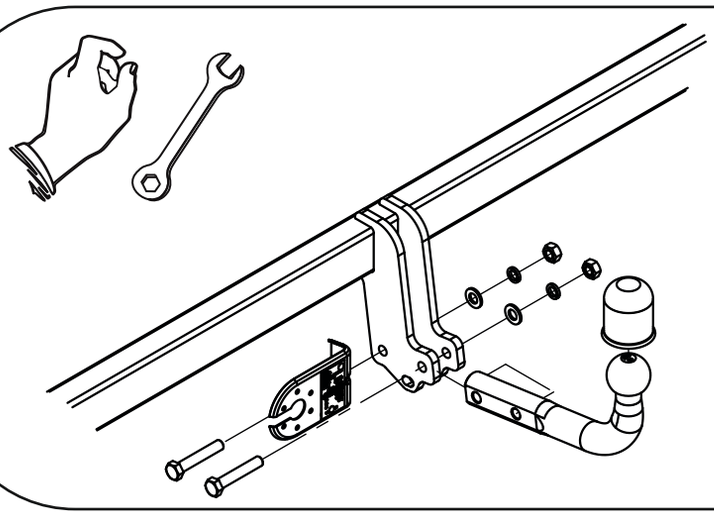



M12x70 x2



12,2 x2



13 x2

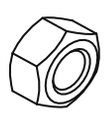

M12 x2