IMIOLA
HAKPOL

Cat. No. **W/030**

VOLKSWAGEN JETTA III (1K2)	06/05-01/11
VOLKSWAGEN GOLF V estate (1K5)	05/07-06/09
VOLKSWAGEN GOLF VI estate (AJ5)	07/09-07/13

e20 e20*94/20*1007*00

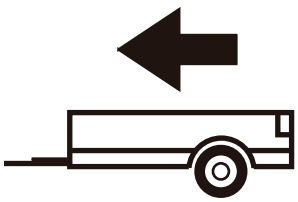

1742kg



75kg

D=9,20kN

$$D\,(kN) = \frac{\text{MAX kg} \times \text{MAX kg}}{\text{MAX kg} + \text{MAX kg}} \times 0{,}00981$$

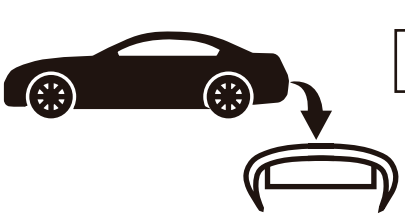



IMIOLA HAK-POL

96-111 KOWIESY, CHOJNATA 23A, POLAND

Tel. + 48 46 831 73 31, fax +48 831 74 29

e-mail: office@imiola.pl, www.imiola.pl

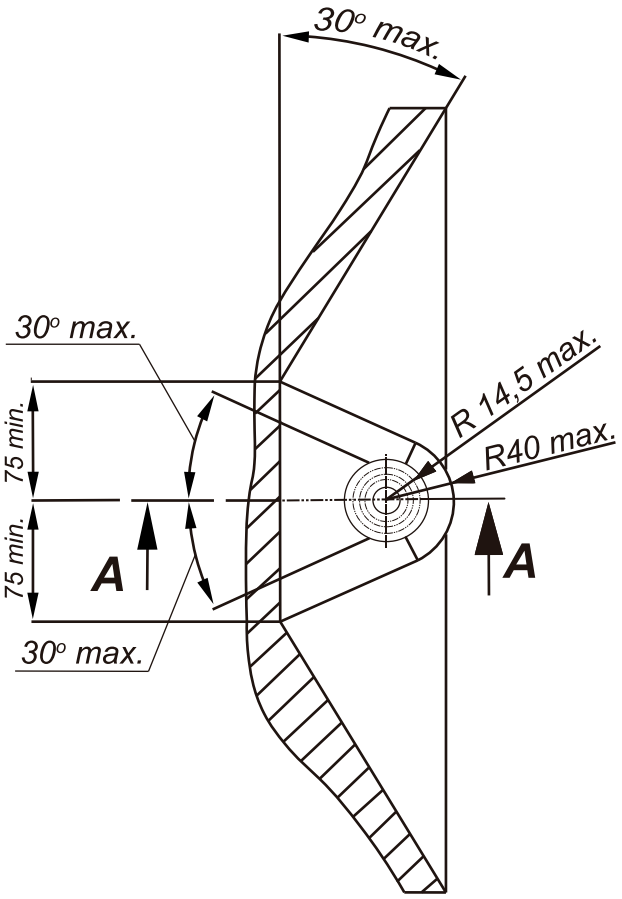

PRZEKRÓJ A-A

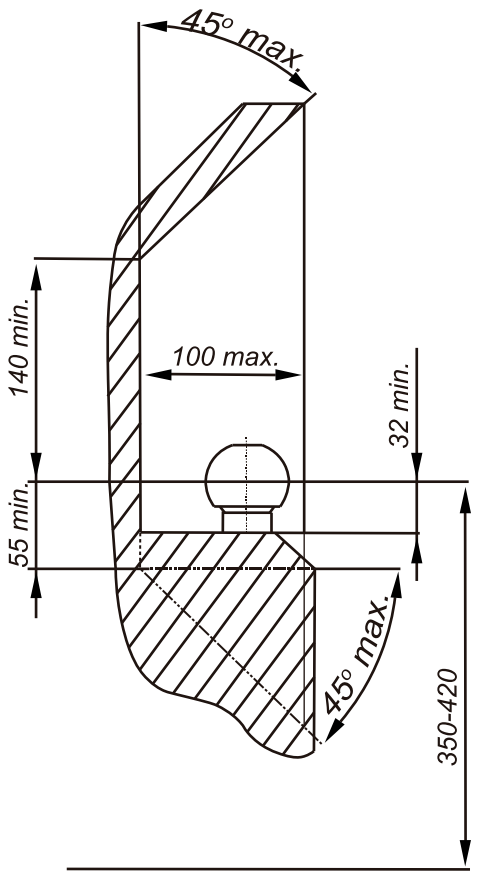

PL *Należy zagwarantować przestrzeń swobodną według załącznika VII, rysunek 25a/b Regulaminu EKG ONZ 55.01 przy dopuszczalnym ciężarze całkowitym pojazdu.*

GB *The clearance specified in appendix VII, diagram 25a/b of Regulation No. 55.01 UN EU must be guaranteed at laden weight of the vehicle.*

F *L'espace libre doit etre garanti conformement a l'annexe VII, illustration de la reglements 55.01 CE pour un poids total en charge autorise du vehicule.*

D *Der Freiraum nach Anhang VII, Abbildung 25a/b der Vorschriften 55.01 EG ist zu gew 25a/b ahrleistenbei zulassigem Gesamtgewichtdes Fahrzeuges.*

Moment skręcający dla śrub i nakrętek (8.8) Torgue settings for nuts and bolts (8.8)	
M8	25Nm
M10	55Nm
M12	85Nm
M14	135Nm
M16	195Nm

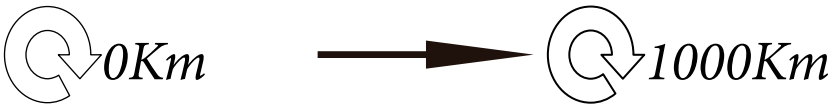

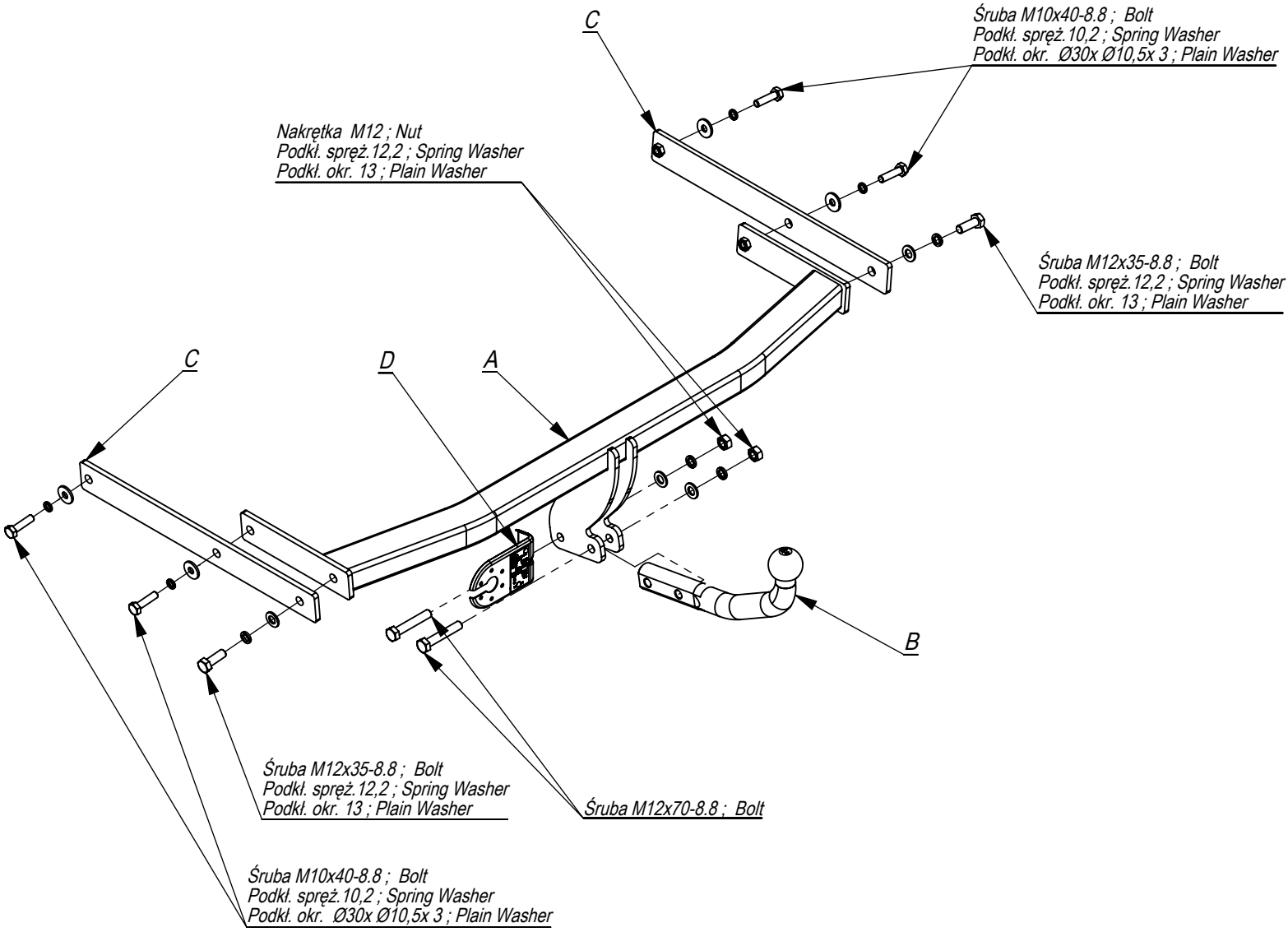

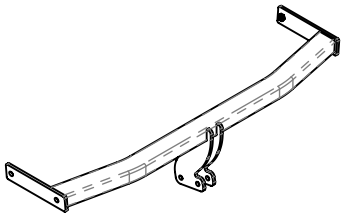	A	x1
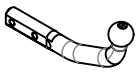	B	x1
	C	x2
	D	x1

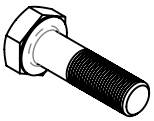	M12x70	2
	M12x35	2
	M10x40	4
	M12	2
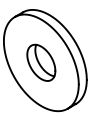	Ø30xØ10,5x3	4
	13	4
	12,2	4
	10,2	4

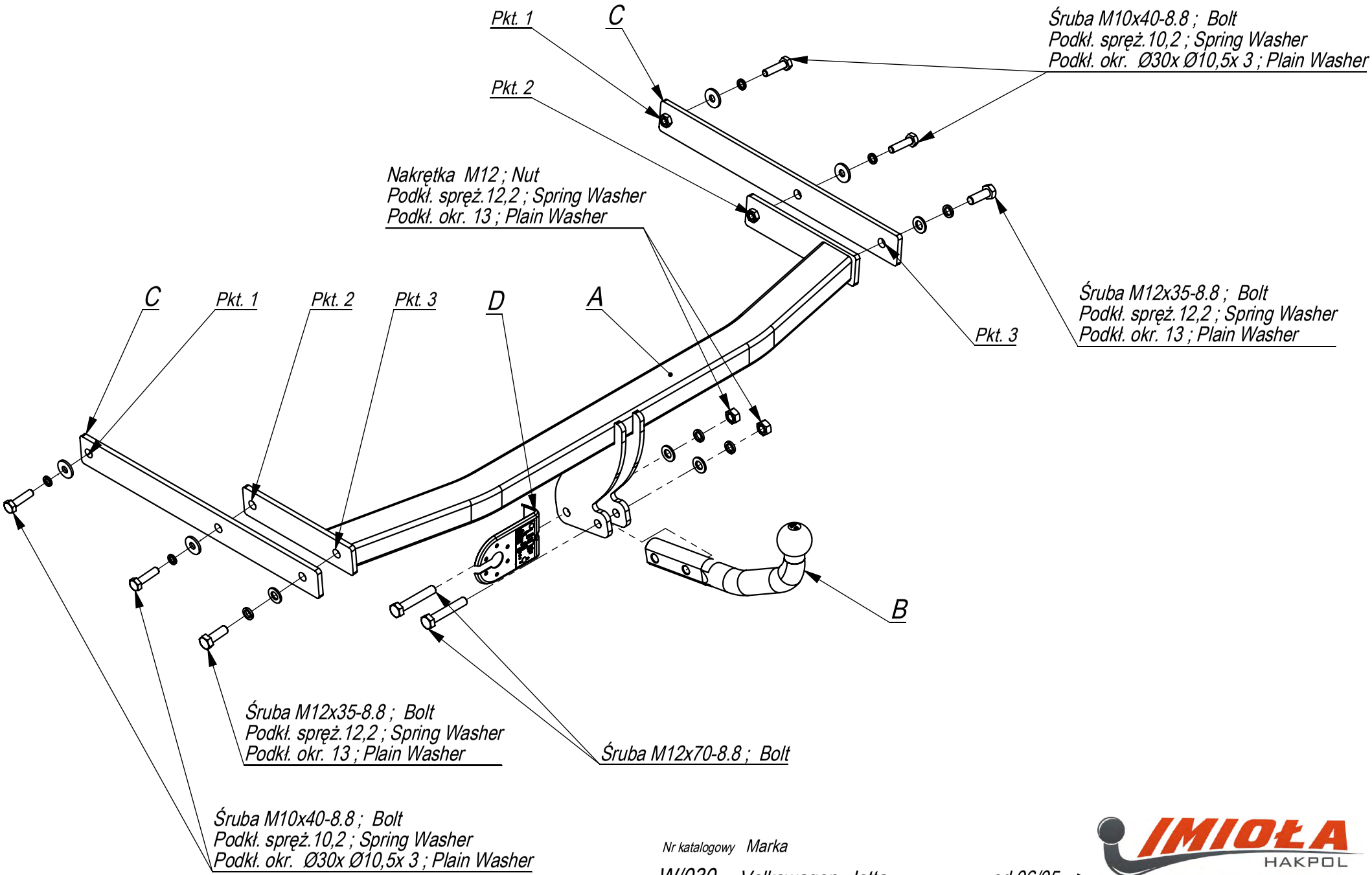

Nr katalogowy	Marka	
W/030	Volkswagen Jetta	od 06/05 - >
	Volkswagen Golf Estate V	05/07-06/09
	Volkswagen Golf Estate VI	07/09-13

IMIOŁA HAKPOL
96-111 Kowiesy, Chojnata 23 A
tel. +48 46 831 73 31

- Zdemontować zderzak.
- Odkręcić od tylnego pasa metalowe wzmocnienie zderzaka (nie będzie już wykorzystane).
- Elementy haka C wsunąć do podłużnic i skręcić poprzez technologiczne otwory śrubami M10x40 8.8 (pkt 1 i 2).
- Do elementów C przykręcić belkę zaczepu A śrubami M12x35 8.8 (pkt 3).
- Dokręcić wszystkie śruby z momentem wg tabeli.
- Wyciąć w zderzaku miejsce na łapki kuli.
- Przykręcić zderzak.
- Podłączyć instalację elektryczną.
- Przykręcić kulę i blachę gniazda elektrycznego.

- Disassemble the bumper.
- Unscerw the metal reinforcement of the bumper from the rear belt (it will not be used any more).
- Elements C insert in the metal clamps and screw through the technological holes with bolts M10x35 8.8 (point 1 and 2).
- Screw the main bar A to the elements C with bolts M12x35 8.8 (point 3).
- Tighten all the bolts according to the torque setting- see the table.
- Cut out the fragment in the bumper to place the handles of the ball.
- Screw the bumper.
- Connect the electric wires.
- Fix the ball and electric plate.

- Déposer le pare-chocs.
- Dévisser le renforcement en métal de la bande postérieure (il ne sera plus utilisé).
- Inserer les éléments du crochet d'attelage C dans les longerons et serrer par les trous technologiques ŕ l'aide des boulons M10x35 8.8 (point 1 et 2).
- Visser la poutre du crabot A ŕ l'élément du crochet d'attelage C en utilisant les boulons M12x35 8.8 (point 3).
- Serrer tous les boulons avec un couple de serrage selon tableau.
- Couper la place pour les pattes de la boule dans le pare-chocs.
- Serrer le pare-chocs.
- Raccorder le circuit électrique.
- Visser le crochet d'attelage et socle de prise électrique.

- Die Stoßstange abnehmen, die Stoßstangeverstärkung abschrauben (wird nicht mehr benutzt).
- Die Öffnungen im unteren Teil der Längsträger durchlässig machen.
- Die Tragteile C in die Längsträger schieben und durch die vom Werk aus vorhandenen Öffnungen mit den Schrauben M10x40 8.8 (Punkt 1 und 2) verschrauben.
- Den Querbalken A zwischen den Tragteilen C mit den Schrauben M12x35 8.8 (Punkt 3) locker anschrauben.
- Einen Ausschnitt im unteren Teil der Stoßstange 70x60mm ausführen.
- Alle Schrauben mit dem in der Tabelle angegebenem Drehmoment festziehen.
- Die Elektroinstallation anschließen.
- Die Stoßstange einbauen.
- Die Kugel mit den Schrauben M12x70 8.8 anschrauben.

- Desenroscar el parachoques..
- Desmontar la barra del parachoques del latón trasero del carro (ya no se utilizará).
- En los orificios del chasis insertar elementos de la grapa C ya través de los orificios tecnológicos en el chasis apretar suavemente con tornillos M10x40 8.8 (punto 1,2).
- Apretar los elementos C con la barra de la grapa A (punto 3) con tornillos M12x35 8.8.
- Apretar todos los tornillos con el par según la tabla anterior.
- Cortar la parte inferior del parachoques 70x60mm
- Instalar el parachoques.
- Apretar la bola y la placa de la toma de corriente tornillos M12x70 8.8.
- Conectar la instalación eléctrica.

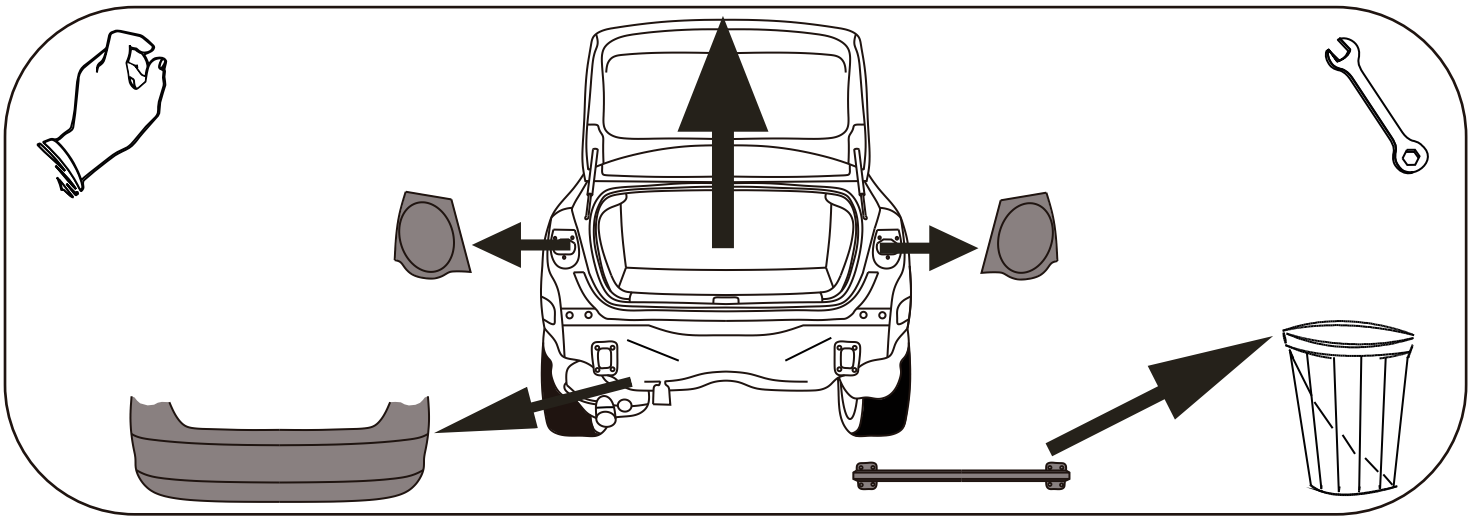

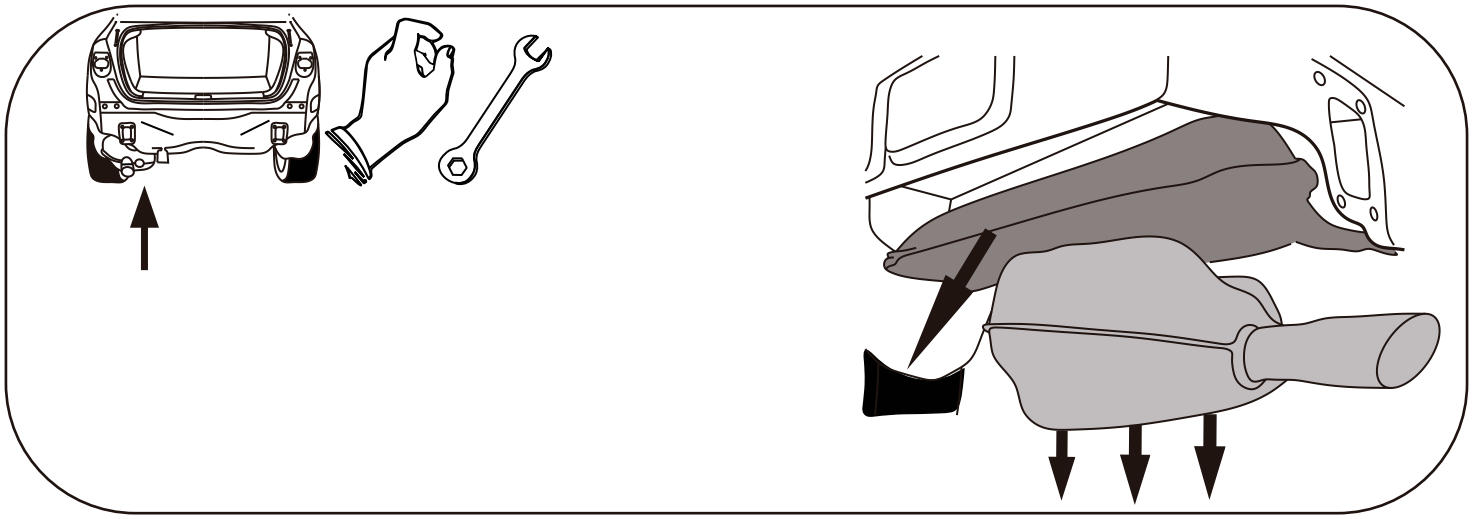

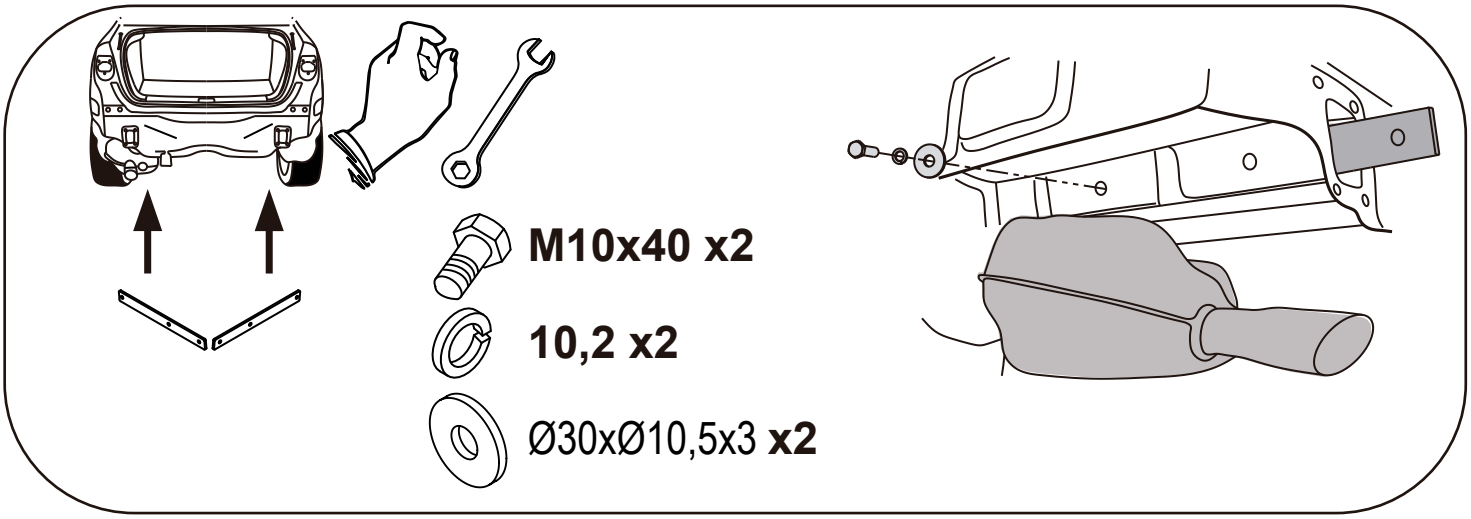
M10x40 x2
10,2 x2
Ø30xØ10,5x3 x2

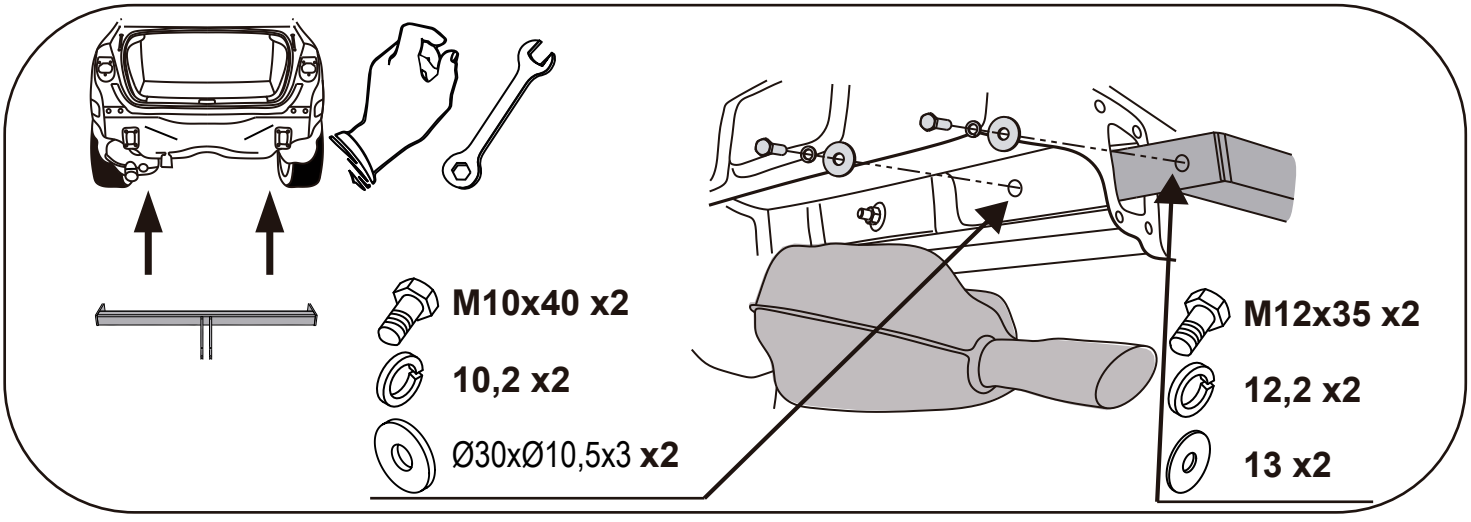
M10x40 x2
10,2 x2
Ø30xØ10,5x3 x2
M12x35 x2
12,2 x2
13 x2

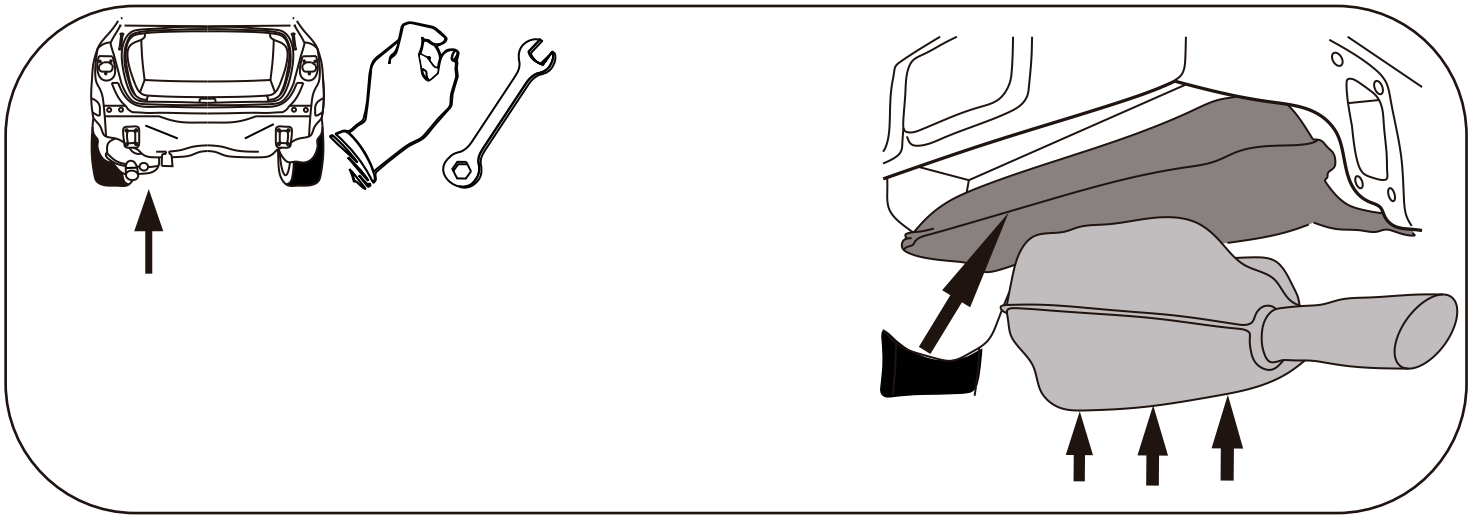

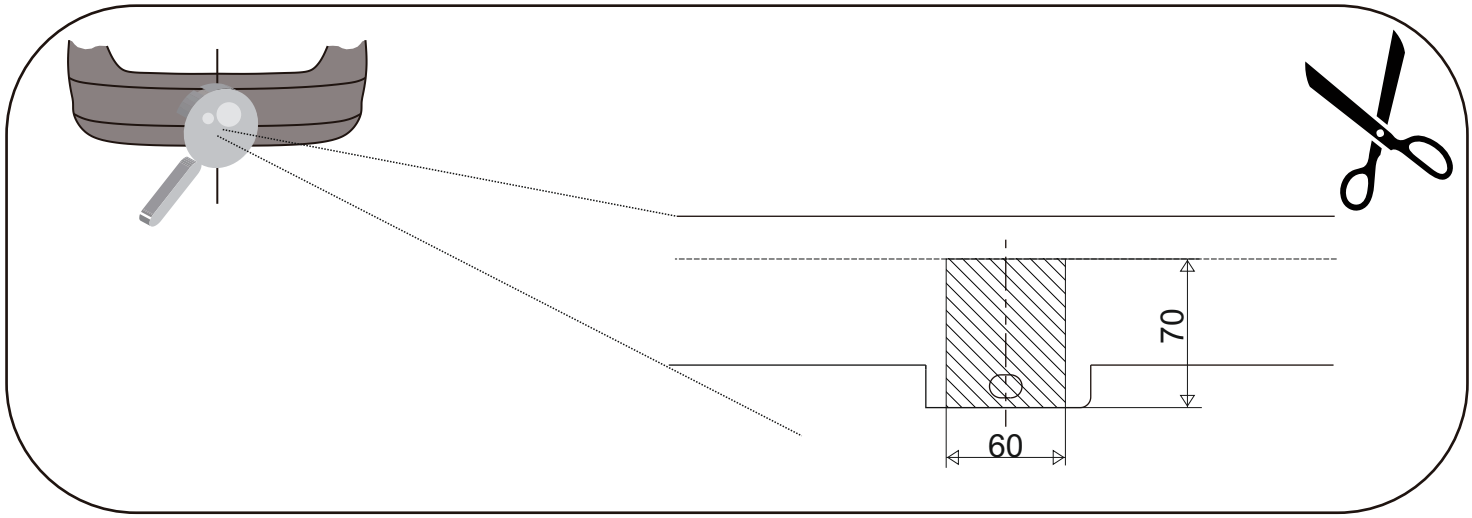
70
60

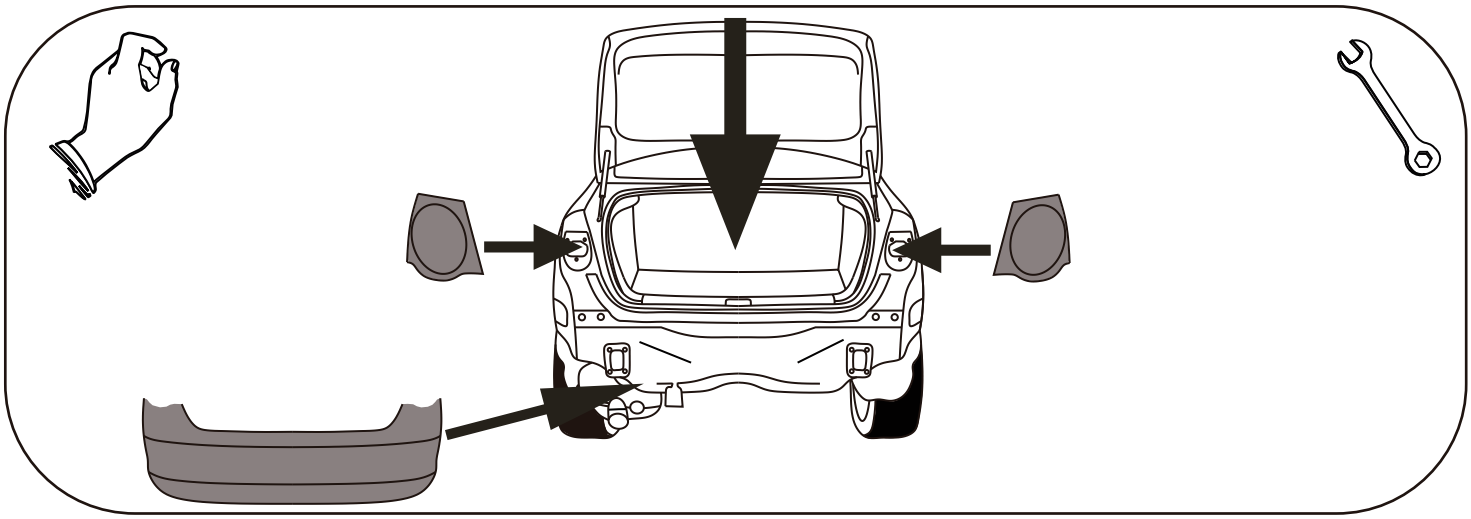

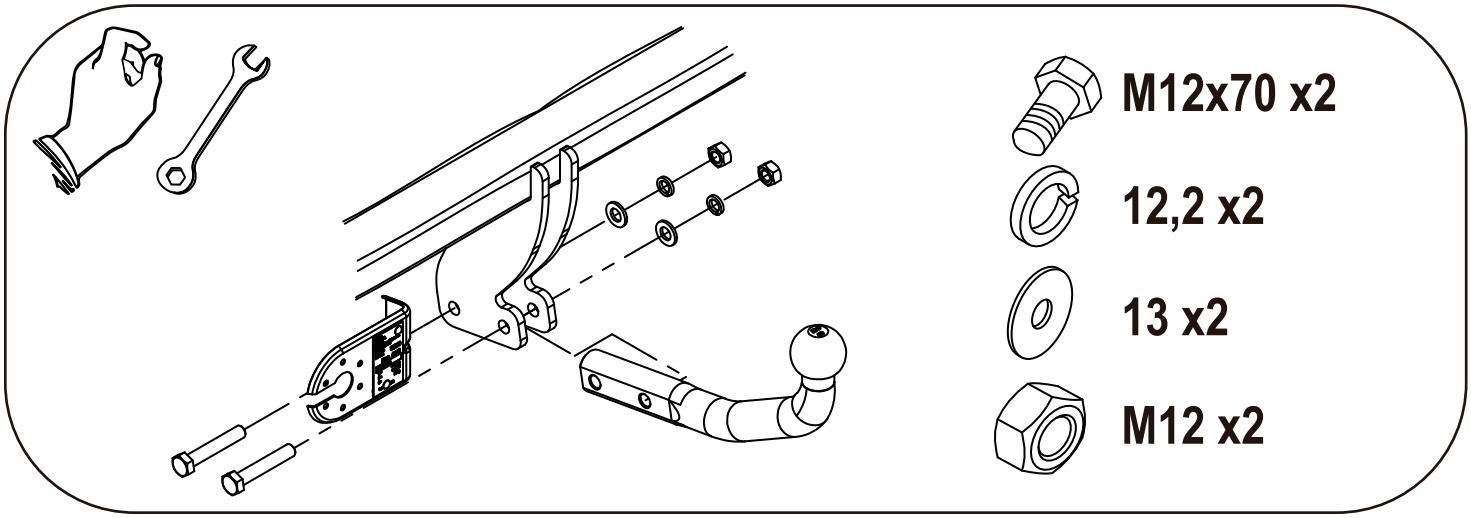
M12x70 x2
12,2 x2
13 x2
M12 x2