IMIOLA
HAKPOL

VOLKSWAGEN T4

09/1990 - 12/2002

Cat. No. **W/016**

E20 E20 55R-01 1203

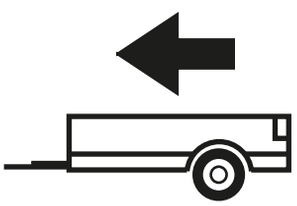

2500kg

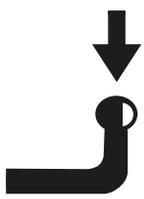

100kg

D = 13,00kN

D (kN) = $\dfrac{\text{MAX kg} \times \text{MAX kg}}{\text{MAX kg} + \text{MAX kg}}$ **x 0,00981**

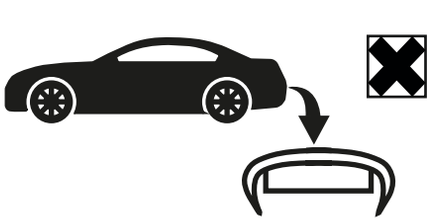



IMIOLA HAK-POL

96-111 KOWIESY, CHOJNATA 23A, POLAND

Tel. + 48 46 831 73 31, fax +48 831 74 29

e-mail: office@imiola.pl, www.imiola.pl

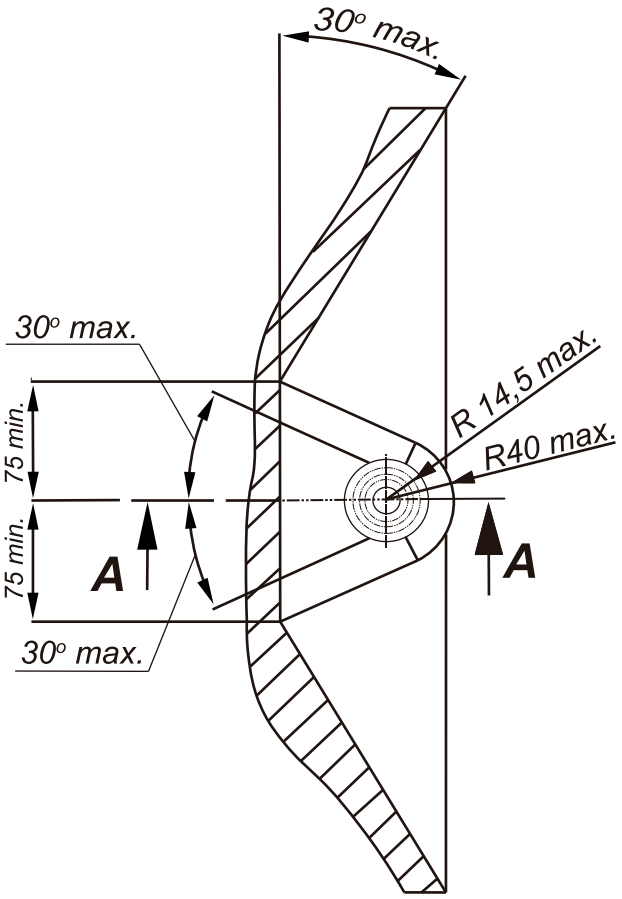

PRZEKRÓJ A-A

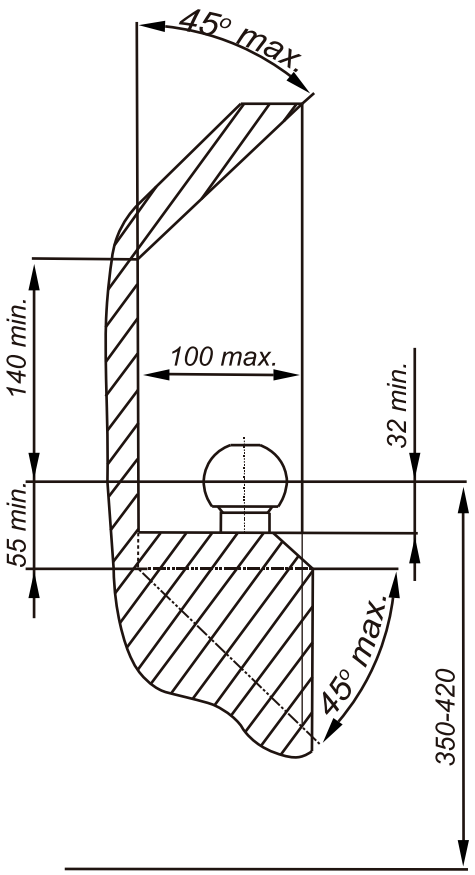

PL *Należy zagwarantować przestrzeń swobodną według załącznika VII, rysunek 25a/b Regulaminu EKG ONZ 55.01 przy dopuszczalnym ciężarze całkowitym pojazdu.*

GB *The clearance specified in appendix VII, diagram 25a/b of Regulation No. 55.01 UN EU must be guaranteed at laden weight of the vehicle.*

F *L'espace libre doit etre garanti conformement a l'annexe VII, illustration de la reglements 55.01 CE pour un poids total en charge autorise du vehicule.*

D *Der Freiraum nach Anhang VII, Abbildung 25a/b der Vorschriften 55.01 EG ist zu gew 25a/b ahrleistenbei zulassigem Gesamtgewichtdes Fahrzeuges.*

Moment skręcający dla śrub i nakrętek (8.8) Torgue settings for nuts and bolts (8.8)	
M8	25Nm
M10	55Nm
M12	85Nm
M14	135Nm
M16	195Nm

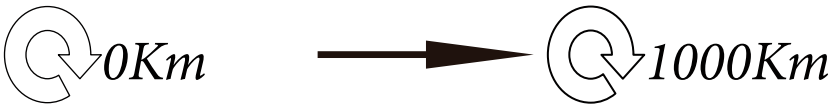

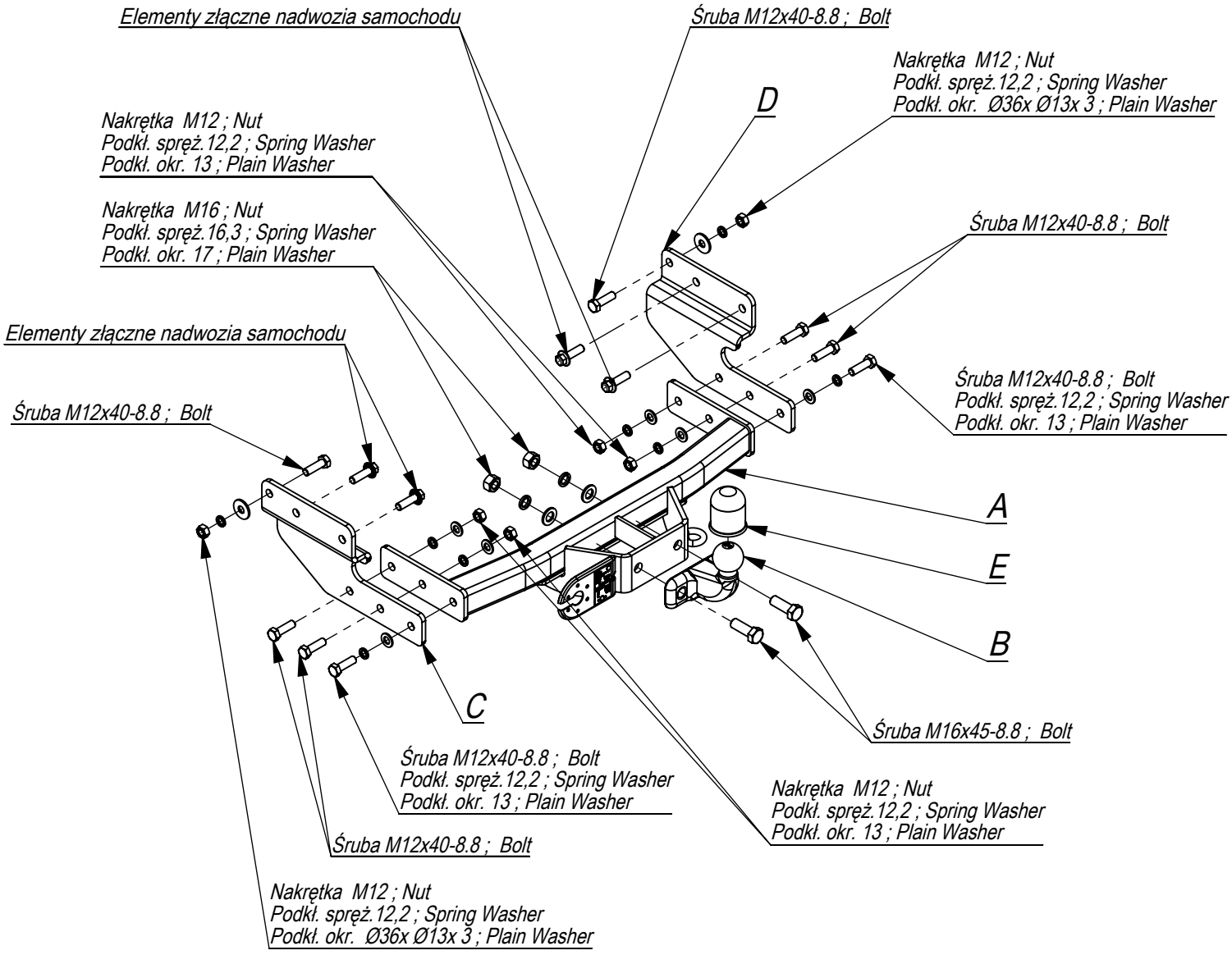

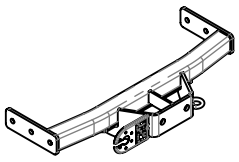	A	x1
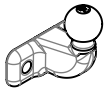	B	x1
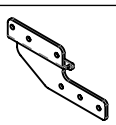	C	x1
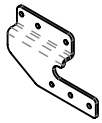	D	x1
	E	x1

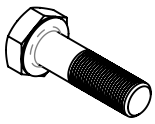	M16x45	2
	M12x40	8
	M16	2
	M12	6
	Ø36xØ13x3	2
	17	2
	13	6
	16,3	2
	12,2	8

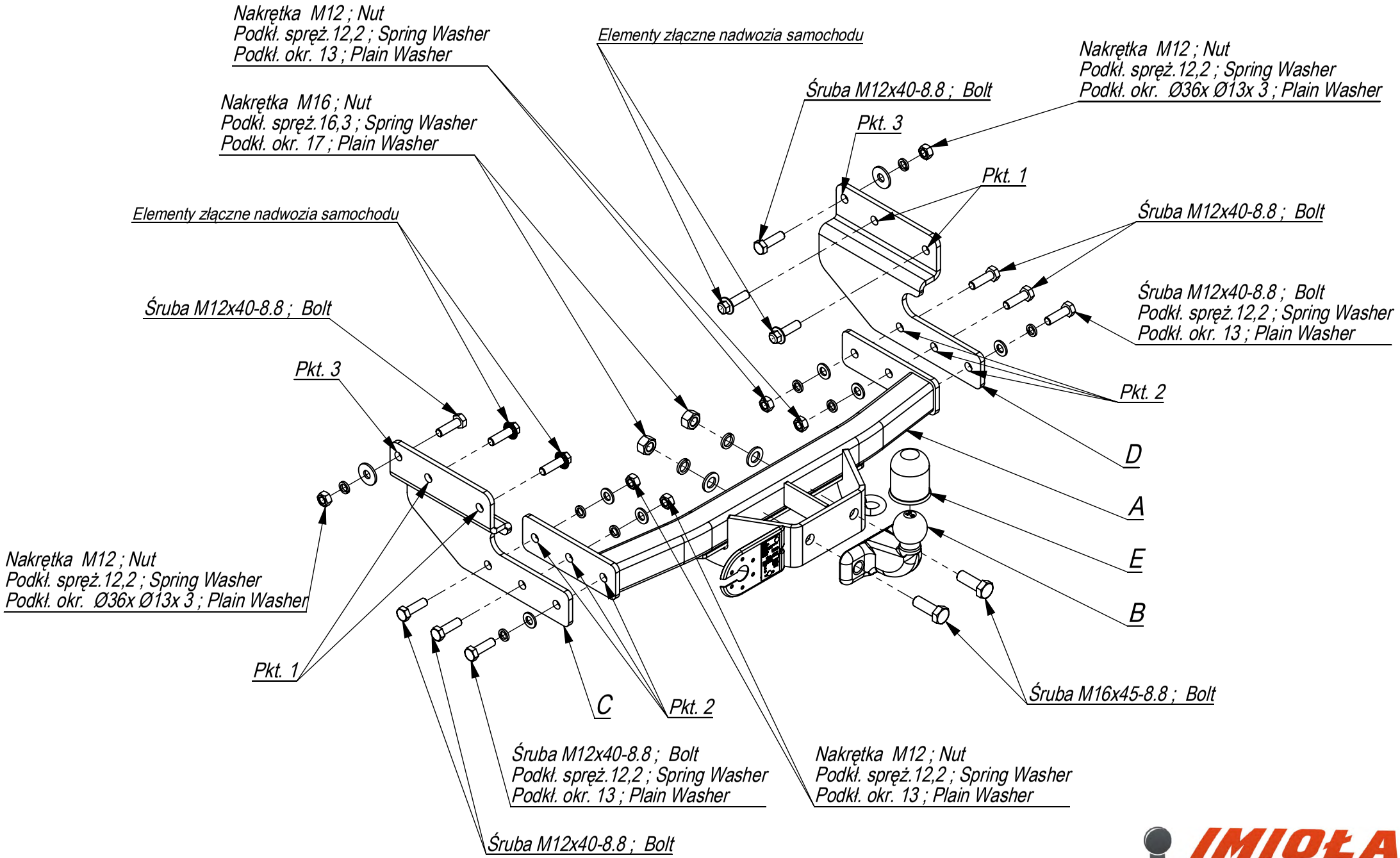

Nr katalogowy	Marka	
W/016	Wolkswagen T-4	od 01/96-12/02

IMIOŁA HAKPOL
96-111 Kowiesy, Chojnata 23 A
tel. +48 46 831 73 31

- Odkręcić koło zapasowe.
- Odkręcić śruby mocowania zderzaka.
- Elementy boczne C i D przykręcić do podłużnicy śrubami M12x35 8.8 (pkt 1).
- Przykręcić belkę haka A do elementów C i D śrubami M12x35 8.8 (pkt 2).
- Przykręcić kulę do belki haka A śrubami M16x45 8.8 .
- Dokręcić wszystkie śruby z momentem wg tabeli.
- Podłączyć instalację elektryczną.

- Unscrew the spare wheel.
- Unscrew the bumper fitting bolts.
- Screw the side elements C and D to the metal clamp with bolts M12x35 8.8 (point 1).
- Screw the main bar A to the elements C and D with bolts M12x40 8.8 (point 2).
- Fix the ball to the main bar A with bolts M16x45 8.8.
- Tighten all the bolts according to the torque setting- see the table.
- Connect the electric wires.

- Desserrer la roue de secours.
- Dévisser les boulons de fixation de pare-chocs.
- Visser les éléments latéraux C et D au longeron avec les boulons M12x35 8.8 (point 1).
- Visser la traverse de crochet A aux éléments C et D par les boulons M12x35 8.8 (point 2).
- Visser la boule ŕ la traverse de crochet A par les boulons M16x45 8.8 .
- Serrer tous les boulons avec un couple de serrage selon tableau.
- Raccorder le circuit électrique.

- Abschrauben Ersatzrad.
- Abschrauben Sie die Schrauben, mit denen der Stoßfänger befestigt ist.
- Die Bauteile C und D an die Längsträger mit Schrauben M12x35 8.8 anschrauben
- (Punkt 1).
- Den Querbalken A an die Tragteile C und D mit den Schrauben M12x40 8.8 (Punkt 2) anschrauben.
- Ziehen Sie alle Schrauben mit dem Drehmoment gemäß der Tabelle an.
- Die Kugel und den Steckdose-Blech anziehen.
- Die elektrische Installation anschließen.

- Desatornillar la rueda de repuesto.
- Destornille los tornillos que fijan el parachoques.
- Fijar los elementos C y D a los largueros con tornillos M12x35 8.8 (punto 1).
- Apretar la barra de la grapa A a los elementos C y D con tornillos M12x35 8.8 (punto 2).
- Apretar todos los tornillos con el par según la tabla anterior.
- Apretar la bola y la placa de la toma eléctrica.
- Conectar la instalación eléctrica.

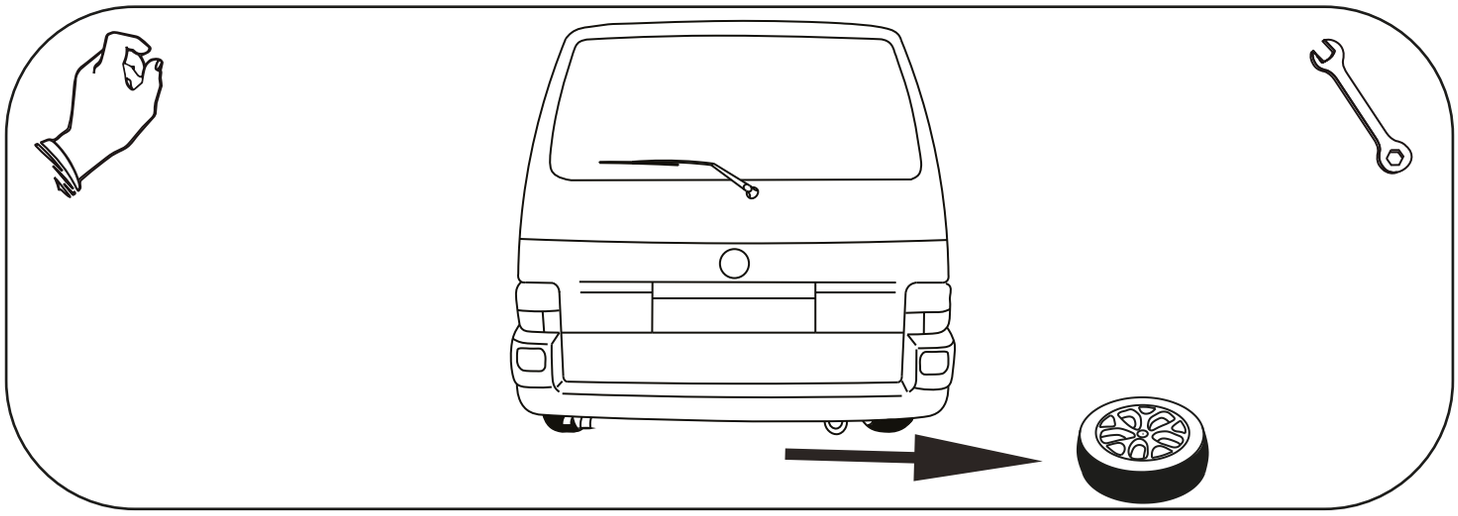

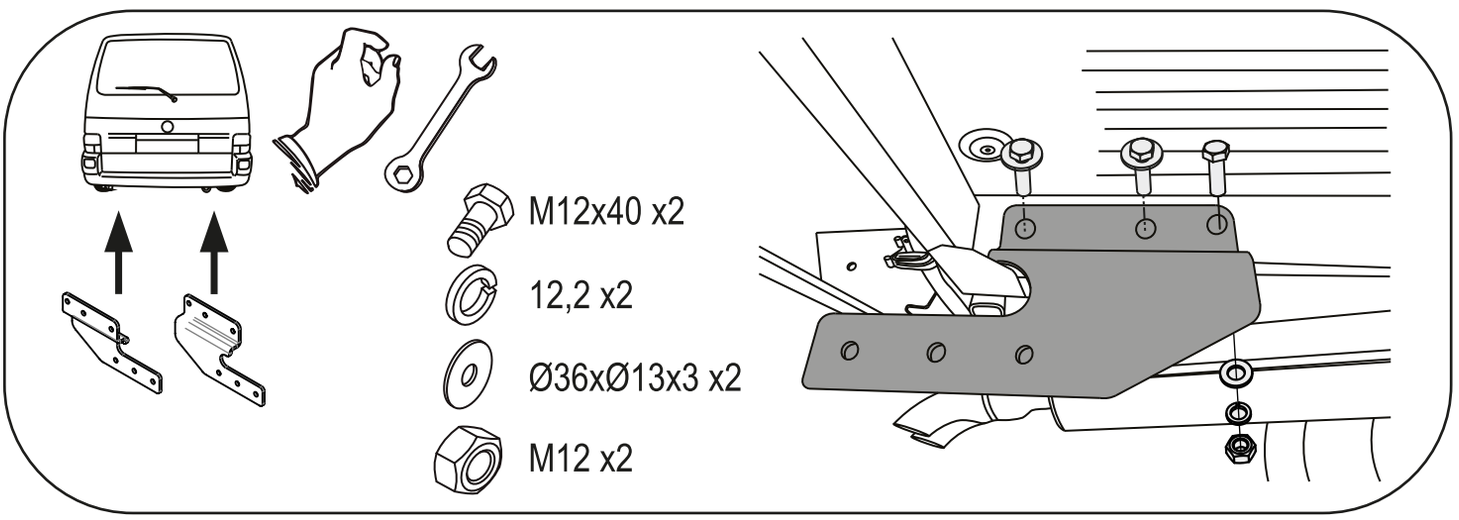
M12x40 x2
12,2 x2
Ø36xØ13x3 x2
M12 x2

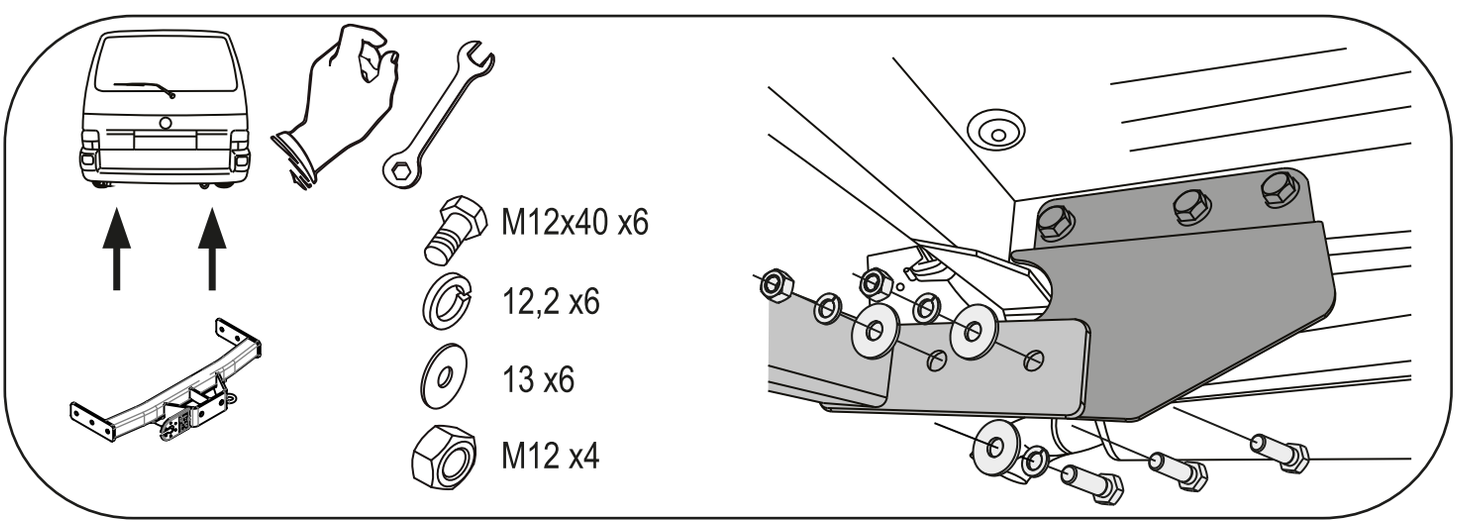
M12x40 x6
12,2 x6
13 x6
M12 x4

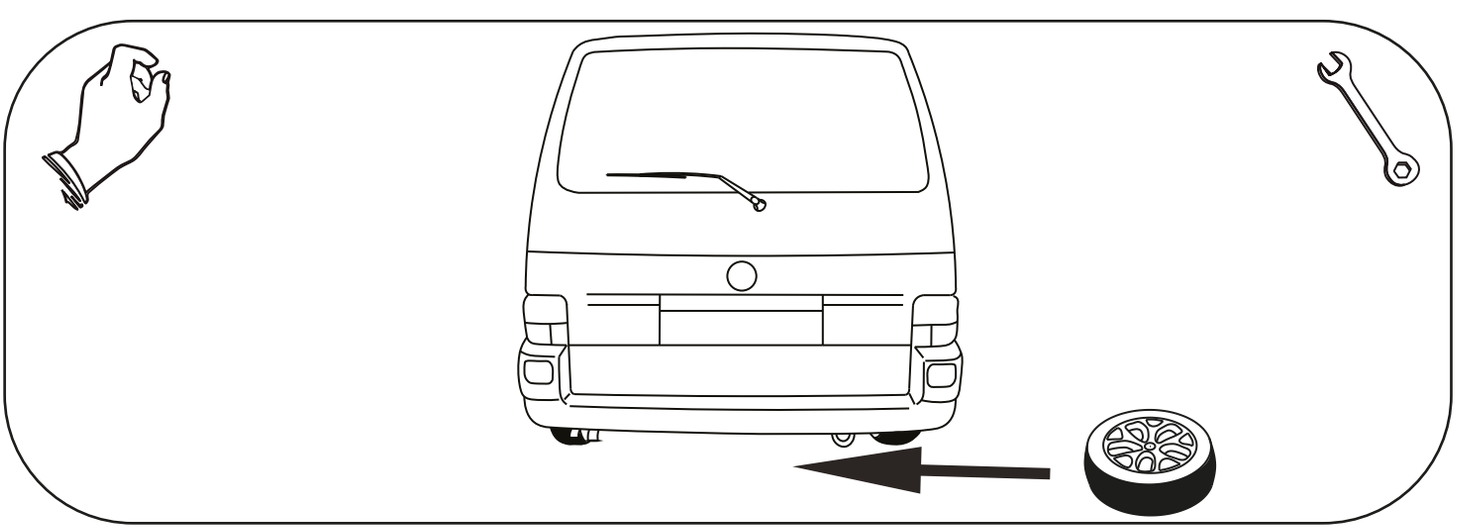

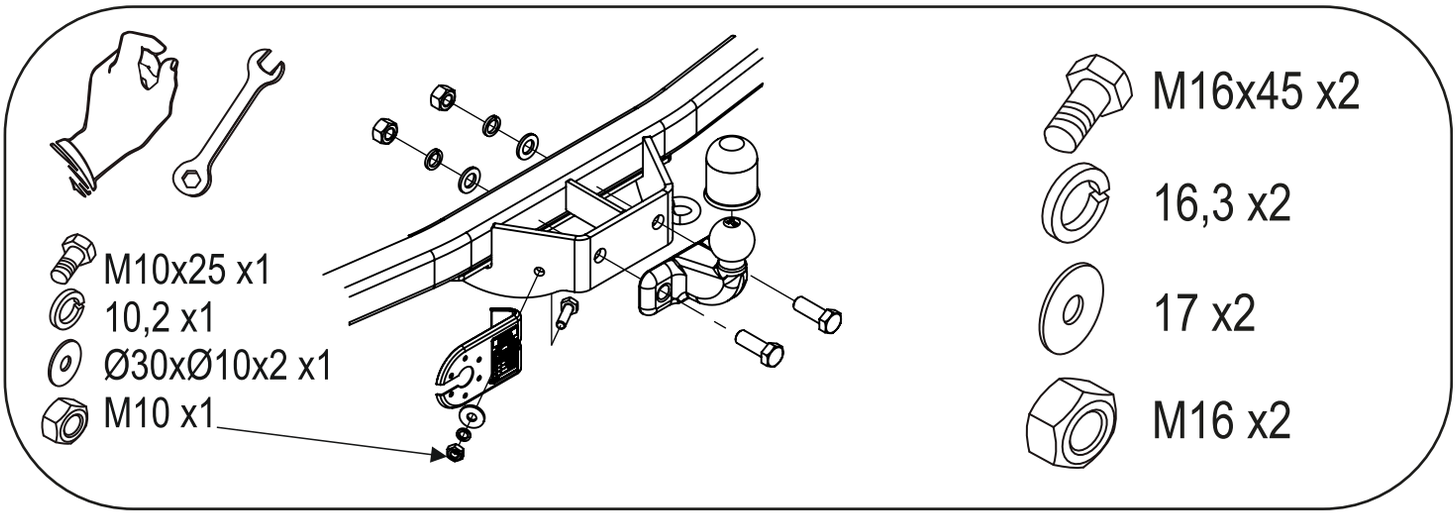
M10x25 x1
10,2 x1
Ø30xØ10x2 x1
M10 x1
M16x45 x2
16,3 x2
17 x2
M16 x2