IMIOLA
HAKPOL

VOLKSWAGEN PASSAT B-5 sed., com.
VOLKSWAGEN PASSAT B-6 sed., com.
SKODA SUPERB

10/1996 - 09/2000
10/2000 - 02/2005
2002 -

Cat. No. W/012

e20 e20*94/20*0136*00

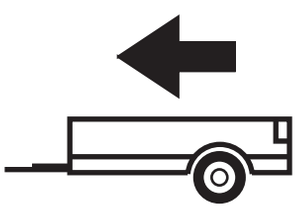

2000kg

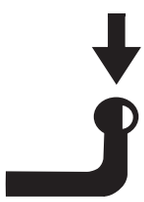

85kg

D = 10,20kN

D (kN) = (MAX kg x MAX kg) / (MAX kg + MAX kg) **x 0,00981**

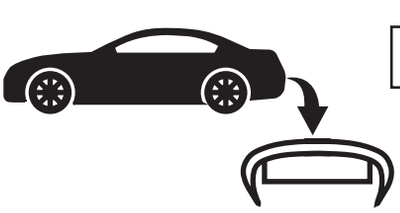



IMIOLA HAK-POL
96-111 KOWIESY, CHOJNATA 23A, POLAND
Tel. + 48 46 831 73 31, fax +48 831 74 29
e-mail: office@imiola.pl, www.imiola.pl

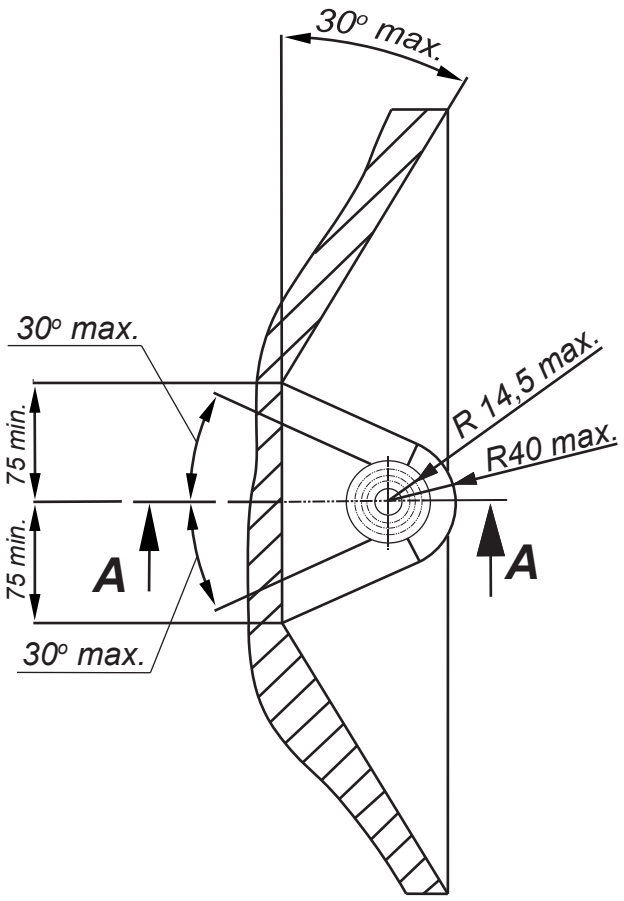

PRZEKRÓJ A-A

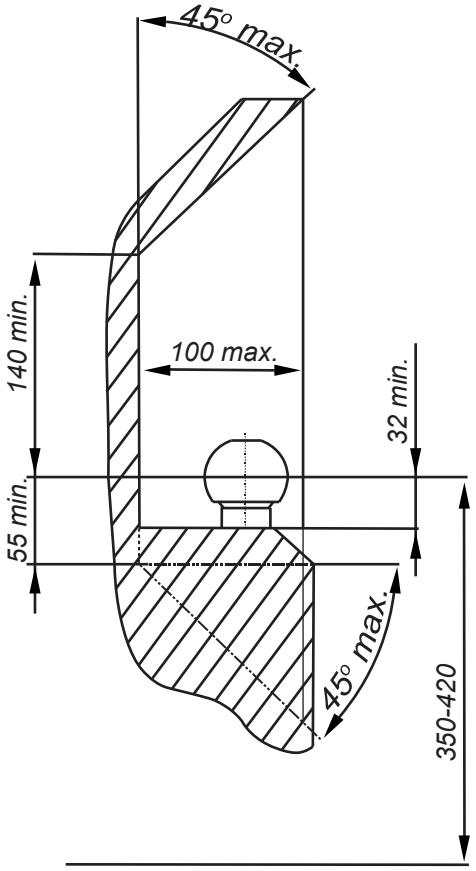

PL *Należy zagwarantować przestrzeń swobodną według załącznika VII, rysunek 25a/b Regulaminu EKG ONZ 55.01 przy dopuszczalnym ciężarze całkowitym pojazdu.*

GB *The clearance specified in appendix VII, diagram 25a/b of Regulation No. 55.01 UN EU must be guaranteed at laden weight of the vehicle.*

F *L'espace libre doit etre garanti conformement a l'annexe VII, illustration de la reglements 55.01 CE pour un poids total en charge autorise du vehicule.*

D *Der Freiraum nach Anhang VII, Abbildung 25a/b der Vorschriften 55.01 EG ist zu gew 25a/b ahrleistenbei zulassigem Gesamtgewichtdes Fahrzeuges.*

Moment skręcający dla śrub i nakrętek (8.8) Torgue settings for nuts and bolts (8.8)	
M8	25Nm
M10	55Nm
M12	85Nm
M14	135Nm
M16	195Nm



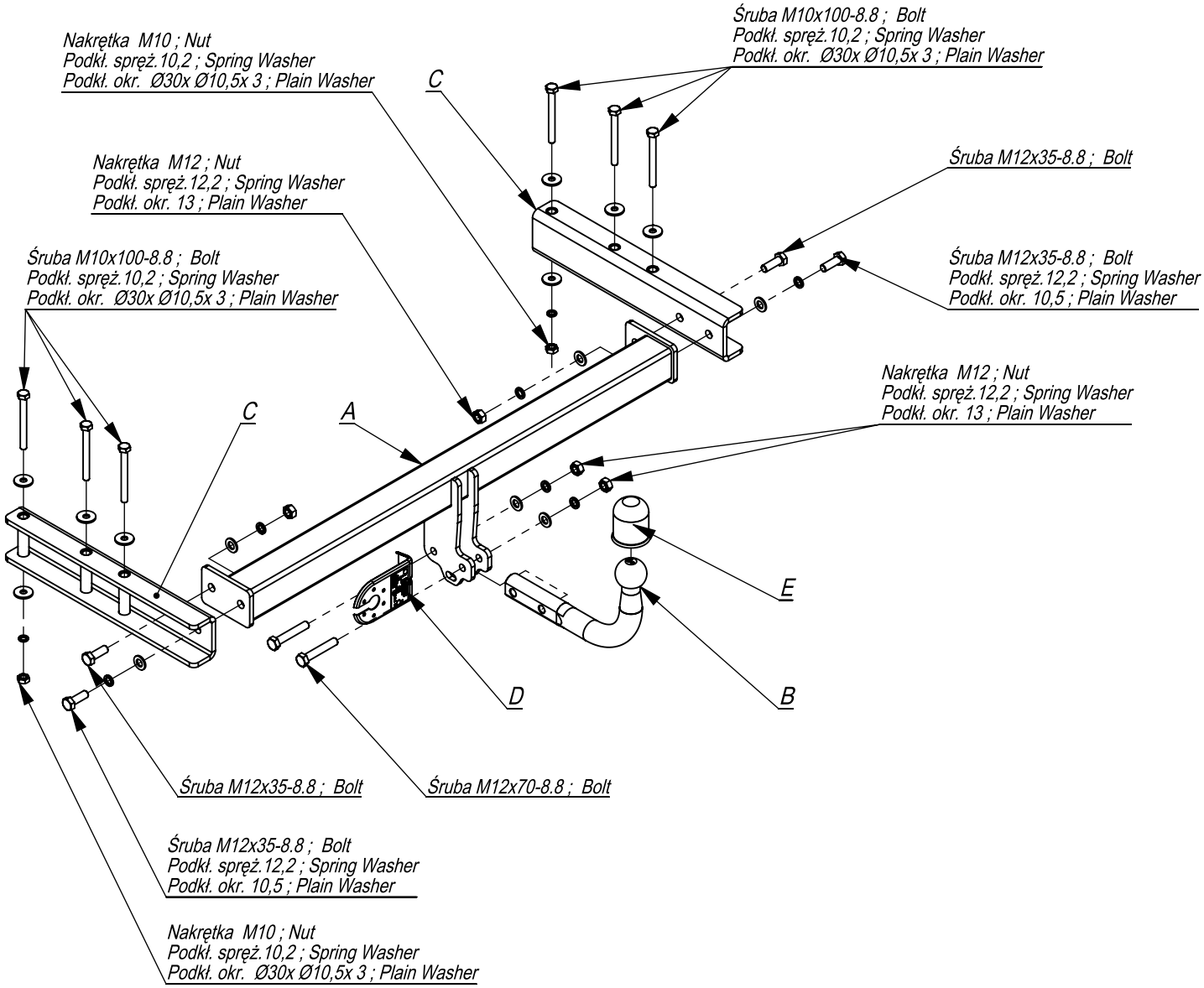

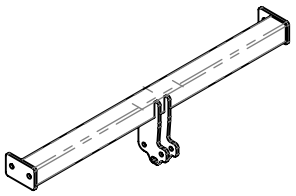	A	x1
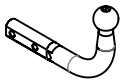	B	x1
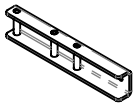	C	x2
	D	x1
	E	x1

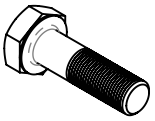	M12x70	2
	M12x35	4
	M10x100	6
	M12	4
	M10	2
	Ø30xØ10,5x3	8
	13	6
	12,2	6
	10,2	6

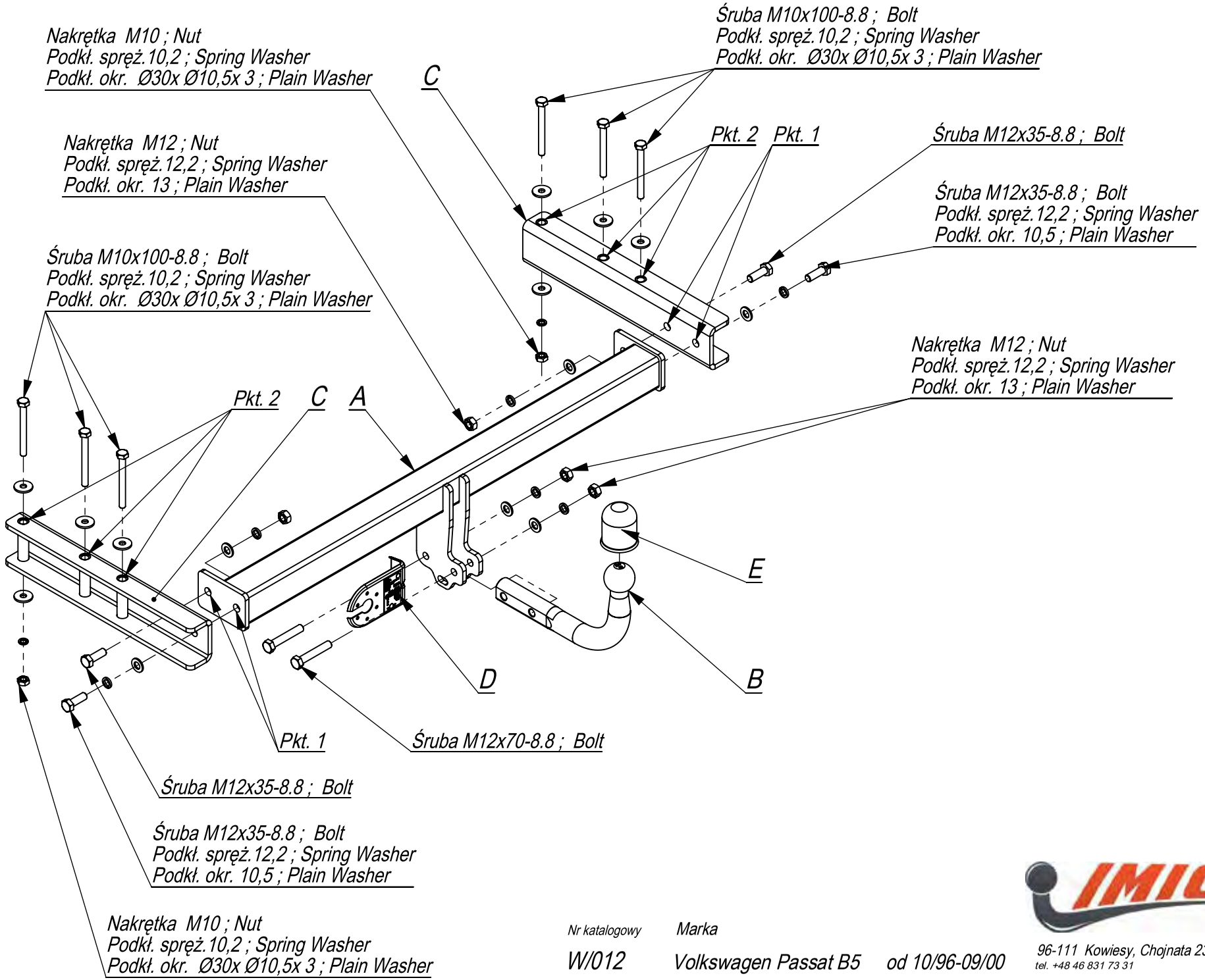

Nr katalogowy	Marka		
W/012	Volkswagen Passat B5	od 10/96-09/00	

IMIOŁA HAKPOL
96-111 Kowiesy, Chojnata 23 A
tel. +48 46 831 73 31

- Zdjąć zderzak.
- Od tylnego pasa samochodu odkręcić belkę zderzeniową (nie będzie już wykorzystana).
- Wsunąć elementy haka C i D w podłużnice i poprzez technologiczne otwory w podłużnicach skręcić lekko śrubami M10x100 8.8 (pkt 2) stosując podkładki powiększone.
- Do elementów C i D dokręcić belkę haka A śrubami M12x35 8.8 (pkt 1).
- Dokręcić wszystkie śruby z momentem wg tabeli.
- Dokręcić zderzak.
- Dokręcić kulę i blachę gniazda elektrycznego śrubami M12x70 8.8.
- Podłączyć instalację elektryczną.

- Remove the bumper.
- Unscrew the bumper bar from the rear belt of the car (it will not be used any more).
- Insert elements C and D in the metal clamps and screw slightly, through the technological holes in the metal clamps, with bolts M10x100 8.8 (point 2) using enlarge washers.
- Screw the main bar A to the elements C and D with bolts M12x35 8.8 (point 1).
- Tighten all the bolts according to the torque setting see-the table.
- Screw the bumper.
- Fix the ball and electric plate with bolts M12x70 8.8
- Connect the electric wires..

- Déposer le pare-choc,
- Déposer le butoir de l'ail arri?re de voiture, (il ne sera plus utilisé),
- Insérer les éléments C et D du crochet dans les longerons,
- Serrer legerement les boulons M10x100 8.8 (point 2) a travers les ouvertures,
- Serrer la traverse du crochet A aux éléments C et D avec de boulons M12x35 8.8 (point 1),
- Serrer tous les boulons avec un couple de serrage selon tableau,
- Serrer le pare-chocs.
- Serrer le crochet d'attelage et socle de prise par les boulons M12x70 8.8
- Raccorder le circuit électrique.

- Die Stoßstange abschrauben.
- Die Plastikelemente im Kofferraum abschrauben.
- Den Stoßstange Balken abschrauben (wird nicht wieder benutzt).
- Die Tragteile C in die Längsträger schieben und durch die vom Werk aus vorhandenen Öffnungen das Tragteil C mit den Schrauben M10x100 8.8 (Punkt 2) locker anschrauben.
- An die Tragteile C den Querbalken A mit den Schrauben M12x40 8.8 (Punkt 1) anschrauben.
- Alle Schrauben mit dem in der Tabelle angegebenem Drehmoment anschrauben.
- Die Stoßstange anschrauben.
- Die Kugel und die Steckdosenhalterung anschrauben.
- Die Elektroinstallation anschließen.
- Die Plastikelemente im Kofferraum anschrauben

- Desmontar el parachoques.
- Desenroscar la barra de choques de la banda trasera del coche (ya no se usará).
- Introducir los elementos de la bola de remolque C en los largueros y, a través de los orificios tecnológicos en los largueros, atornillar ligeramente con tornillos M10x100 8.8 (p. 2), empleando arandelas ampliadas.
- Atornillar la viga de la bola de remolque A con los elementos C , usando tornillos M12x40 8.8 (p. 1).
- Apretar todos los tornillos con el par según la tabla anterior.
- Apretar el parachoques.
- Apretar la bola y la placa eléctrica con tornillos M12x70 8.8.
- Conectar la instalación eléctrica.

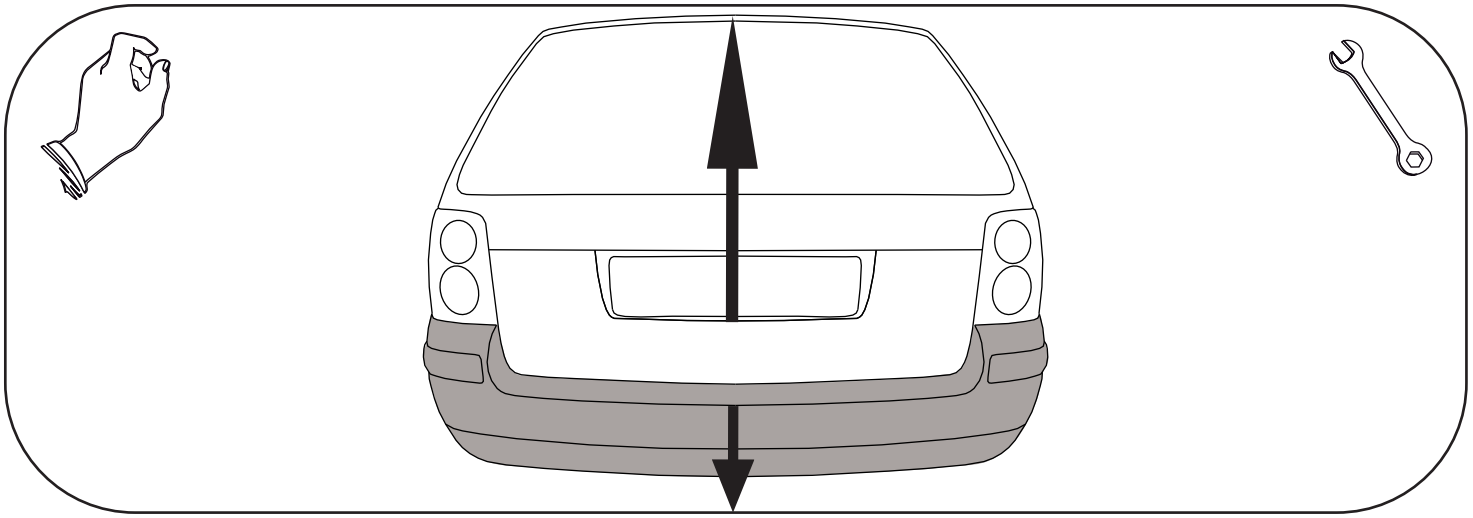

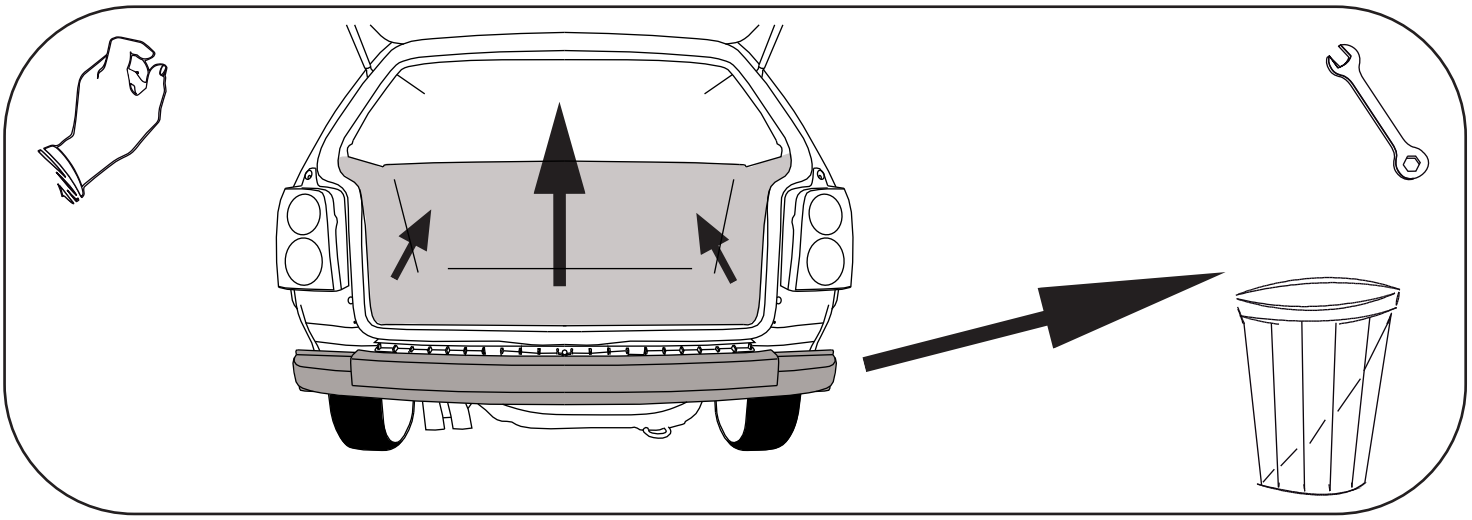

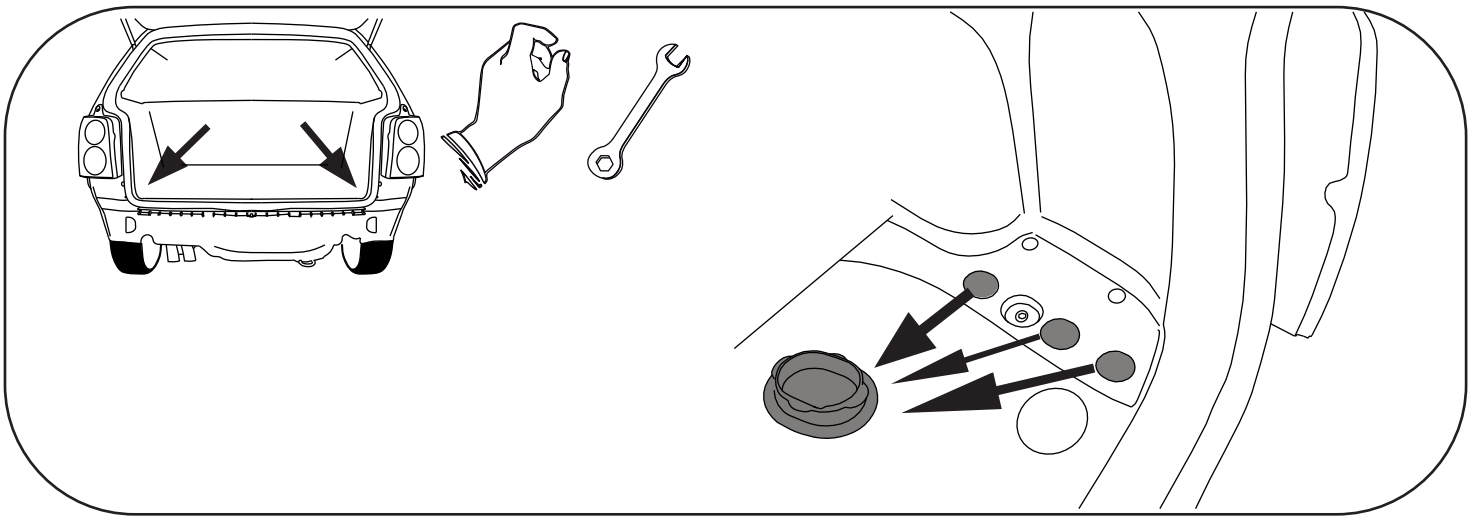

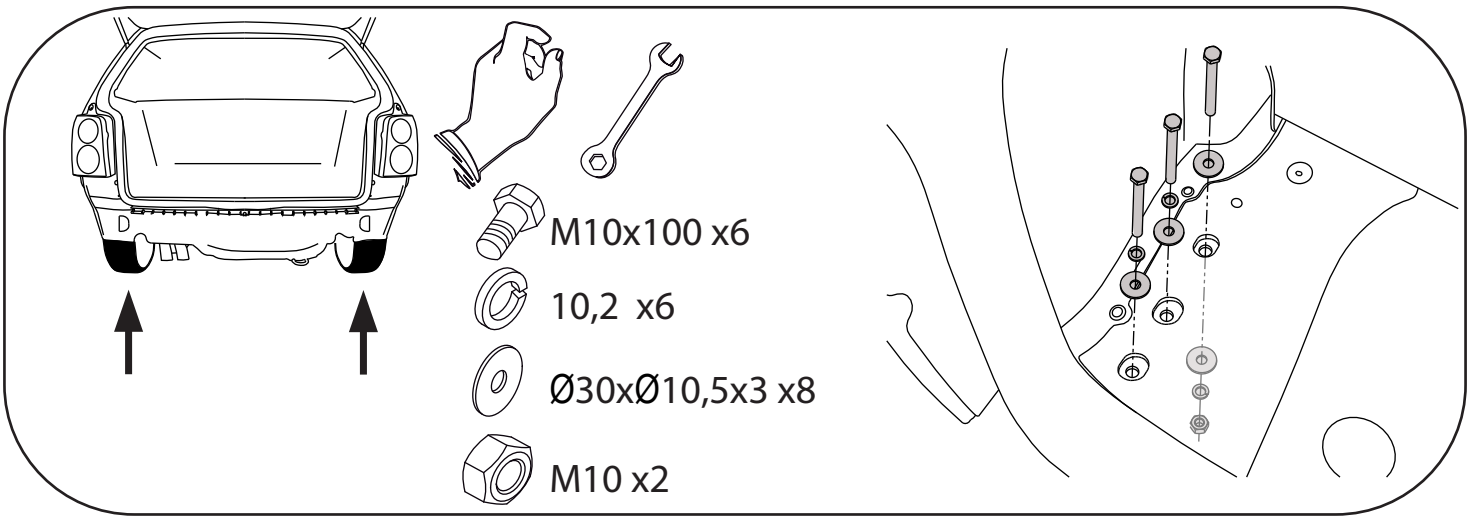
M10x100 x6
10,2 x6
Ø30xØ10,5x3 x8
M10 x2

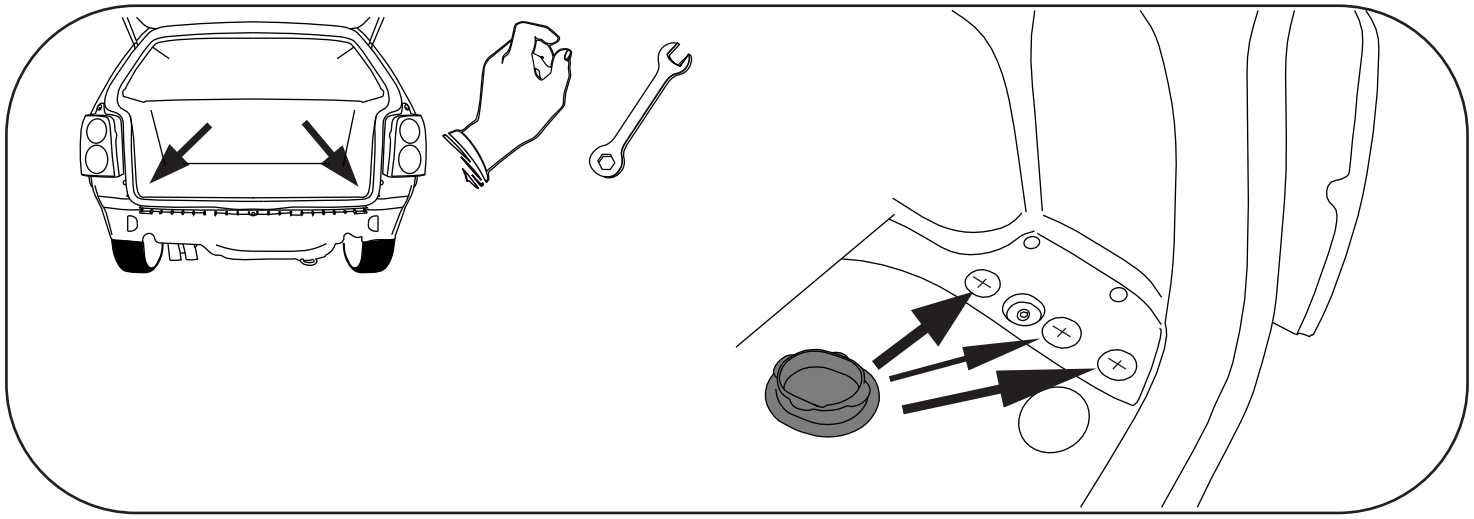

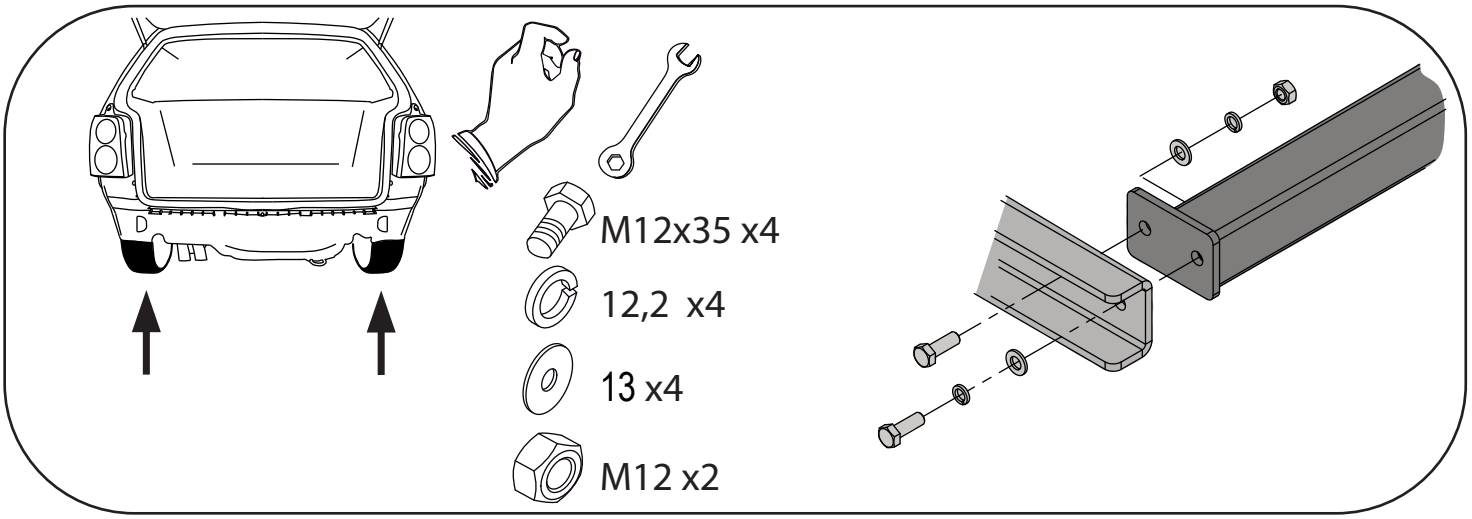
M12x35 x4
12,2 x4
13 x4
M12 x2

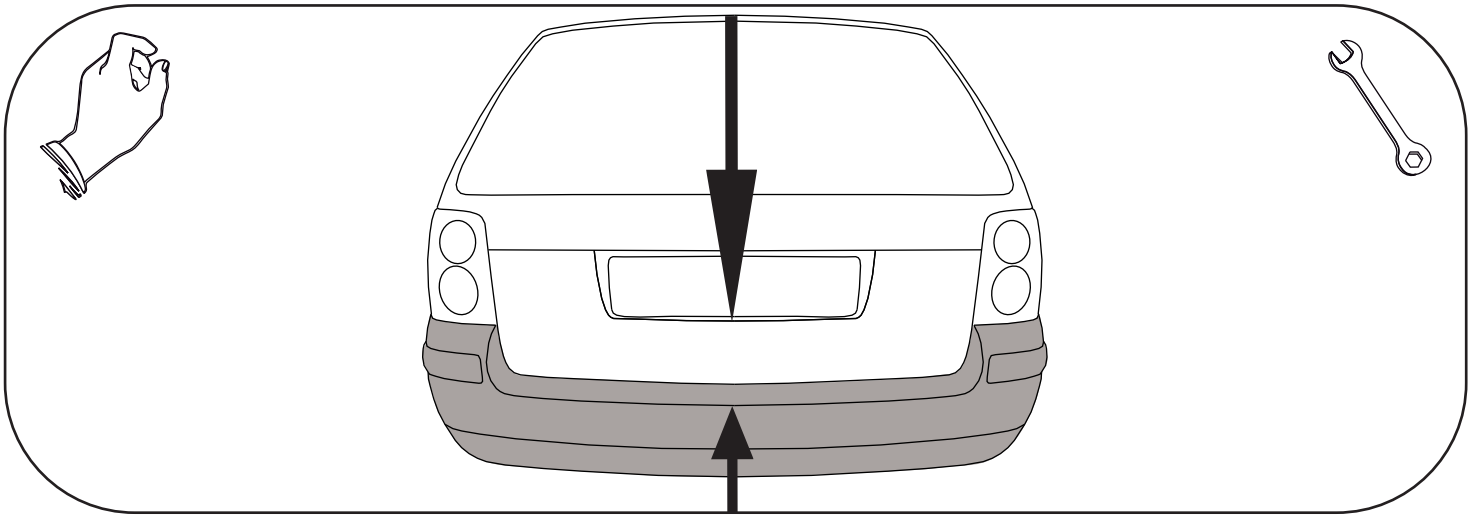

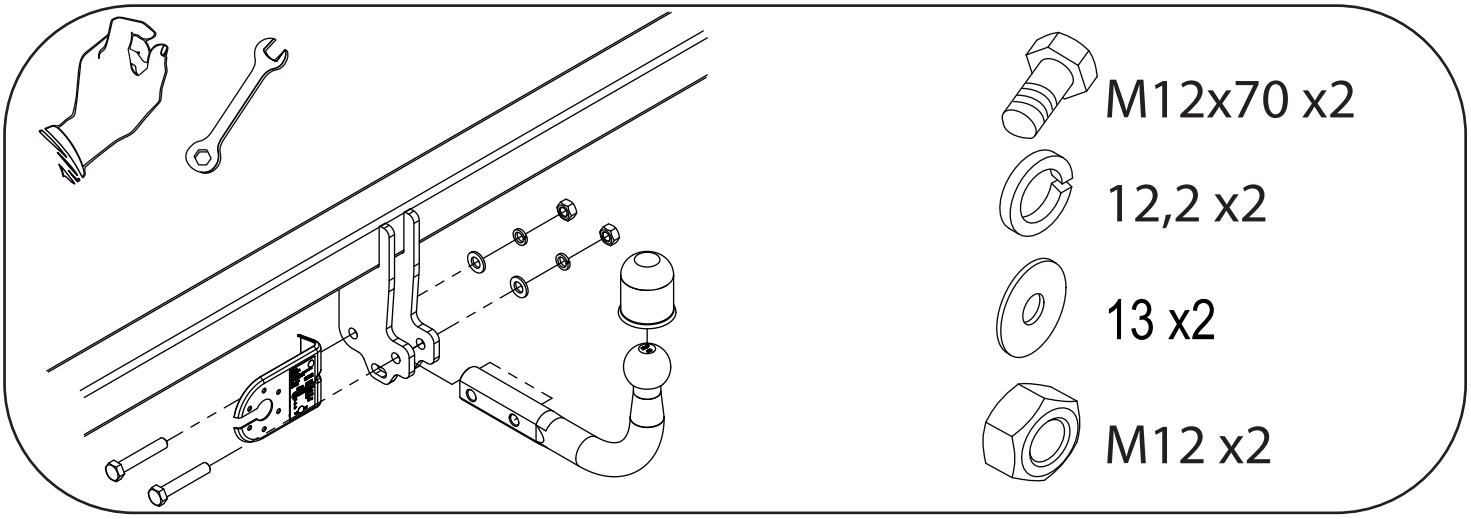
M12x70 x2
12,2 x2
13 x2
M12 x2