IMIOLA
HAKPOL

TOYOTA RAV4

02/2013 -

Cat. No. T/041

E20 E20 55R-01 4414

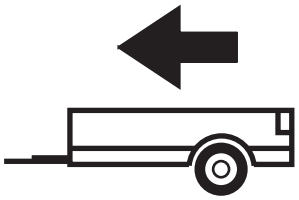

2000kg

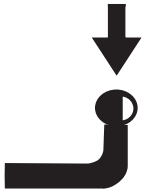

80kg

D = 10,90kN

D (kN) = (MAX kg x MAX kg) / (MAX kg + MAX kg) **x 0,00981**

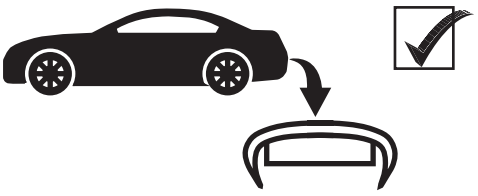



IMIOLA HAK-POL
96-111 KOWIESY, CHOJNATA 23A, POLAND
tel. +48 46 831 73 31, fax +48 831 74 29
e-mail: office@imiola.pl, www.imiola.pl

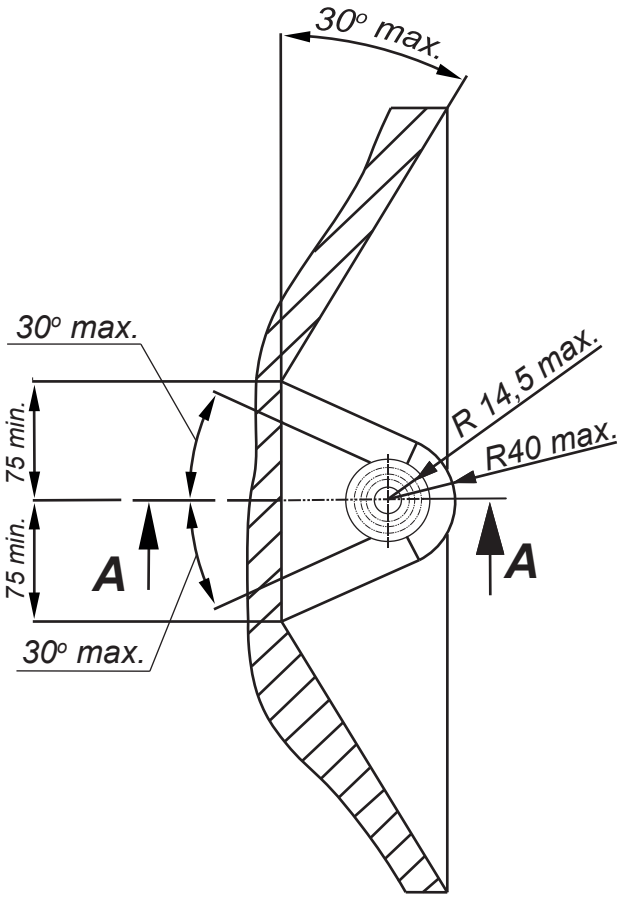

PRZEKRÓJ A-A

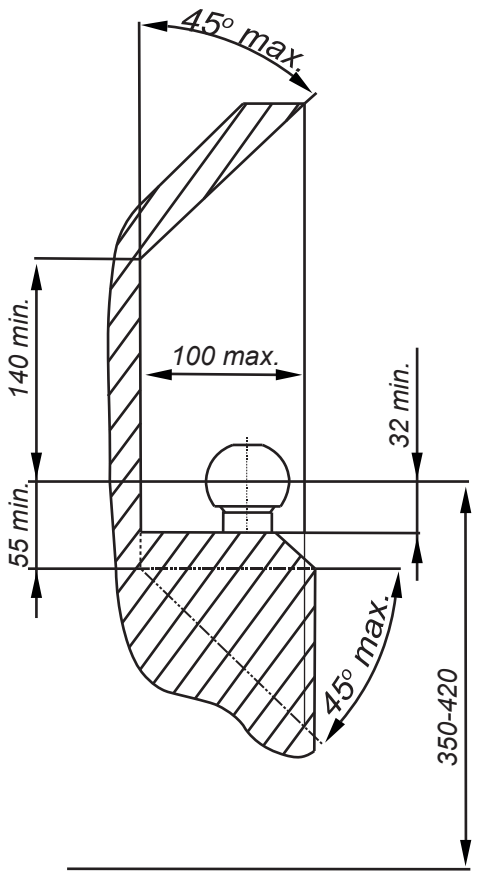

PL *Należy zagwarantować przestrzeń swobodną według załącznika VII, rysunek 25a/b Regulaminu EKG ONZ 55.01 przy dopuszczalnym ciężarze całkowitym pojazdu.*

GB *The clearance specified in appendix VII, diagram 25a/b of Regulation No. 55.01 UN EU must be guaranteed at laden weight of the vehicle.*

F *L'espace libre doit etre garanti conformement a l'annexe VII, illustration de la reglements 55.01 CE pour un poids total en charge autorise du vehicule.*

D *Der Freiraum nach Anhang VII, Abbildung 25a/b der Vorschriften 55.01 EG ist zu gew 25a/b ahrleistenbei zulassigem Gesamtgewichtdes Fahrzeuges.*

Moment skręcający dla śrub i nakrętek (8.8) Torgue settings for nuts and bolts (8.8)	
M8	25Nm
M10	55Nm
M12	85Nm
M14	135Nm
M16	195Nm

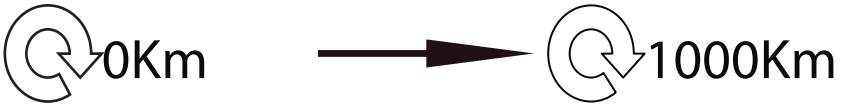

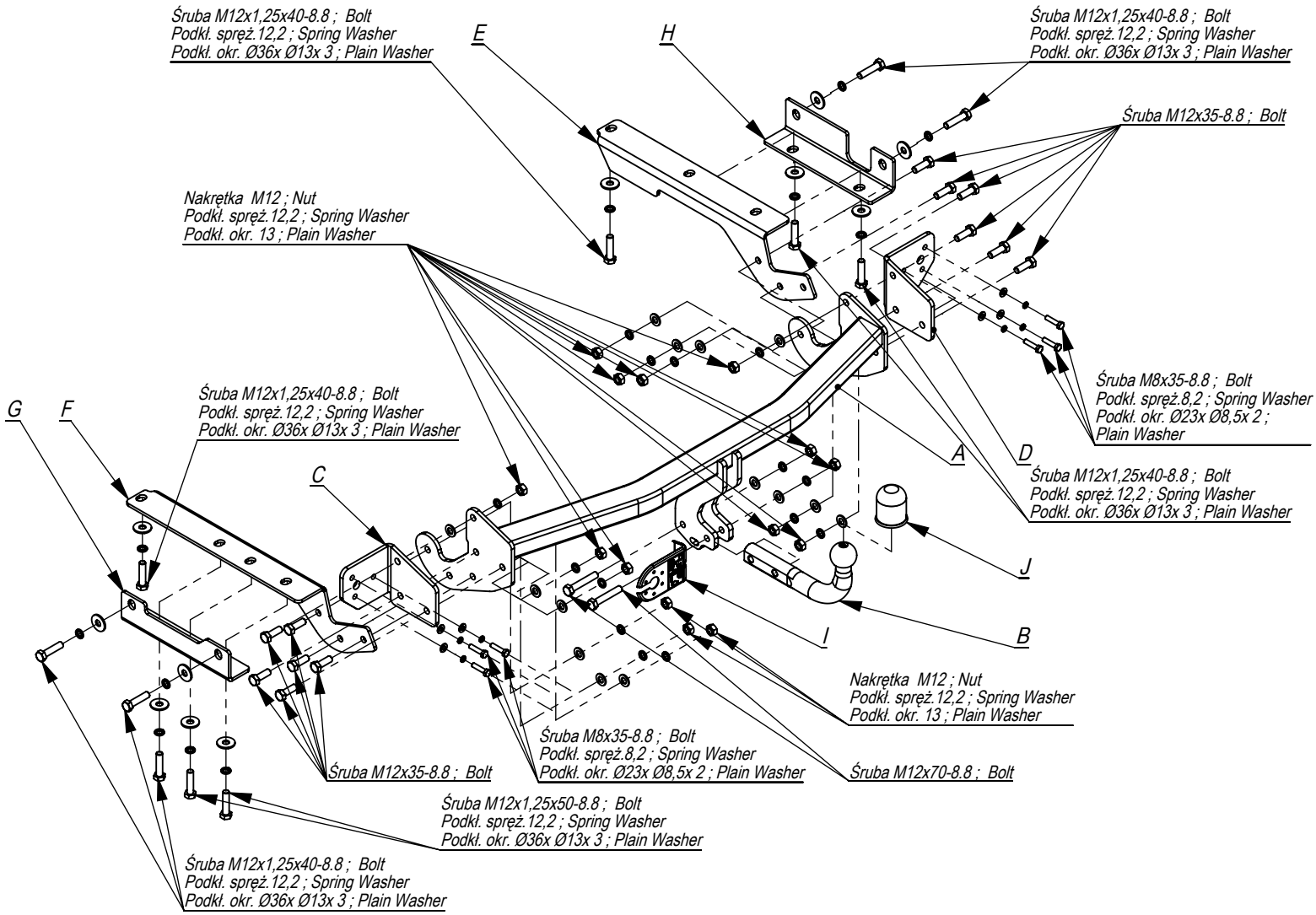

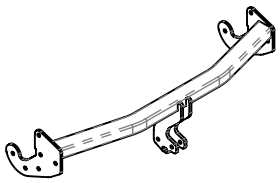	A	x1
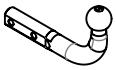	B	x1
	C	x1
	D	x1
	E	x1
	F	x1
	G	x1
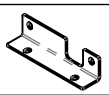	H	x1
	I	x1
	J	x1

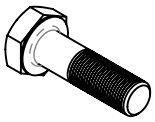	M12x70	2
	M12x1,25x50	2
	M12x1,25x40	9
	M12x35	12
	M8x35	6
	M12	14
	Ø36xØ13x3	11
	Ø23xØ8,5x2	6
	13	14
	12,2	25
	8,2	6

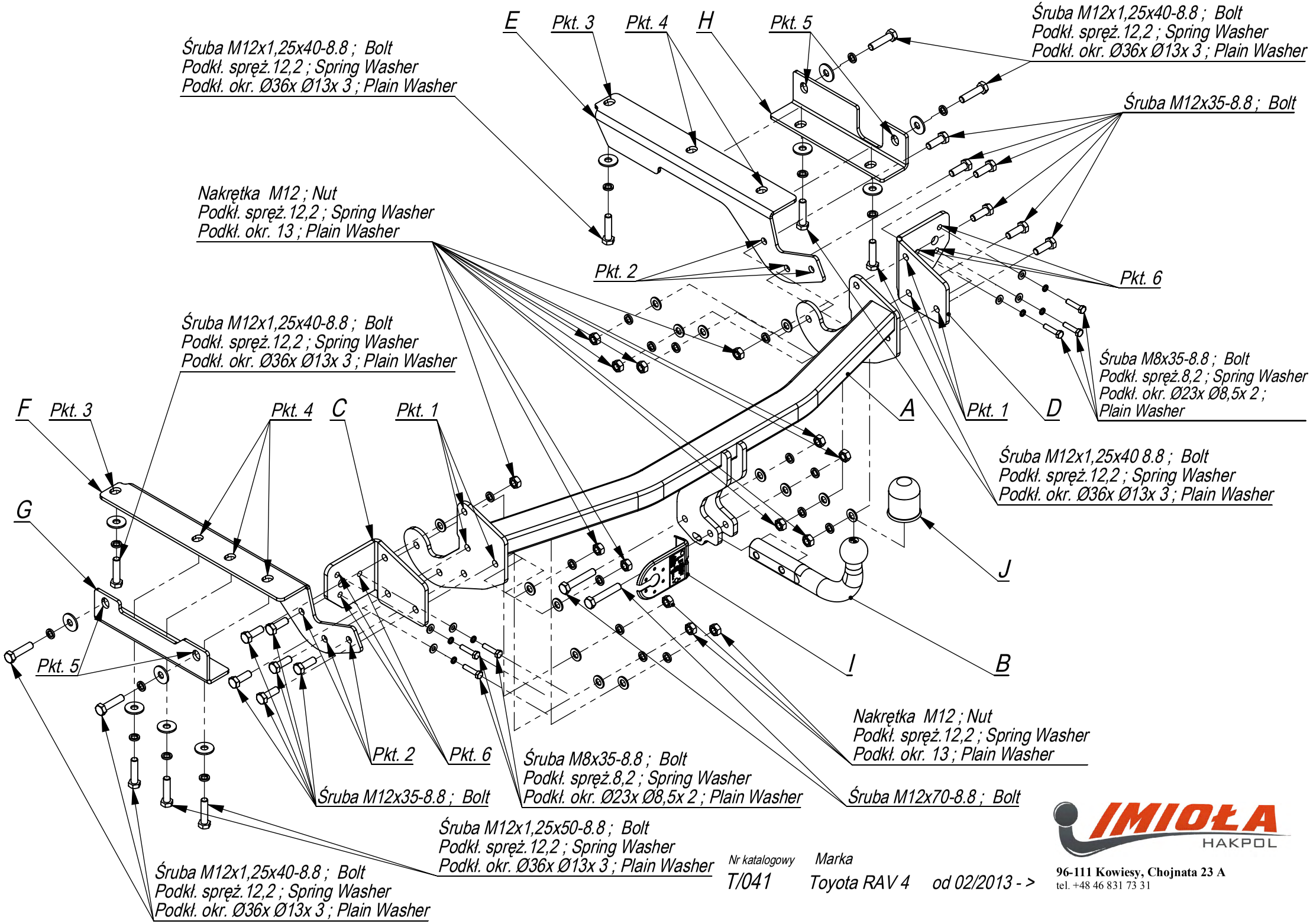

Nr katalogowy T/041

Marka Toyota RAV 4 od 02/2013 - >

IMIOŁA HAKPOL
96-111 Kowiesy, Chojnata 23 A
tel. +48 46 831 73 31

- Odkręcić zderzak i belkę zderzeniową (nie będzie już potrzebna) .
- Odkręcić elementy mocujące belkę do tylnego pasa (nie będą już potrzebne).
- Opuścić tłumik z zawiesia.
- Odkręcić ucho holownicze.
- Elementy C i D przykręcić do tylnego pasa śrubami M8x35 8.8 (pkt 6).
- Następnie element G z elementem F i element E z elementem H przykręcić do spodu podłużnic śrubami M12x1,25x40 8.8 (pkt 3,4,5)
- Przykręcić ucho holownicze.
- Zawiesić tłumik na zawiesia.
- Belkę haka A wsunąć między elementy i przykręcić śrubami M12x35 8.8 (pkt 1,2)
- Wykonać wycięcie w jego osi, w dolnej części zderzaka fragment 20x50.
- Założyć zderzak.
- Dokręcić wszystkie śruby z momentem według tabeli.
- Dokręcić kulę i blachę gniazda elektrycznego.
- Podłączyć instalację elektryczną.

- Unscrew the bumper and bumper bar (it will not be used any more).
- Unscrew the main bar fitting elements to the rear belt (they will not be used any more).
- Lower the muffler from the hanger.
- Unscrew the towing eye.
- Screw the elements C and D to the rear belt with bolts M8x35 8.8 (point 6).
- Screw the element G with the element F and the elements E with the elements H below the frame side members with bolts M12x1,25x40 8.8 (point 3, 4, 5)
- Screw the towing eye.
- Assemble the muffler.
- Insert the main bar A between the elements and screw with bolts M12x35 8.8 (point 1 and 2).
- Cut out the fragment 20x50 in the lower part of the bumper, in its axle,
- Assemble the bumper.
- Tighten all the bolts according to the torque setting- see the table.
- Fix the ball and electric plate.
- Connect the electric wires.

- Dévisser le pare-chocs et la poutre de chocs (elle ne sera plus utilisée).
- Dévisser les éléments fixant la poutre du crochet à la bande postérieure (ils ne seront plus utilisés).
- Abaisser le silencieux du poinçon.
- Dévisser l'anneau d'attelage.
- Visser les éléments C et D à la bande postérieure avec les vis M8x35 8.8 (point 6).
- Serrer l'élément G avec l'élément F et l'élément E avec l'élément H en bas des longerons à l'aide des boulons M12x1,25x40 8.8 (point 3,4,5).
- Visser l'anneau d'attelage.
- Monter le silencieux.
- Mettre la poutre du crochet A entre les éléments et visser à l'aide des boulons M12x35 8.8(point1,2)
- Dans la partie inférieure du pare-chocs, dans son axe, couper un fragment aux dimensions 20x50.
- Monter le pare-chocs.
- Serrer tous les boulons avec un couple de serrage selon tableau.
- Visser le crochet d'attelage et socle de prise électrique.
- Raccorder le circuit électrique.

- Die Stoßstange und den Stoßstangebalken abschrauben. Wird nicht wieder gebraucht.
- Den hinteren Stoßstangebalken verstärkenden Tragteile abschrauben, werden nicht mehr gebraucht.
- Den Auspufftopf aus der Aufhängung entfernen.
- Die Abschleppöse abschrauben.
- Die Tragteile C und D an den hinteren Karosseriestreifen mit den Schrauben M8x35 8.8 (Punkt 6) anschrauben.
- Das Tragteil G mit F, E, H von unten der Längsträger mit den Schrauben M12x1,25x40 8.8 Punkt (3,4,5) anschrauben.
- Die Abschleppöse anschrauben.
- Den Auspufftopf aufhängen.
- Den Querbalken A zwischen die Tragteile schieben und mit den Schrauben M12x35 8.8 (Punkt 1,2) anschrauben.
- Einen Ausschnitt im unteren Teil der Stoßstange 20x50 ausführen.
- Die Stoßstange einbauen.
- Alle Schrauben mit dem in der Tabelle angegebenem Drehmoment festziehen.
- Die Kugel und die Steckdosenhalterung anschrauben.
- Die Elektroinstallation anschließen.

- Desenrosque el parachoques y la barra de impacto (ya no es necesario).
- Desmontar los elementos de fijación de la barra del latón trasero (ya no serán necesarios).
- Bajar el silenciador de la suspensión.
- Desenroscar la argolla de remolque.
- Apretar los elementos C y D al latón trasero con tornillos M8x35 8.8 (punto 6).
- A continuación, apretar el elemento G con el elemento F y el elemento E con el elemento H a la parte inferior del chasis con tornillos M12x1,25x50 8.8 (puntos 3,4,5)
- Apretar el gancho de remolque.
- Colgar el silenciador en el soporte.
- Insertar la barra del gancho A entre los elementos y apretar con tornillos M12x35 8.8 (puntos 1, 2).
- Cortar la parte inferior del parachoques, en su eje, un pedazo de 20x50.
- Ponte el parachoques.
- Apretar todos los tornillos con el par según la tabla anterior.
- Apretar la bola y la placa de la toma de corriente.
- Conectar la instalación eléctrica.

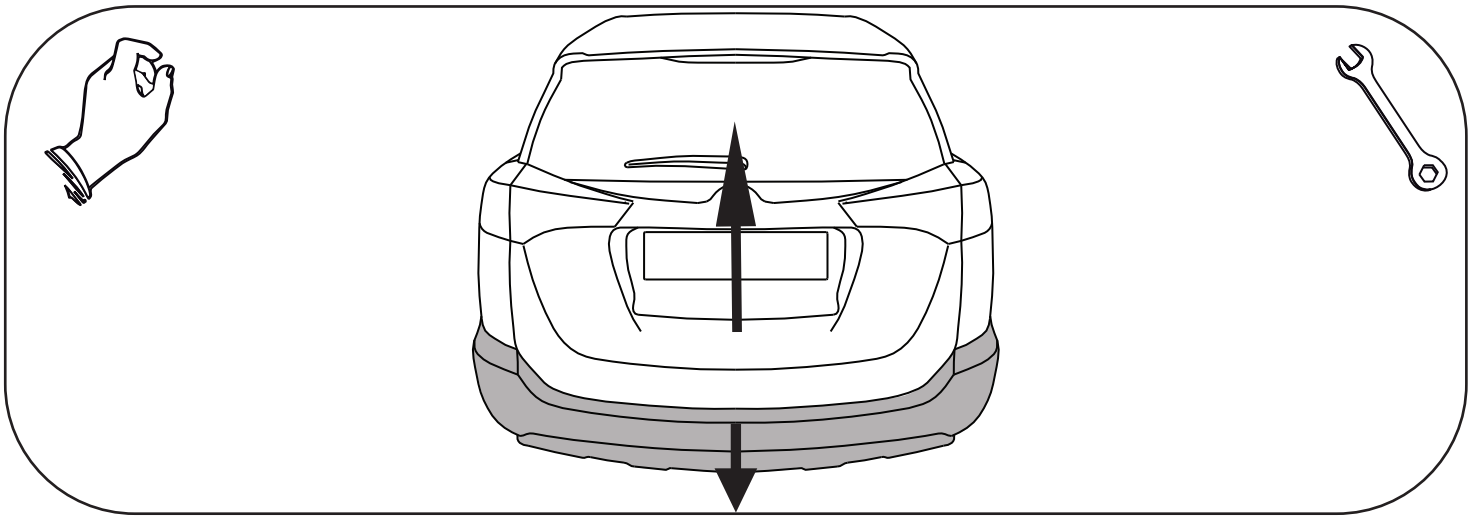

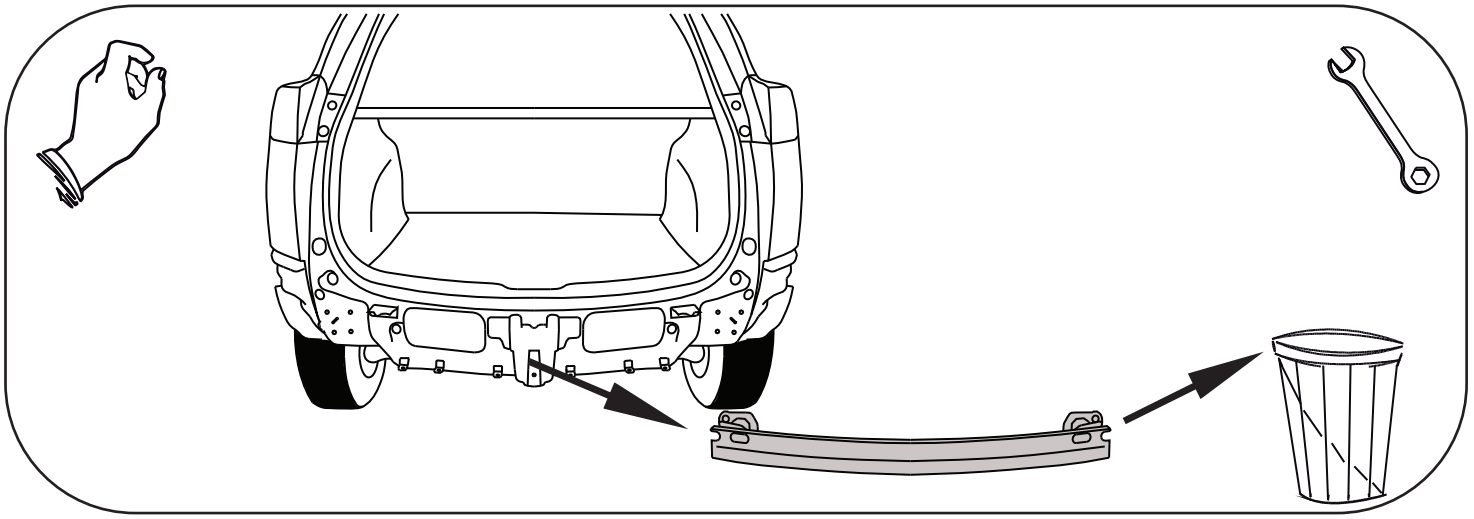

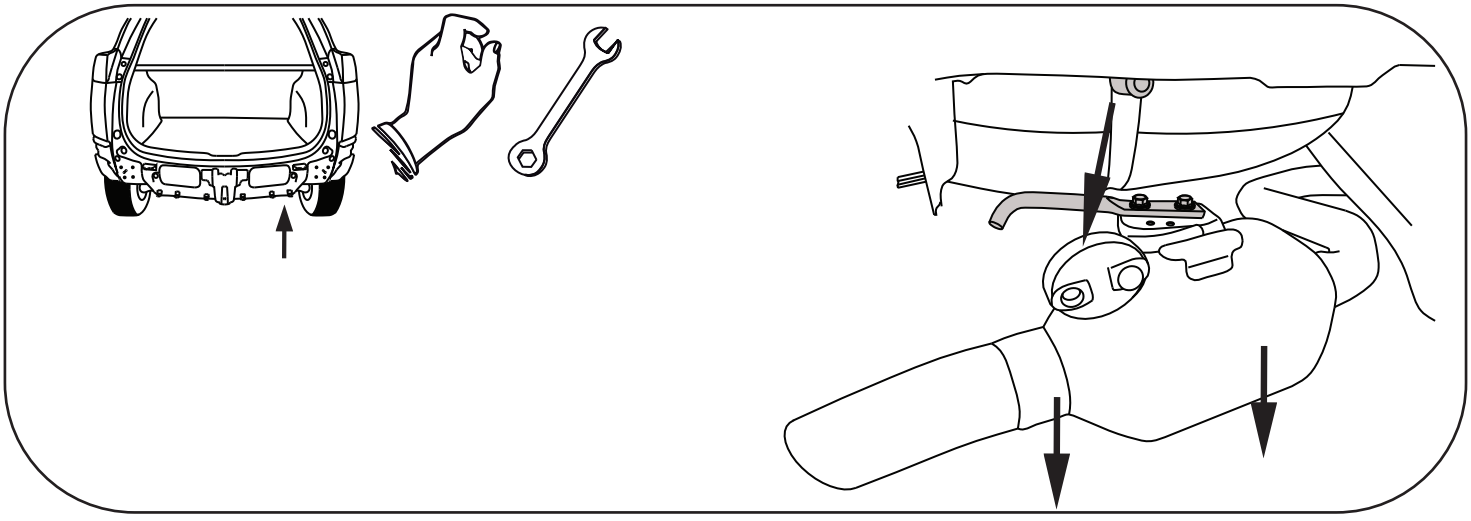

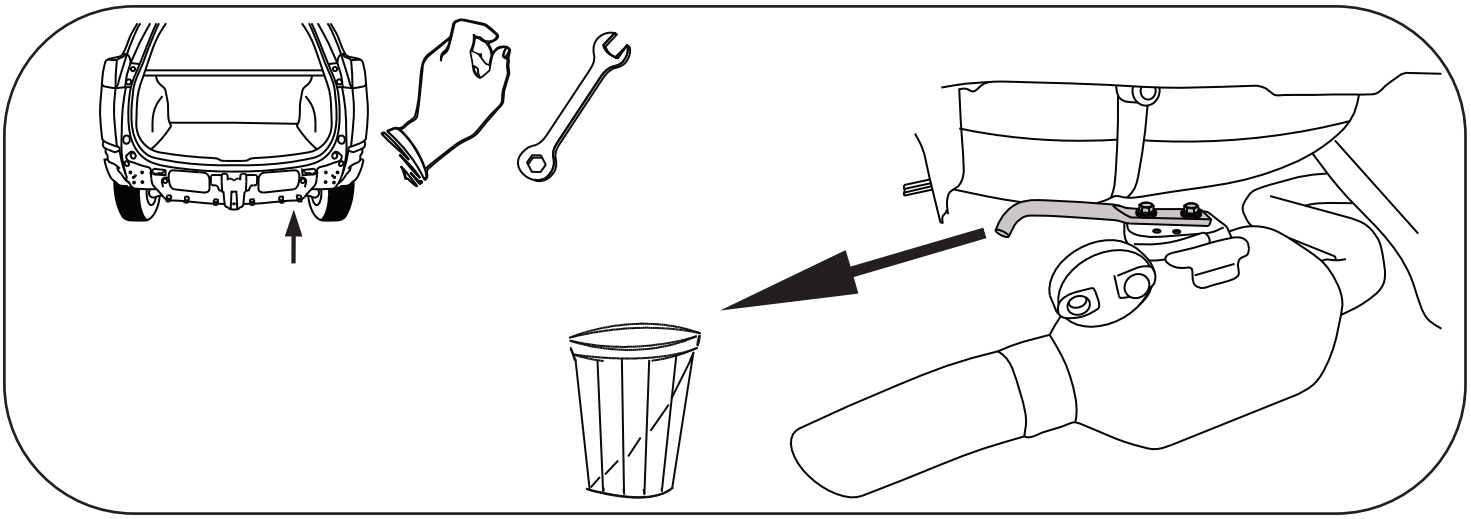

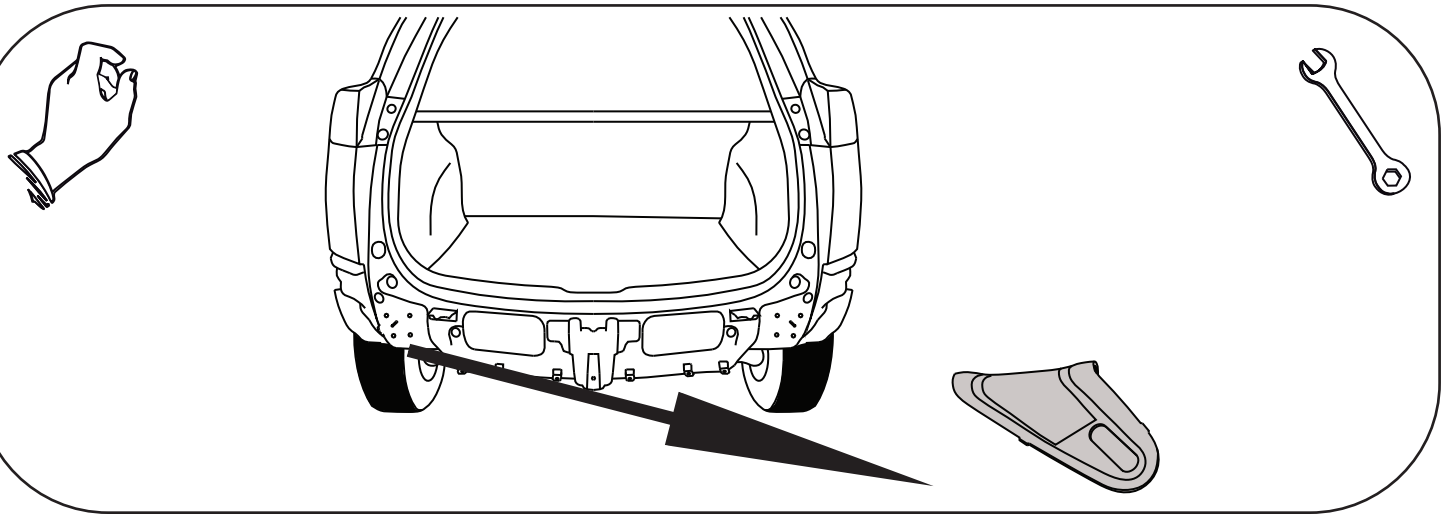

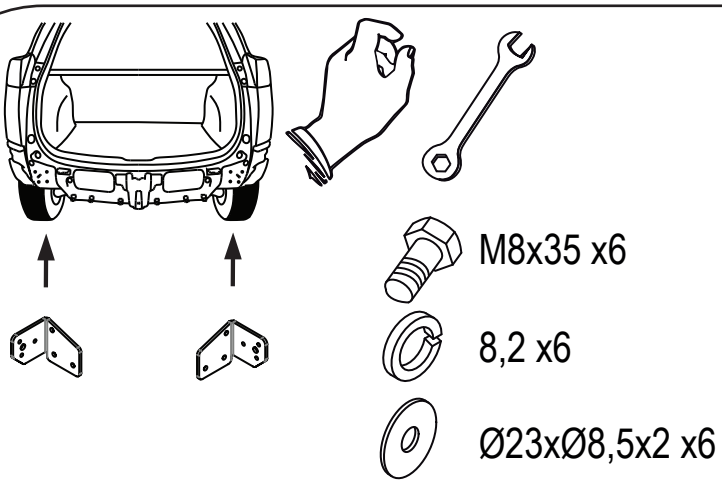
M8x35 x6
8,2 x6
Ø23xØ8,5x2 x6

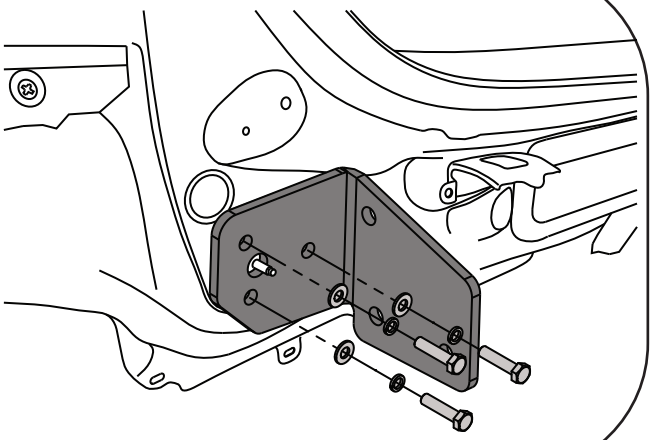

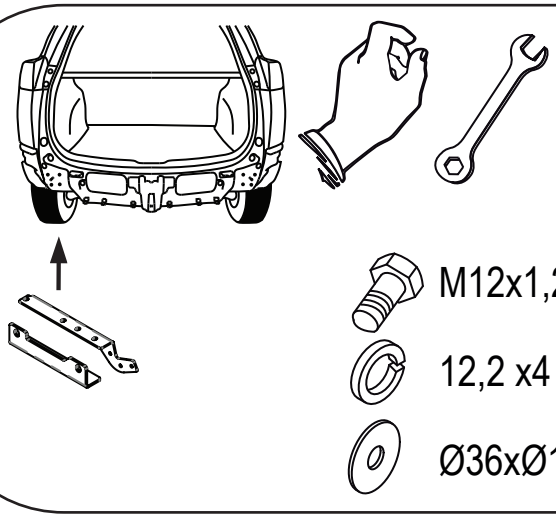
M12x1,25x40 x4
12,2 x4
Ø36xØ13x3 x4

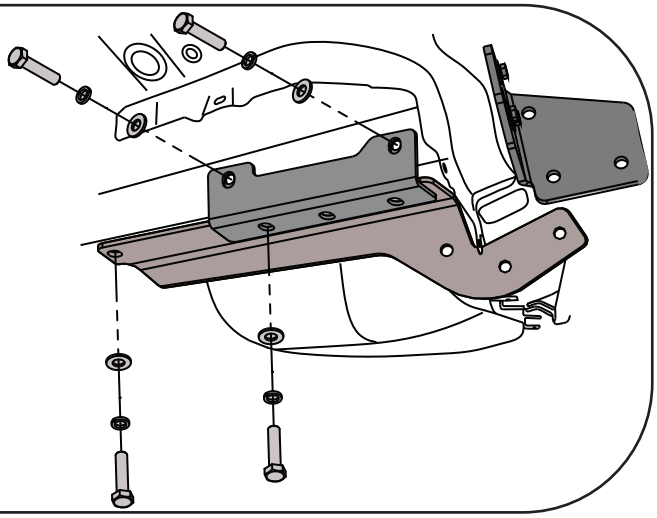

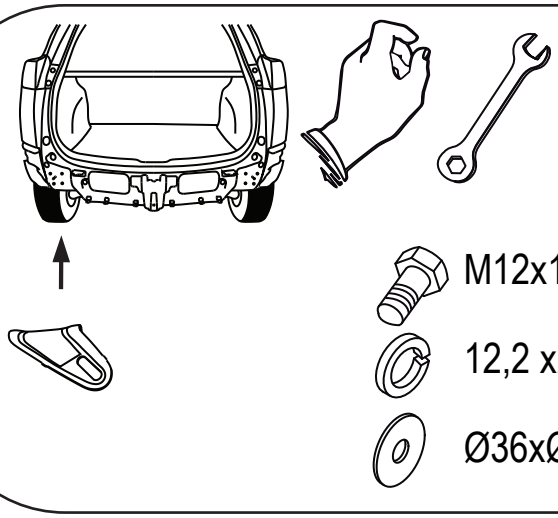
M12x1,25x50 x2
12,2 x2
Ø36xØ13x3 x2

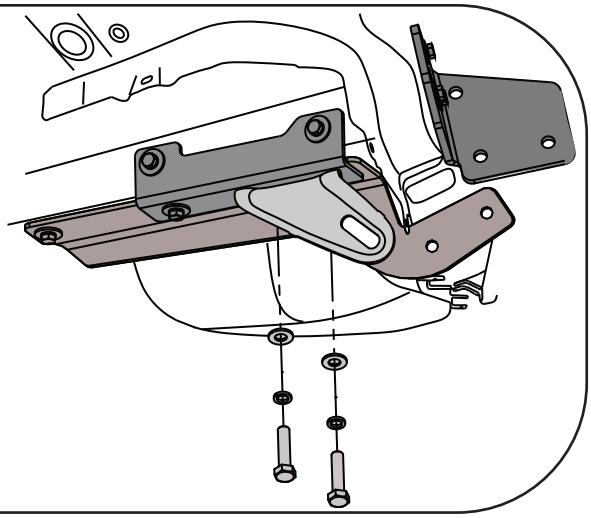

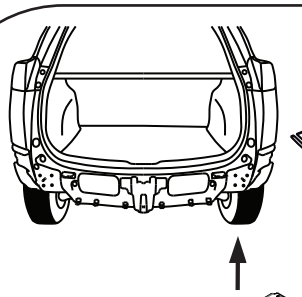

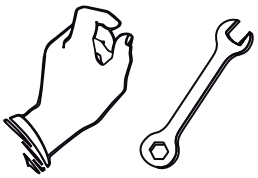

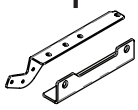



M12x1,25x40 x6



12,2 x6



Ø36xØ13x3 x6

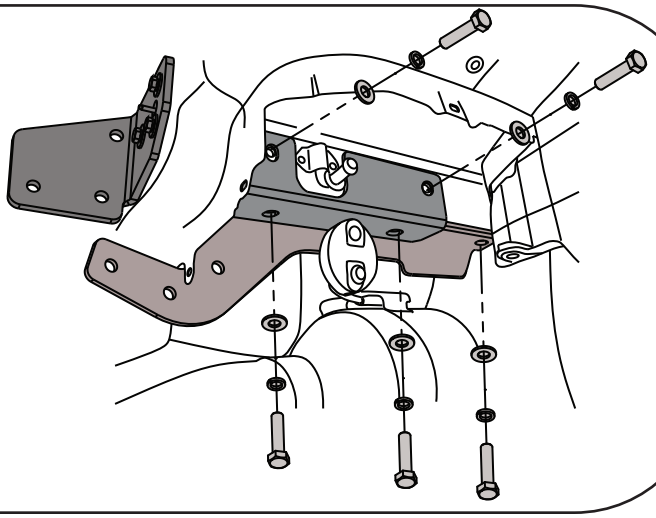

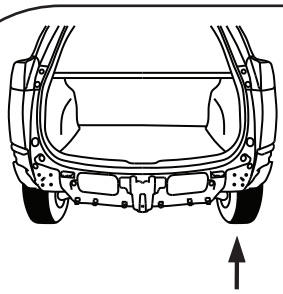

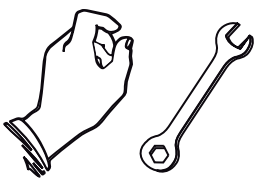

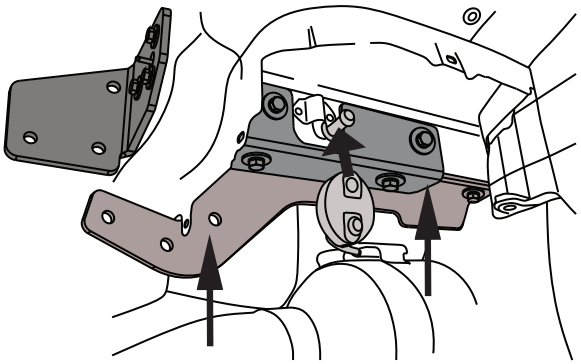

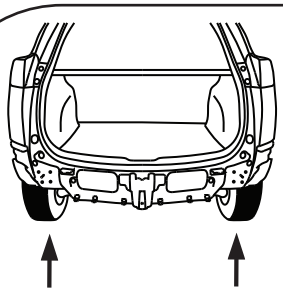

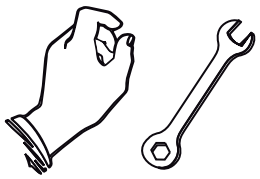



M12x35 x6



12,2 x6



13 x6



M12 x6

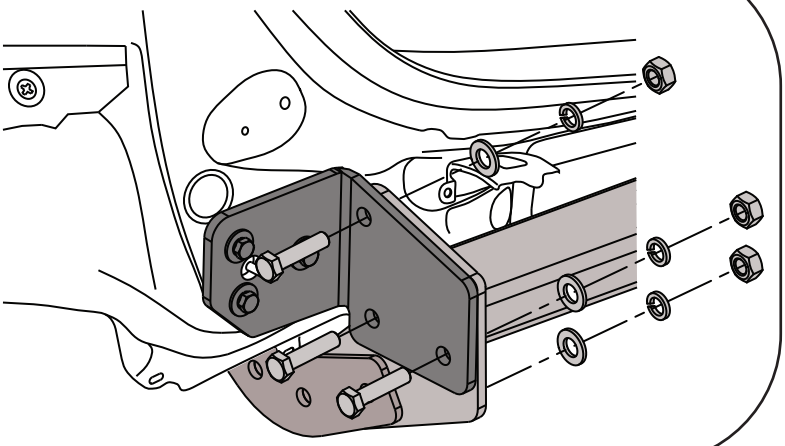

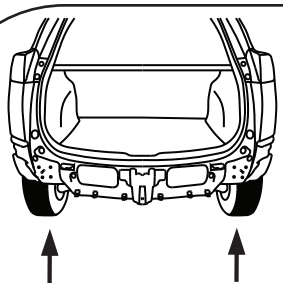

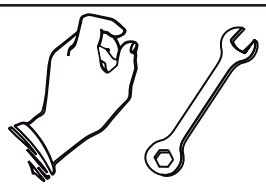



M12x35 x6



12,2 x6



13 x6



M12 x6

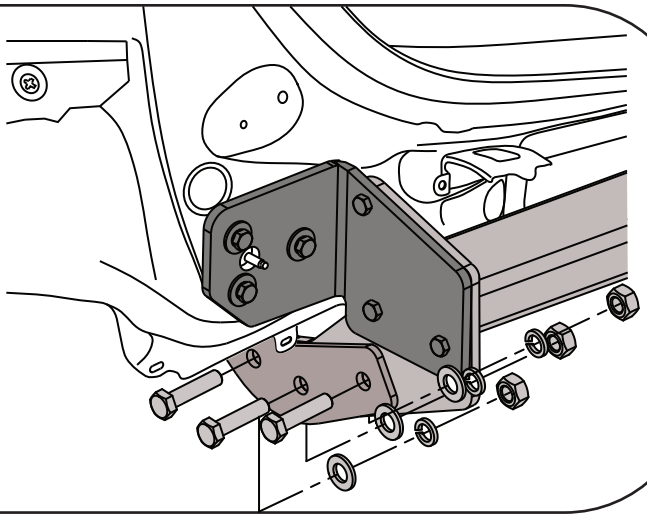

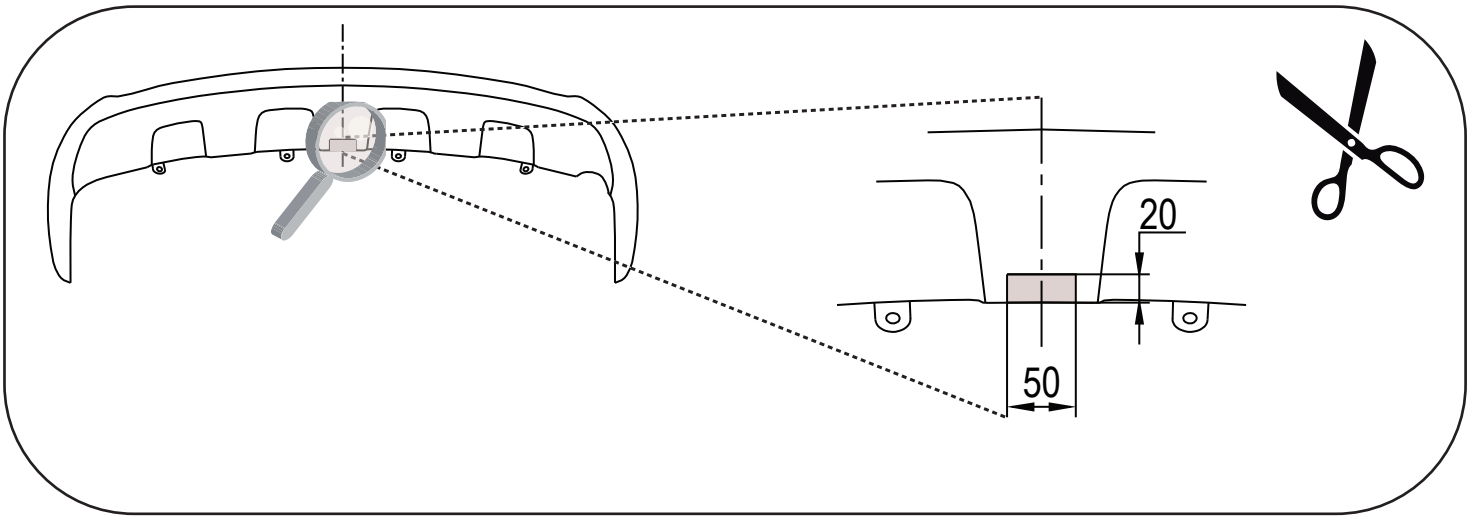
20
50

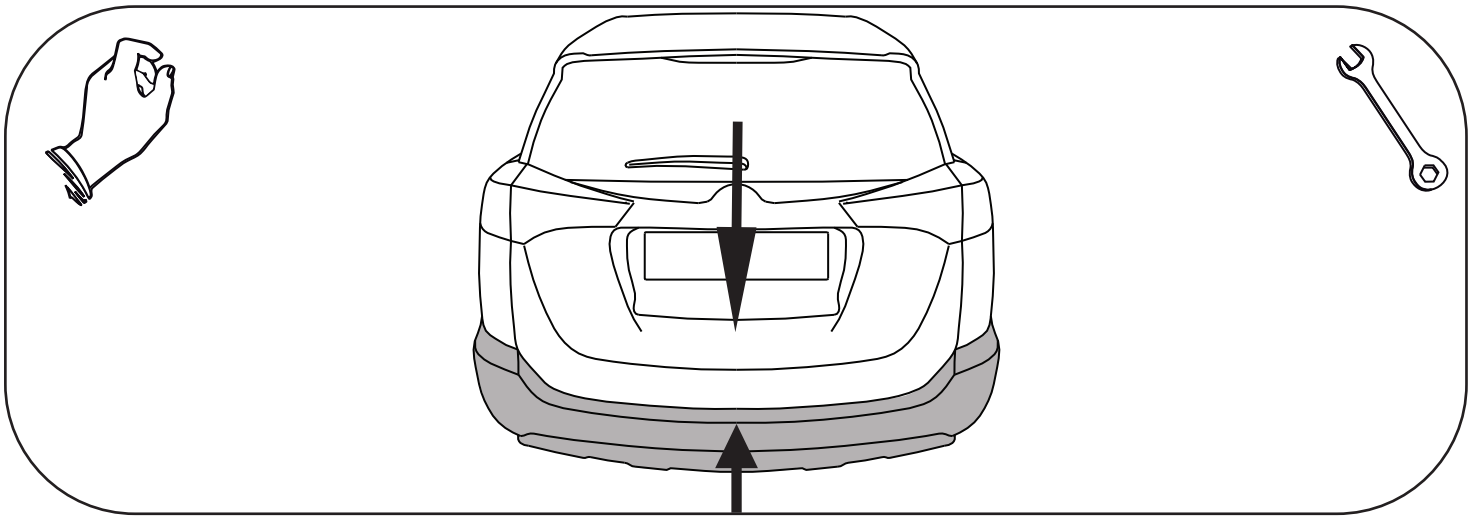

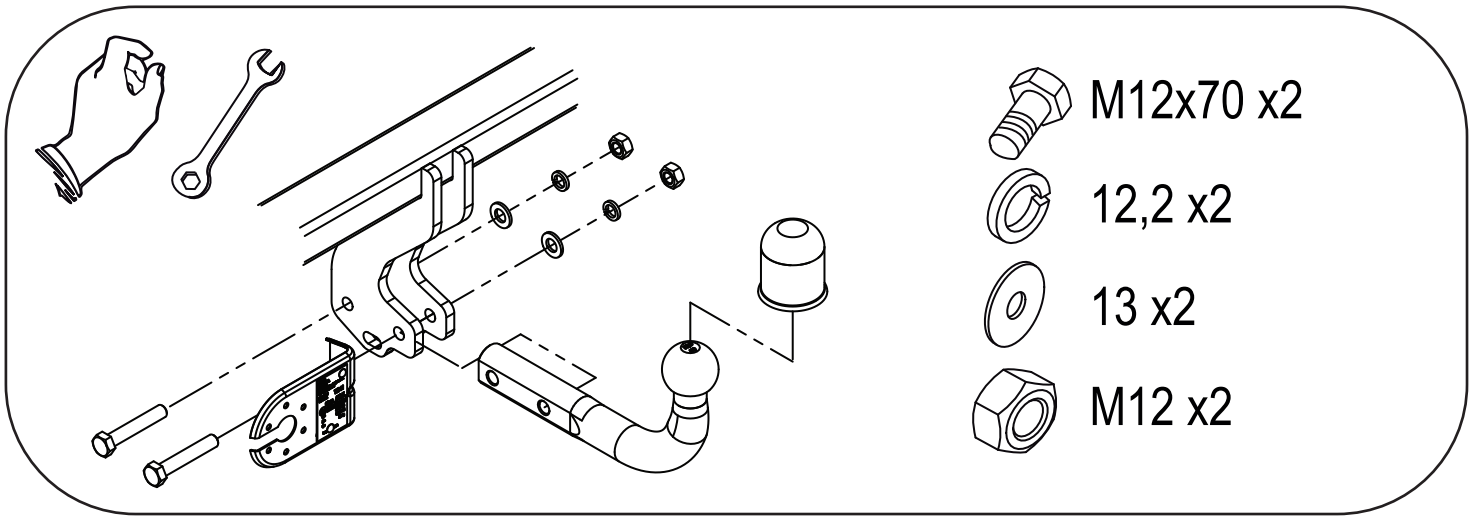
M12x70 x2
12,2 x2
13 x2
M12 x2