IMIOLA
HAKPOL

TOYOTA
LANDCRUISER 5d. J12
LANDCRUISER 3d. J150

01/2003 -

Cat. No. T/028

e20 e20*94/20*0760*00

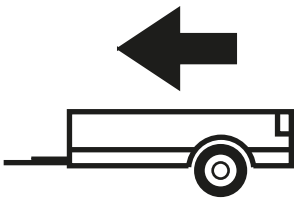

2800kg

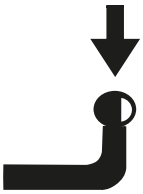

130kg

D = 16,30kN

D (kN) = $\dfrac{\text{MAX kg} \times \text{MAX kg}}{\text{MAX kg} + \text{MAX kg}}$ **x 0,00981**

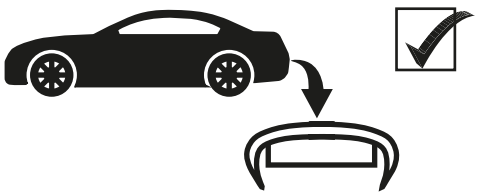



IMIOLA HAK-POL
96-111 KOWIESY, CHOJNATA 23A, POLAND
tel. +48 46 831 73 31, fax +48 831 74 29
e-mail: office@imiola.pl, www.imiola.pl

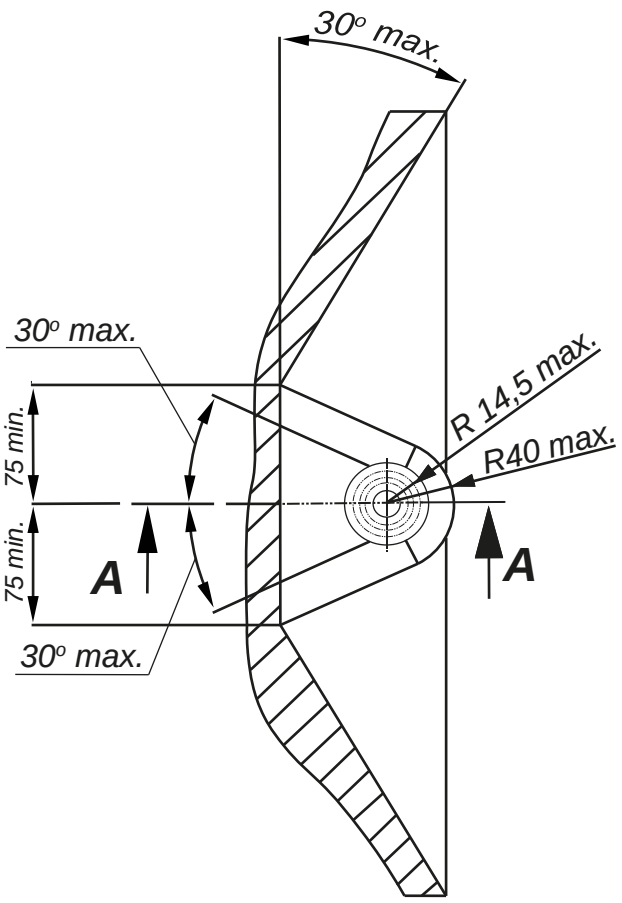

PRZEKRÓJ A-A

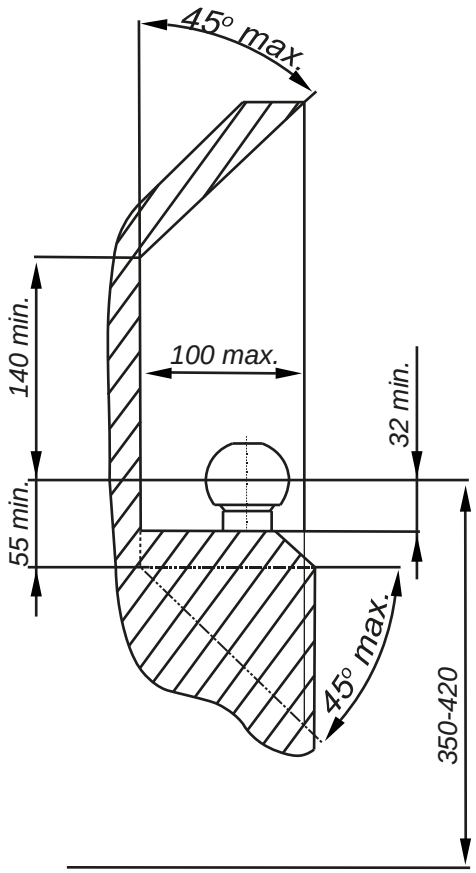

PL *Należy zagwarantować przestrzeń swobodną według załącznika VII, rysunek 25a/b Regulaminu EKG ONZ 55.01 przy dopuszczalnym ciężarze całkowitym pojazdu.*

GB *The clearance specified in appendix VII, diagram 25a/b of Regulation No. 55.01 UN EU must be guaranteed at laden weight of the vehicle.*

F *L'espace libre doit etre garanti conformement a l'annexe VII, illustration de la reglements 55.01 CE pour un poids total en charge autorise du vehicule.*

D *Der Freiraum nach Anhang VII, Abbildung 25a/b der Vorschriften 55.01 EG ist zu gew 25a/b ahrleistenbei zulassigem Gesamtgewichtdes Fahrzeuges.*

Moment skręcający dla śrub i nakrętek (8.8) Torgue settings for nuts and bolts (8.8)	
M8	25Nm
M10	55Nm
M12	85Nm
M14	135Nm
M16	195Nm



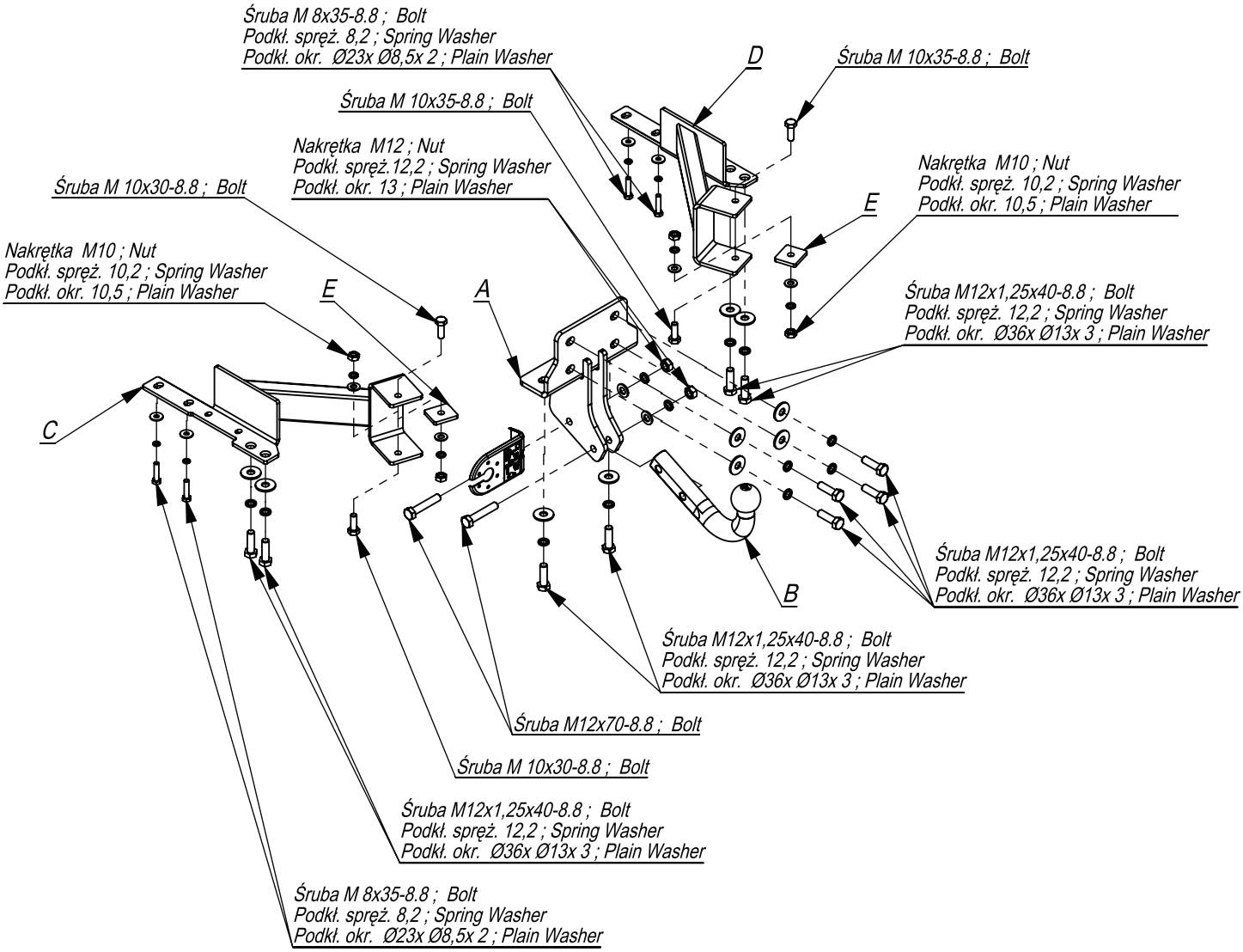

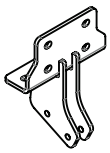	A	x1
	B	x1
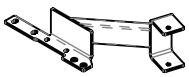	C	x1
	D	x1
	E	x2
	F	x1

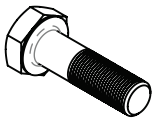	M12x70	2
	M12x1,25x40	10
	M10x35	4
	M8x35	4
	M12	2
	M10	4
	Ø36xØ13x3	10
	13	2
	10,5	4
	8,5	4
	12,2	12
	10,2	4
	8,2	4

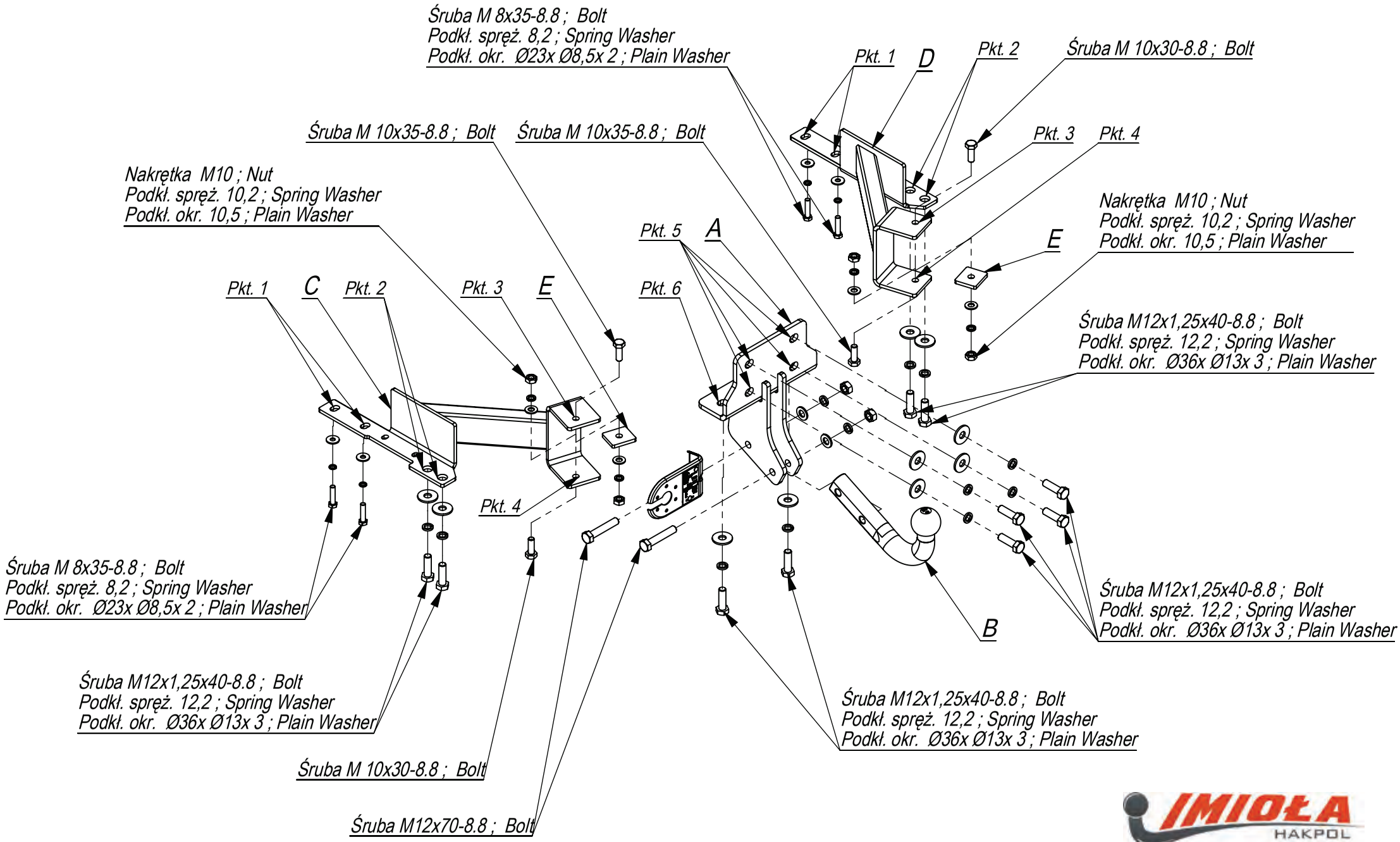

Nr katalogowy: T/028

Marka: Toyota Landcruiser 5D, 3D od 12/2002 ->

IMIOŁA HAKPOL

96-111 Kowiesy, Chojnata 23 A
tel. +48 46 831 73 31

- Odkręcić zderzak oraz metalowe wzmocnienia.
- Element haka A dokręcić do belki poprzecznej samochodu śrubami M12x40x1,25 (pkt 5 i 6).
- Elementy haka C i D dokręcić do podłużnic śrubami M12x40x1,25 (pkt 2) oraz śrubami M8x35 8.8 (pkt 1) (w podłużnicach znajdują się technologiczne otwory z gwintami).
- Poprzez otwory w elementach haka C i D wykonać otwory Ø10,5 w belce poprzecznej i skręcić śrubami M10x35 8.8 (pkt 3, 4) stosując nakładki E.
- Dokręcić wszystkie śruby z momentem wg tabeli.
- Przykręcić metalowe wzmocnienia po uprzednim obcięciu (wg schematu dla wersji J12).
- Wyciąć fragment zderzaka w dolnej jego części.
- Przykręcić zderzak.
- Przykręcić kulę i blachę gniazda elektrycznego śrubami M12x70 8.8 (pkt 7).
- Podłączyć instalację elektryczną.

- Unscrew the bumper and metal reinforcements.
- Screw the element A to the cross bar of the car with bolts M12x40x1,25 (point 5 and 6).
- Screw the elements C and D to the metal clamps with bolts M12x40x1,25 (point 2) and M8x35 8.8 (point 1) (the technological holes with threads are in the metal clamps).
- Drill the holes ø 10,5 in the cross-bar, through the holes in the elements C and D, and screw with bolts M10x30 8.8 (point 3, 4) using plates E.
- Tighten all the bolts according to the torque setting- see the table.
- Cut the metal reinforcements about 45 mm (according to the draft) and next screw them.
- Cut out the fragment of the bumper, in its lower part.
- Screw the bumper.

- Die Stoßstange und die Metallverstärkungen abschrauben.
- Das Tragteil A von dem Querbalken mit den Schrauben M12x40x1,25 (Punkt 5,6) anschrauben.
- Die Tragteile C und D an die Längsträger mit den Schrauben M12x40x1,25 (Punkt 2) und mit den Schrauben M8x35 8.8 (Punkt 1) anschrauben. In den Längsträgern befinden sich die vom Werk aus vorhandene Öffnungen mit Gewinden.
- Durch die Öffnungen in den Tragteilen C und D die Öffnungen Ø10,5 im Querbalken ausführen und mit den Schrauben M10x30 8.8 (Punkt 3,4) mit den Aufsätzen E verschrauben.
- Alle Schrauben mit dem in der Tabelle angegebenem Drehmoment festziehen.
- Die Metallverstärkungen nach Abschneiden um 45 mm nach Schema anschrauben.
- Ein Teil der Stoßstange im unteren Teil ausschneiden.
- Die Stoßstange anschrauben.
- Die Kugel und die Steckdosenhalterung mit den Schrauben M12x70 8.8 (Punkt 7) anschrauben.
- Die Elektroinstallation anschließen.

- Dévisser le pare-chocs avec le renforcement en métal.
- Sérrer l'élément du crochet A à la poutre transversale du véhicule avec les vis M12x40x1,25 (point 5 et 6).
- Sérrer les éléments du crochet C et D aux longerons, en utilisant les vis M12x40x1,25 (point 2) et les vis M8x35 8.8 (point 1) (dans les longerons il y a des trous technologiques avec le filetage).
- A travers les trous dans les éléments du crochet C et D réaliser les trous ø 10,5 dans la poutre transversale et sérrer avec les vis M10x30 8.8 (point 3, 4) en utilisant les rondelles E.
- Serrer tous les boulons avec un couple de serrage selon tableau.
- Sérrer les renforcements en métal après les avoir coupés d'environ 45 mm (selon le schémat).
- Tirrer le fragment du pare-chocs dans la partie inférieure.
- Serrer le pare-chocs.
- Visser la boule et la tôle de la prise electrique à l'aide des boulons M12x70 8.8 (point 7).
- Raccorder le circuit électrique.

- Desenroscar el parachoques y los refuerzos metálicos.
- Apretar el elemento del gancho A a la barra transversal del carro con tornillos M12x40x1,25(punto 5 i 6).
- Apretar los elementos del gancho C y D al chasis con tornillos M12x40x1,25 (punto 2) y con tornillos M8x35 8.8 (punto 1) (en el chasis se encuentran orificios tecnológicos con roscas).
- A través de los orificios en los elementos de ganancia C y D, hacer agujeros de ø 10,5 en la barra transversal y apretar con tornillos M10x30 8.8 (puntos 3 y 4) utilizando las capas E.
- Apretar todos los tornillos con el par según la tabla anterior.
- Atornillar el refuerzo de metal después del corte (según el diagrama para la versión J12).
- En la parte inferior del parachoques un corte.
- Apretar el parachoques.
- Apretar la bola y la placa de la toma de corriente tornillos M12x70 8.8. (punto 7).
- Conectar la instalación eléctrica.

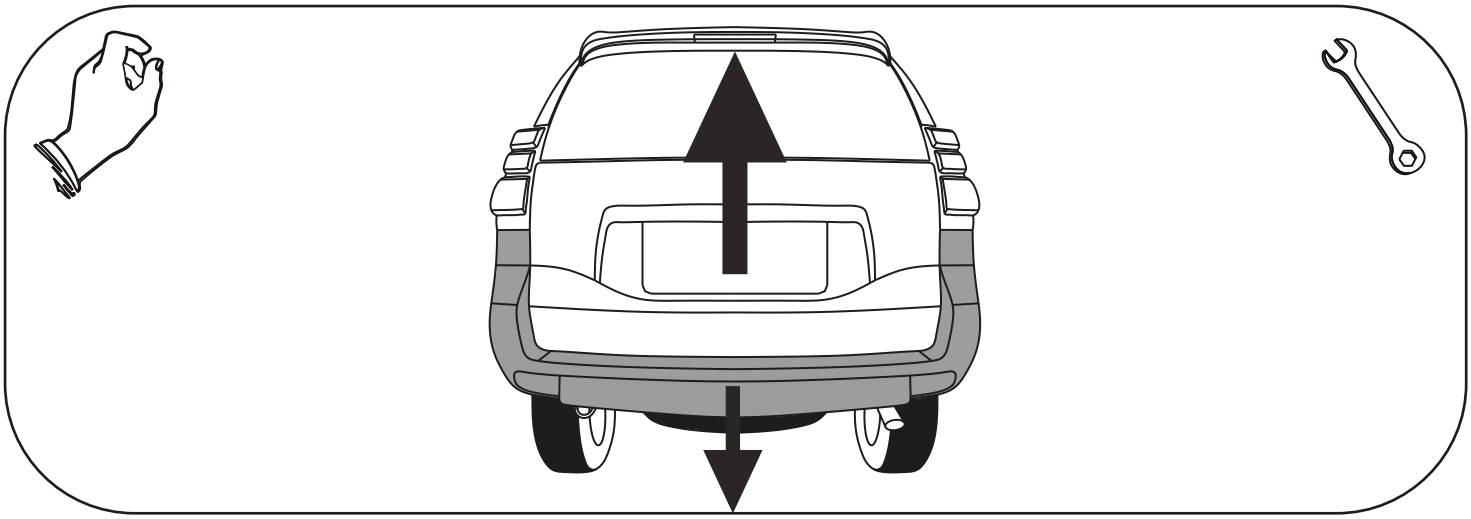

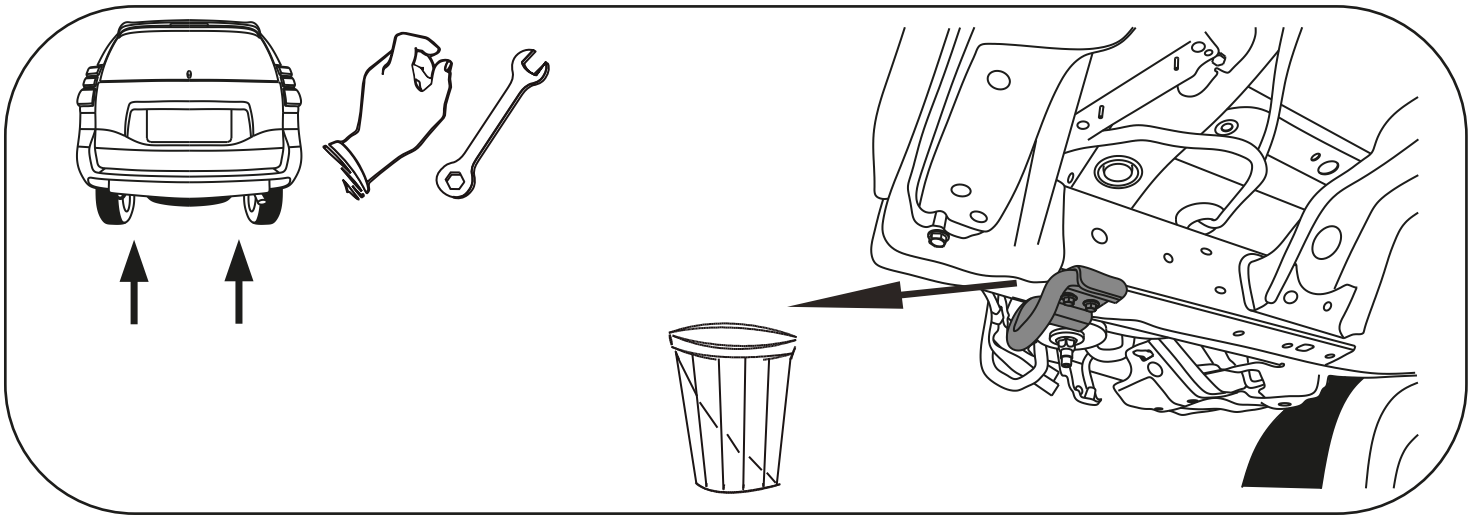

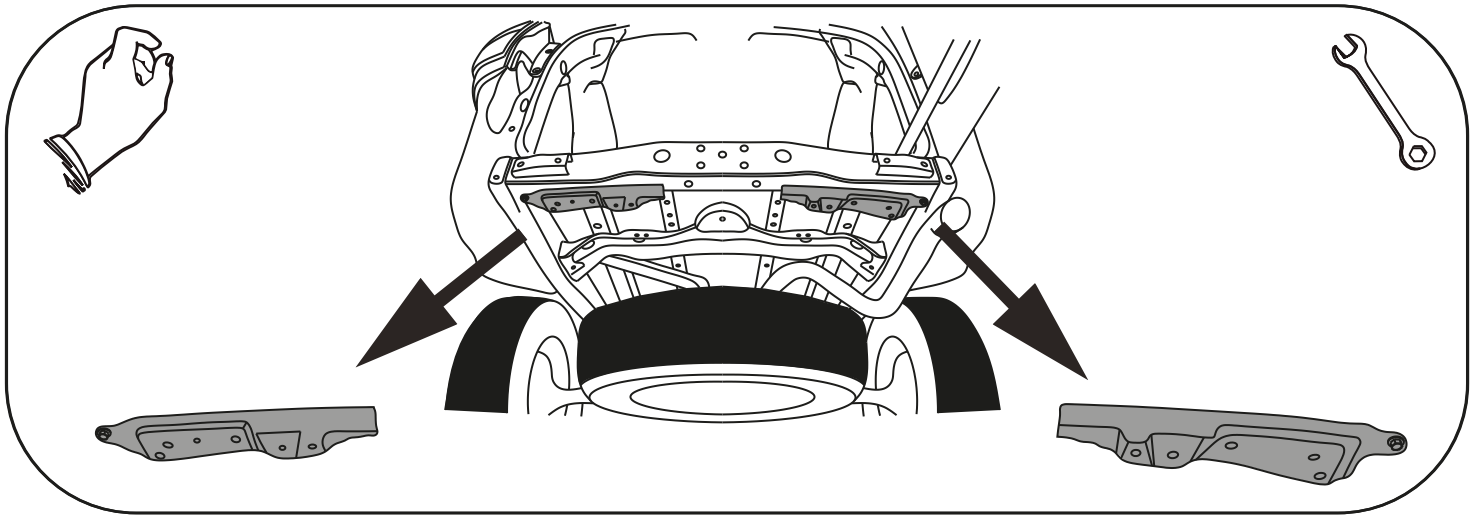

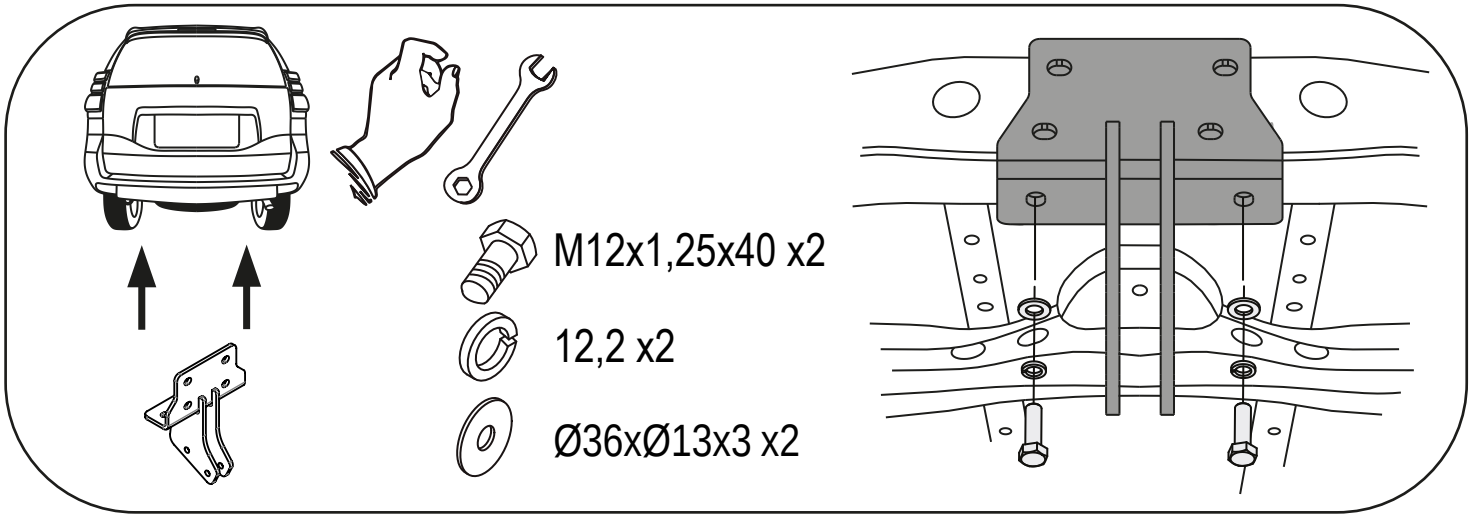
M12x1,25x40 x2
12,2 x2
Ø36xØ13x3 x2

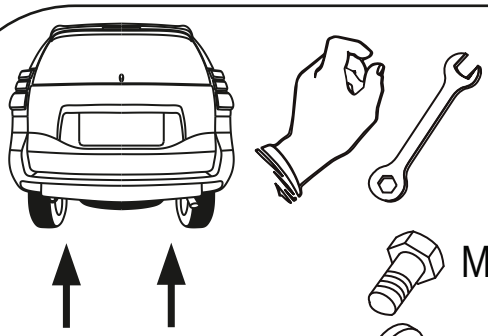

M12x1,25x40 x4

12,2 x4

Ø36xØ13x3 x4

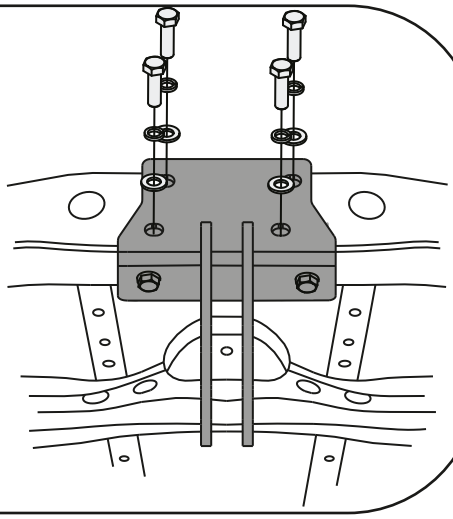

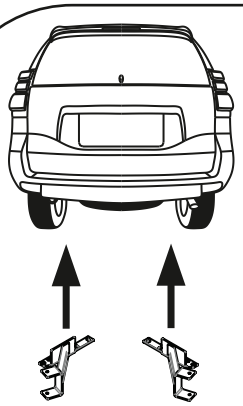

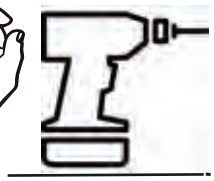

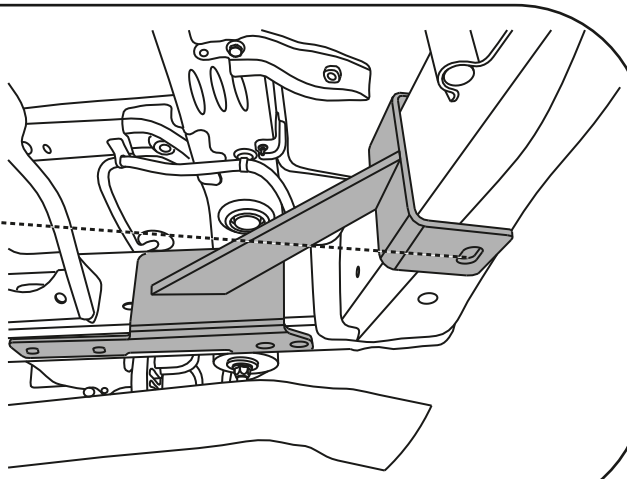

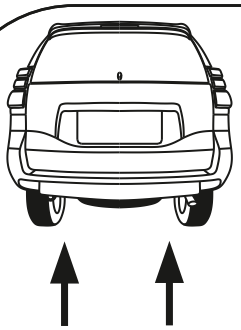

M8x35 x4

8,2 x4

Ø23xØ8,5x2 x4

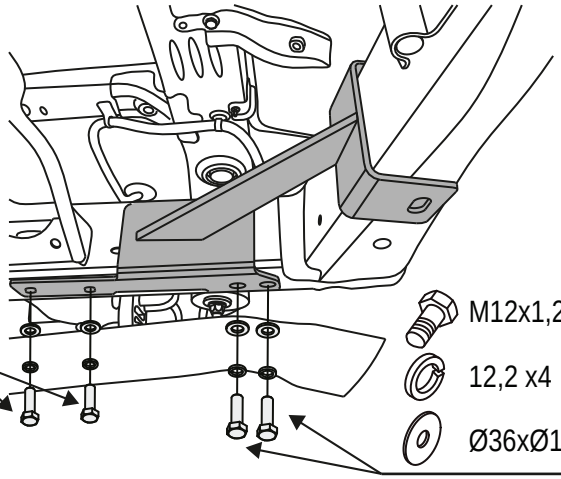

M12x1,25x40 x4

12,2 x4

Ø36xØ13x3 x4

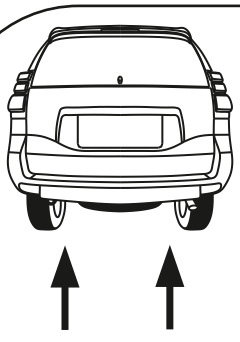

M10x35 x2

10,2 x2

10,5 x2

M10 x2

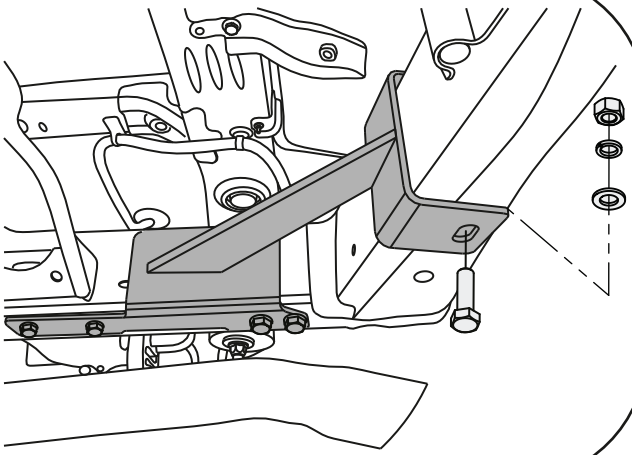

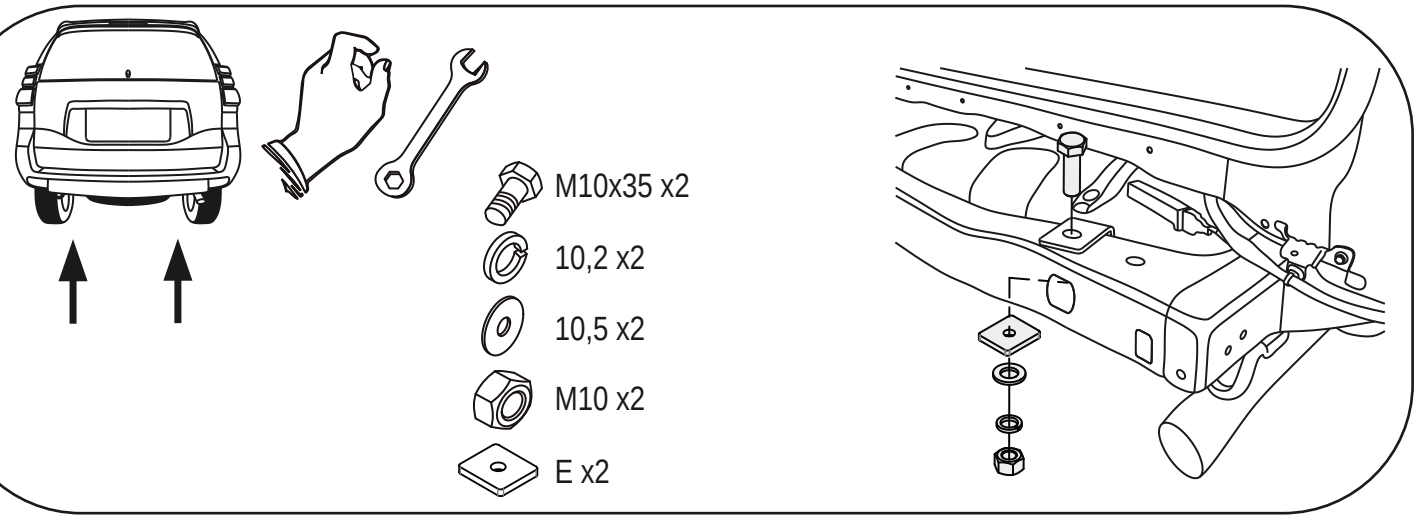
M10x35 x2
10,2 x2
10,5 x2
M10 x2
E x2

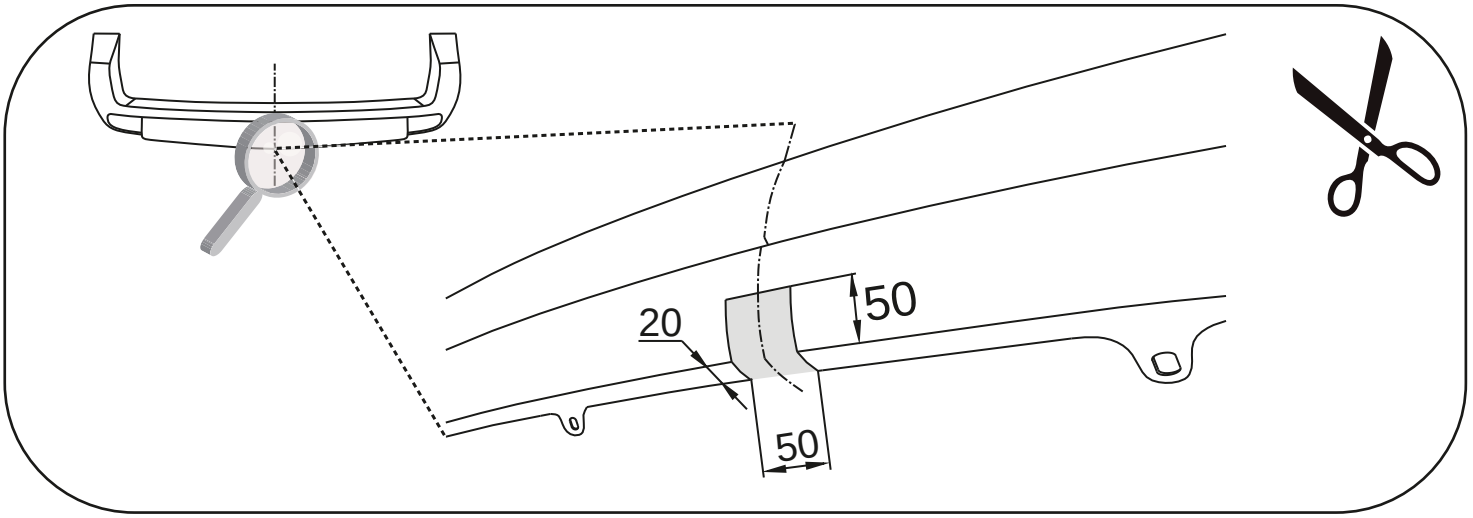
20
50
50

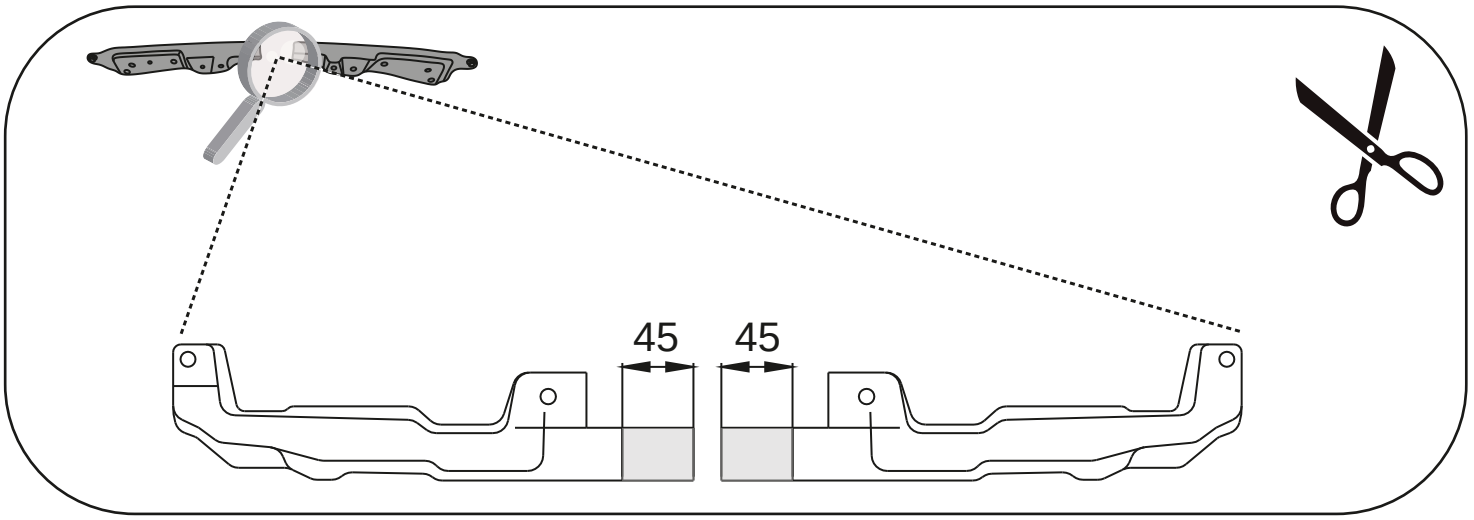
45
45

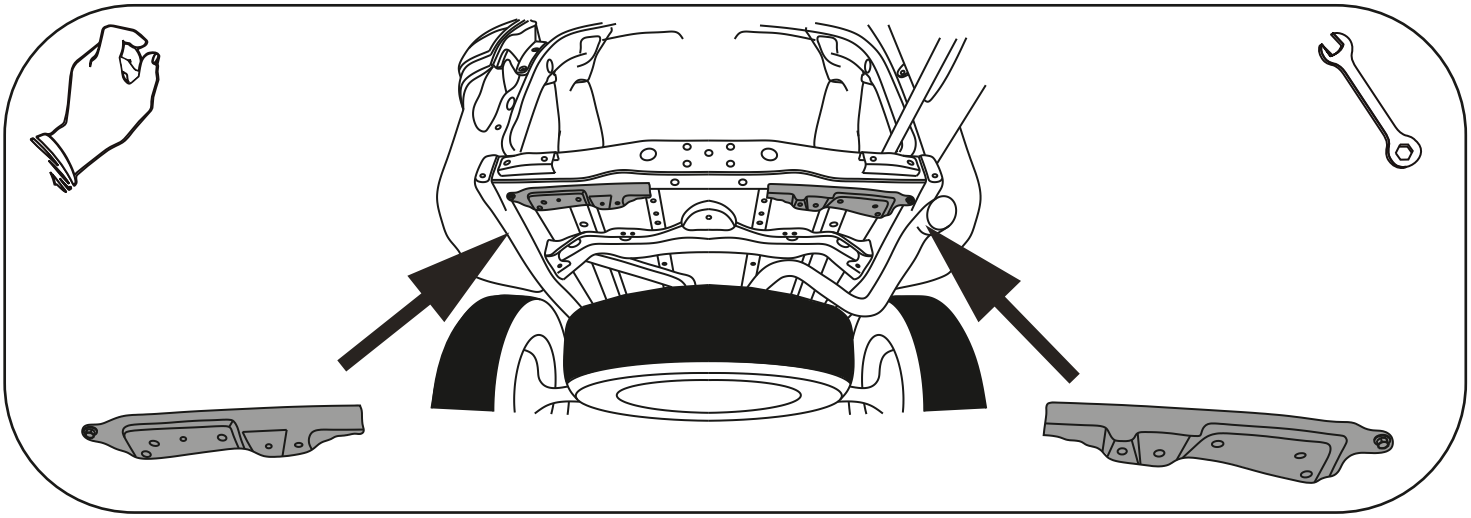

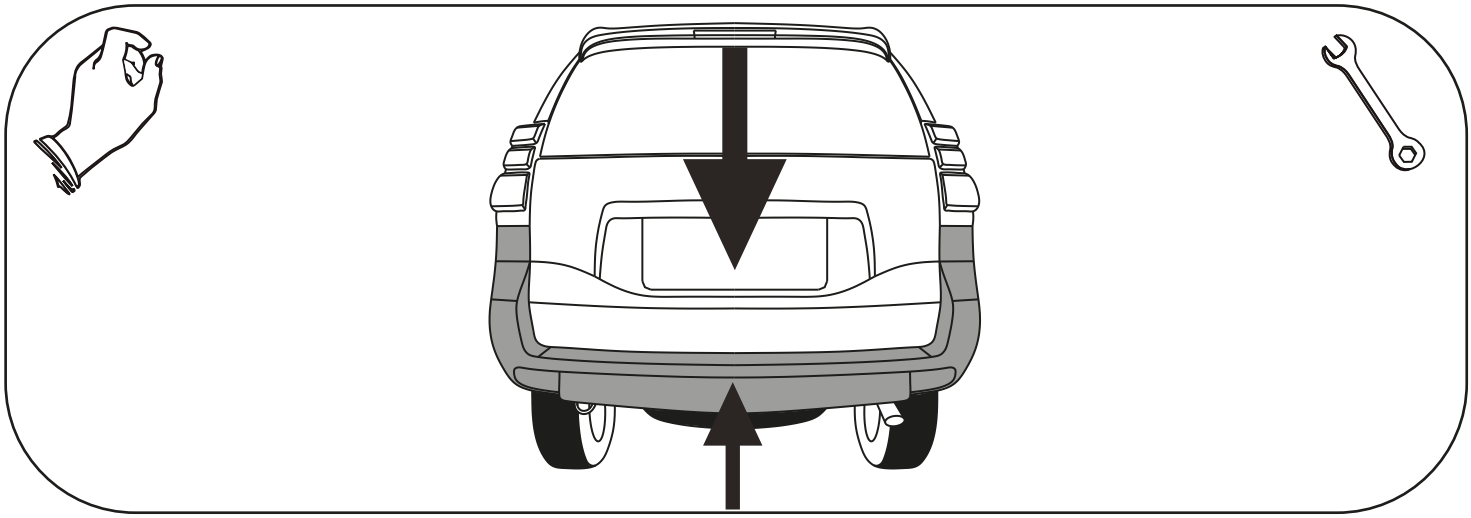

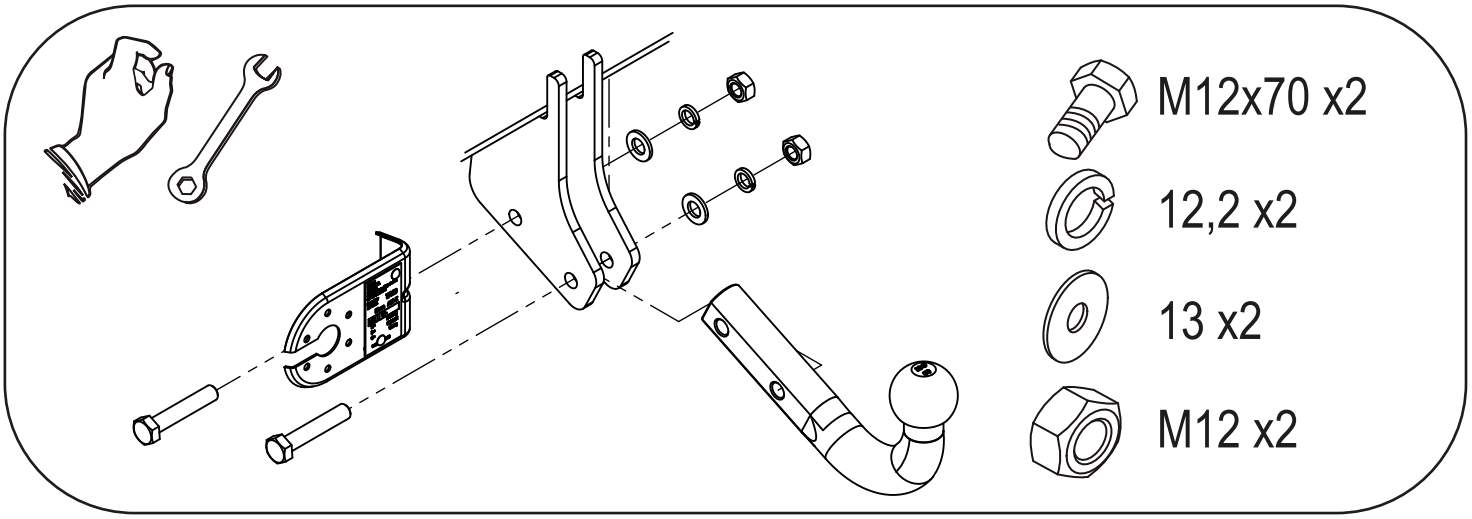
M12x70 x2
12,2 x2
13 x2
M12 x2