IMIOLA
HAKPOL

TOYOTA RAV-4

2005-

Cat. No. **T/027**

e20 e20*94/20*0604*00

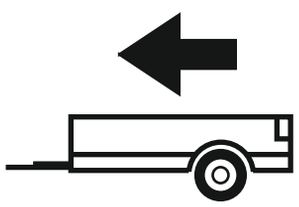

2050kg

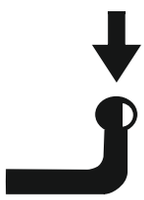

90kg

D=10,41kN

D (kN) = $\dfrac{\text{MAX kg} \times \text{MAX kg}}{\text{MAX kg} + \text{MAX kg}}$ **x 0,00981**

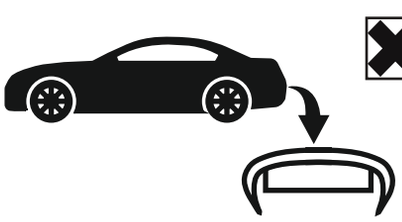



IMIOLA HAK-POL

96-111 KOWIESY, CHOJNATA 23A, POLAND

Tel. + 48 46 831 73 31, fax +48 831 74 29

e-mail: office@imiola.pl, www.imiola.pl

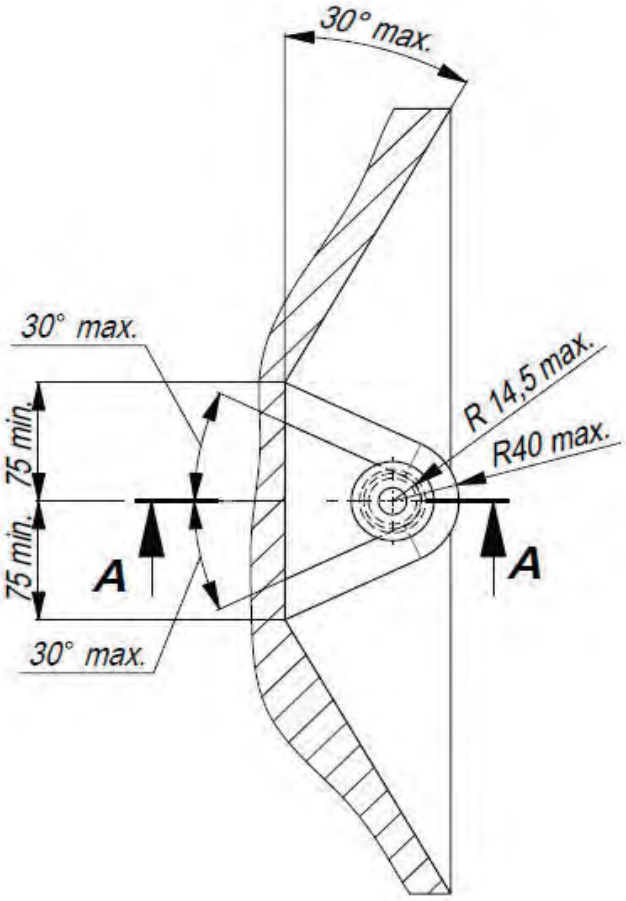

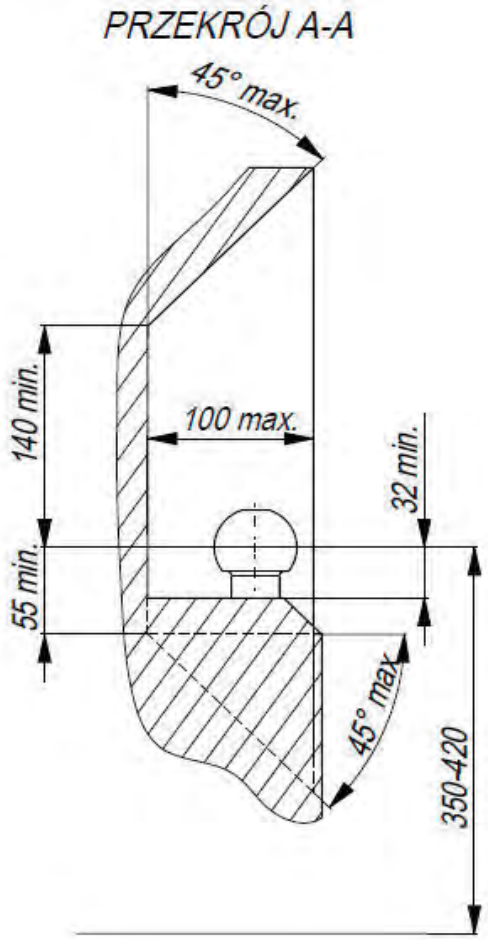

PL Należy zagwarantować przestrzeń swobodną według załącznika VII, rysunek 25a/b Regulaminu EKG ONZ 55.01 przy dopuszczalnym ciężarze całkowitym pojazdu.

GB The clearance specified in appendix VII, diagram 25a/b of Regulation No. 55.01 UN EU must be guaranteed at laden weight of the vehicle.

F L'espace libre doit etre garanti conformement a l'annexe VII, illustration de la reglements 55.01 CE pour un poids total en charge autorise du vehicule.

D Der Freiraum nach Anhang VII, Abbildung 25a/b der Vorschriften 55.01 EG ist zu gew 25a/b ahrleistenbei zulassigem Gesamtgewichtdes Fahrzeuges

---

Moment skręcający dla śrub i nakrętek (8.8) **Torgue settings for nuts and bolts (8.8)**	
M8	**25Nm**
M10	**55Nm**
M12	**85Nm**
M14	**135Nm**
M16	**195Nm**

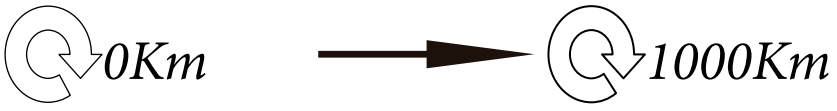

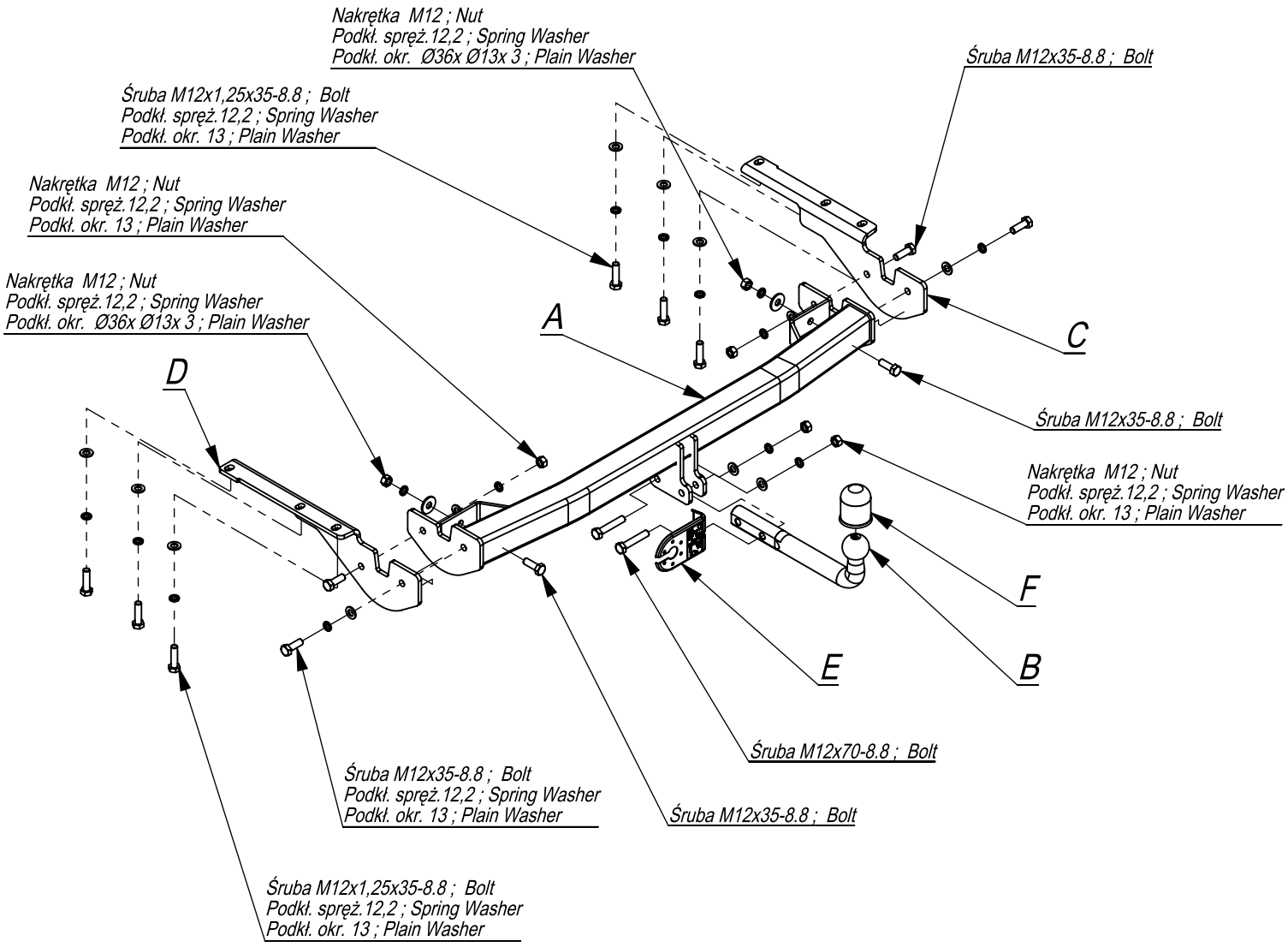

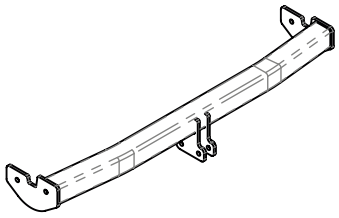	A	x1
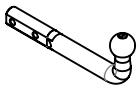	B	x1
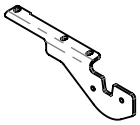	C	x1
	D	x1
	E	x1
	F	x1

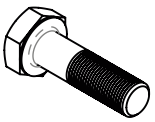	M12x70	2
	M12x35	6
	M12x1,25x35	6
	M12	6
	Ø36xØ13x3	2
	13	12
	12,2	14

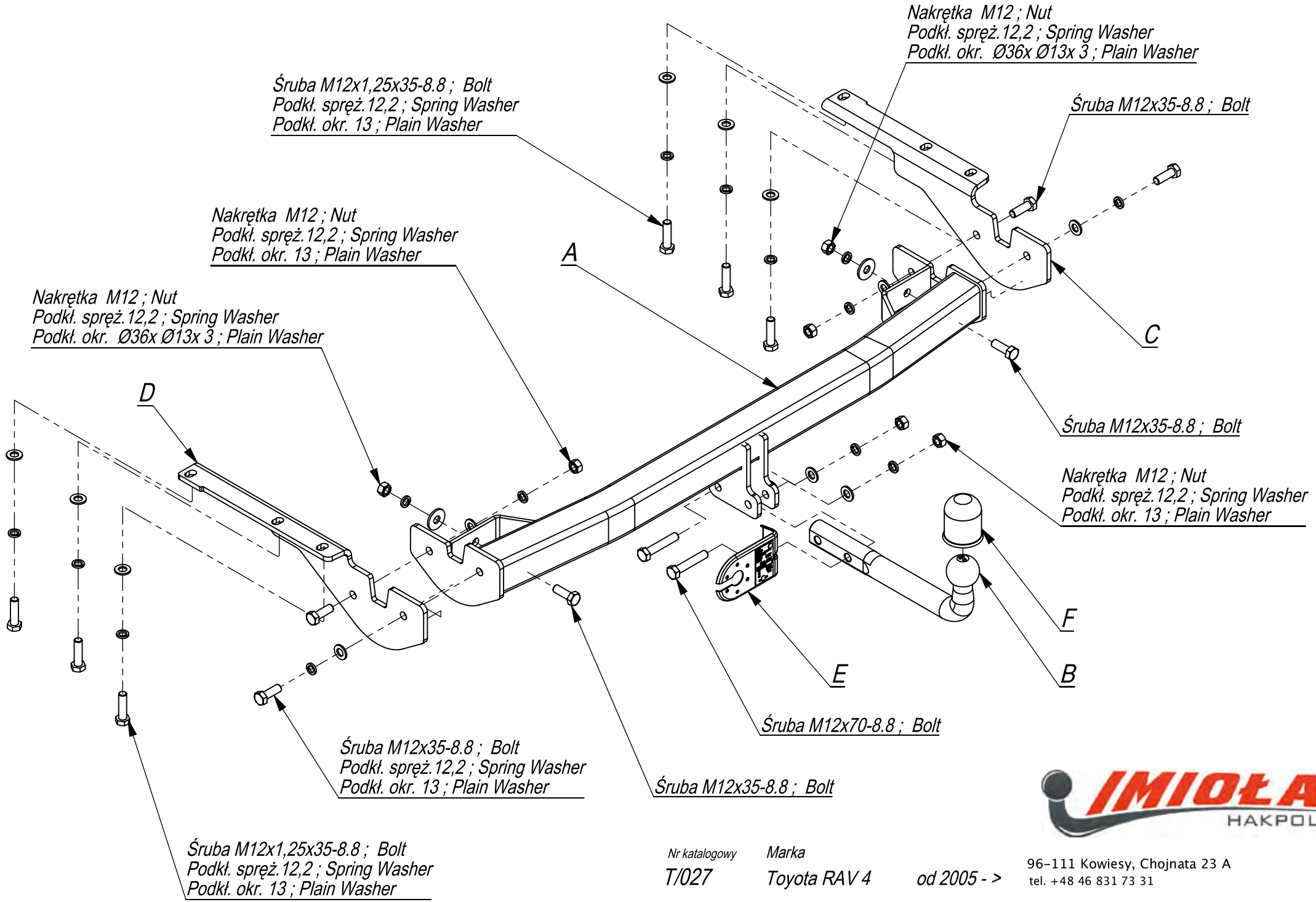

Nr katalogowy	Marka		
T/027	Toyota RAV 4	od 2005 - >	

IMIOŁA HAKPOL
96-111 Kowiesy, Chojnata 23 A
tel. +48 46 831 73 31

- Do spodu podłużnic (w których znajdują się otwory montażowe z gwintami) przykręcić lekko elementy haka C i D śrubami M12x35x1,25 (pkt 1).
- Do elementów haka C i D dokręcić belkę haka A śrubami M12x40 8.8 (pkt 2).
- Przykręcić kulę i blachę gniazda elektrycznego śrubami M12x70 8.8.
- Dokręcić wszystkie śruby z momentem wg tabeli.
- Podłączyć instalację elektryczną.

- Screw slightly the elements C and D to the bottom of the metal clamps (where are located the fitting holes with threads) with bolts M12x35x1,25 (point 1).
- Screw the main bar A to the elements C and D with bolts M12x40 8.8(point 2).
- Fix the ball and electric plate with bolts M12x70 8.8.
- Tighten all the bolts according to the torque setting- see the table.
- Connect the electric wires.
-

- Visser legerement les éléments du crochet C et D aux longerons partie Basse (munis des ouvertures taraudées) par les boulons M12x35x1,25 (point 1),
- Serrer la traverse de crochet A aux éléments C et D avec de boulons M12x35 8.8 (point 2),
- Visser le crochet d'attelage et socle de prise électrique par les boulons M12x70 8.8.,
- Serrer tous les boulons avec un couple de serrage selon tableau,
- Raccorder le circuit électrique.
-

- Von unten der Längsträger, wo sich die Montageöffnungen mit den Gewinden befinden, die Tragteile C und D mit den Schrauben M12x35x1,25 (Punkt 1) locker anschrauben.
- An die Tragteile C und D den Querbalken A mit den Schrauben M12x40 8.8 (Punkt 2) anschrauben.
- Die Kugel und die Steckdosenhalterung mit den Schrauben M12x70 8.8 anschrauben.
- Alle Schrauben mit dem in der Tabelle angegebenem Drehmoment festziehen.
- Die Elektroinstallation anschließen.

- Fijar los elementos C y D del gancho a los largueros con tornillos M12x35x1,25 8.8 (punto 1).
- Fijar el gancho A a los elementos C y D con tornillos M12x35 8.8 (punto 2)..
- Atornille la bola y la placa de toma de corriente eléctrica. con tornillos M12x70 8.8.
- Apretar todos los tornillos al torque de acuerdo con la tabla.
- Conectar la instalación eléctrica.

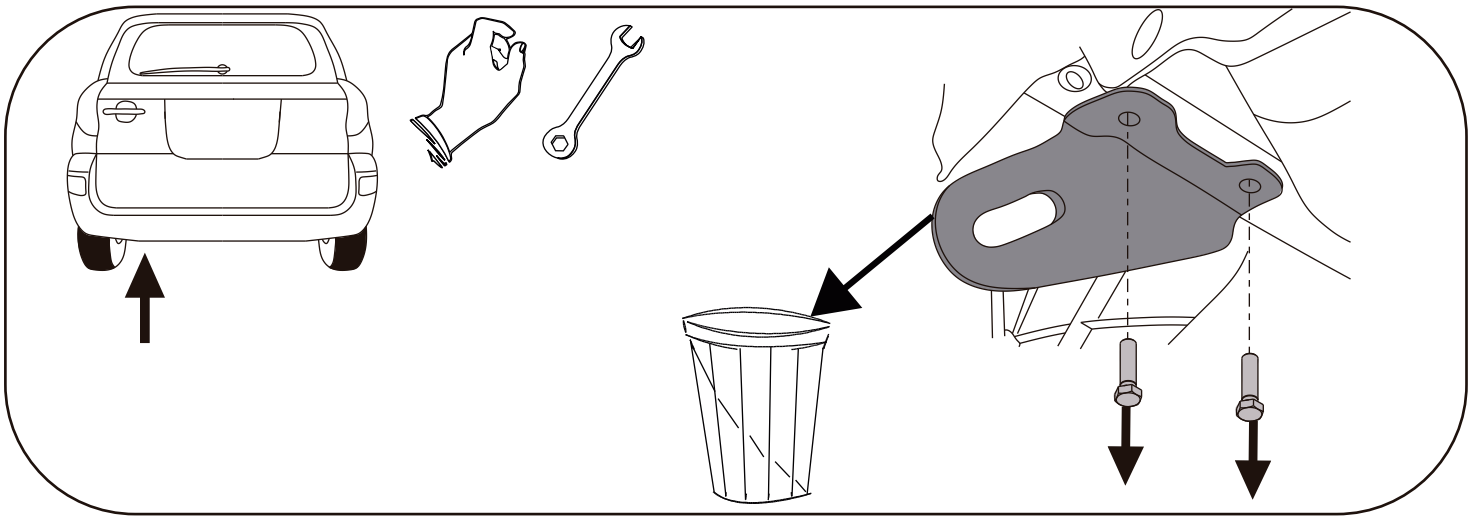

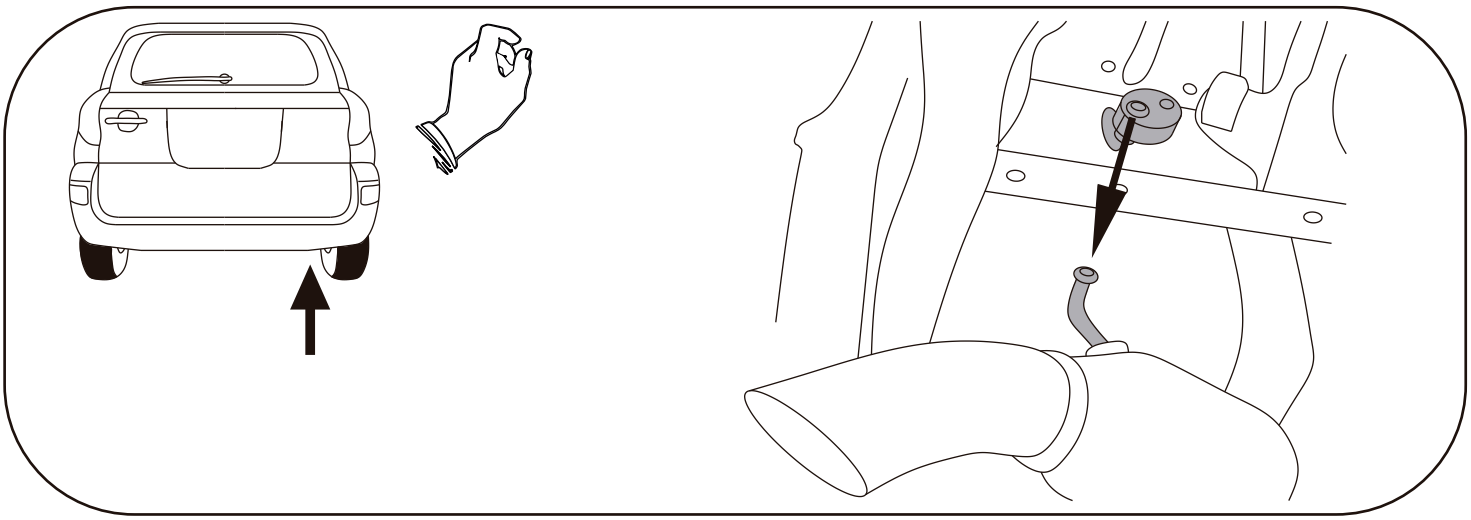

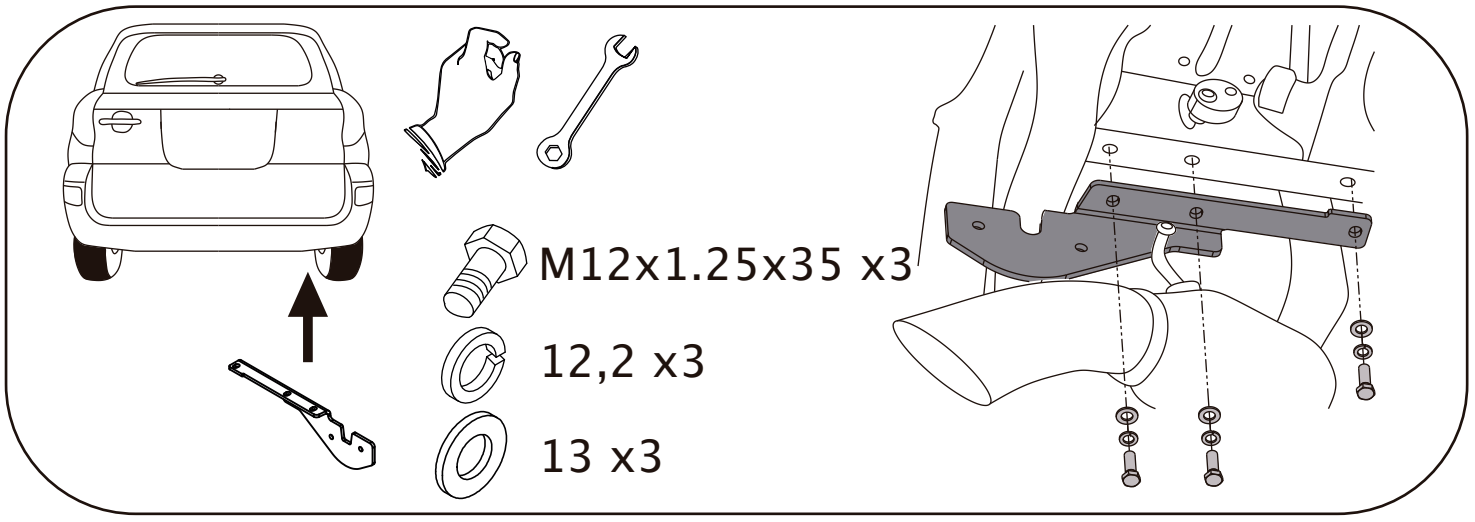
M12x1.25x35 x3
12,2 x3
13 x3

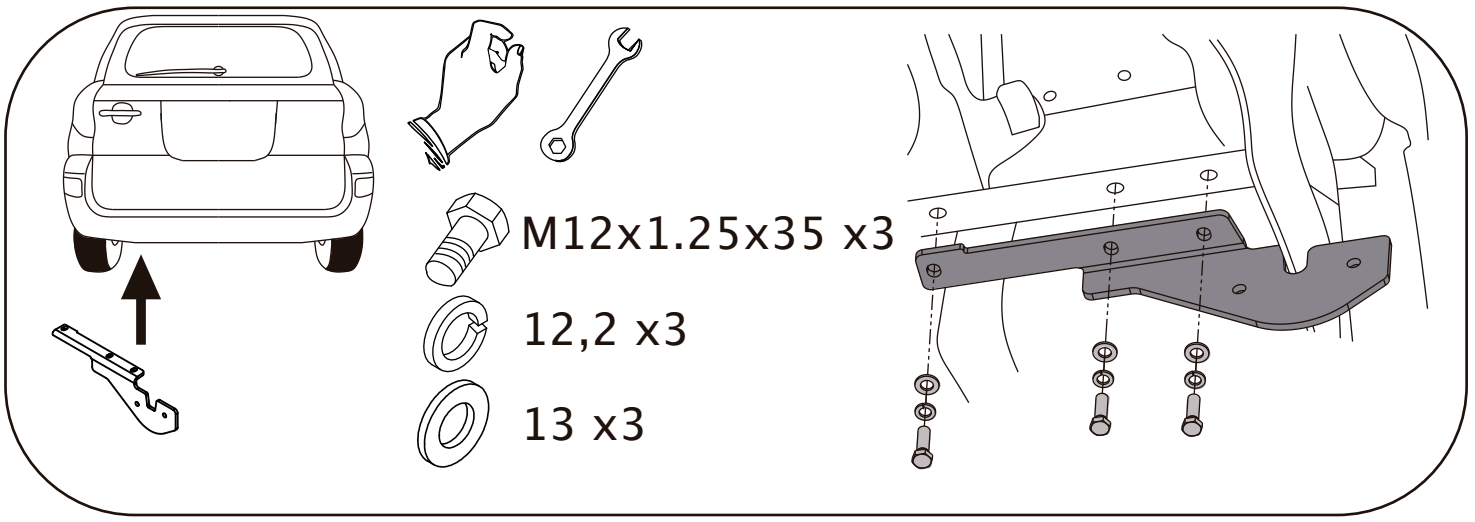
M12x1.25x35 x3
12,2 x3
13 x3

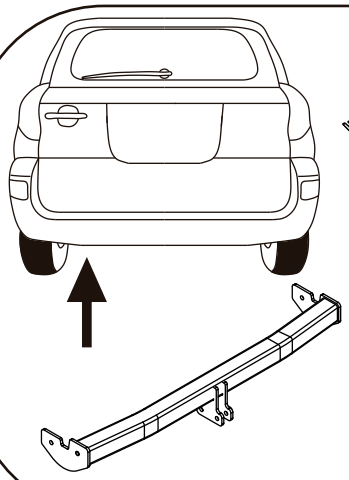

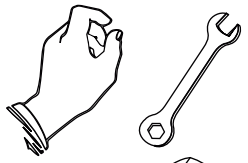



M12x35 x2



12,2 x2



13 x2



M12 x1

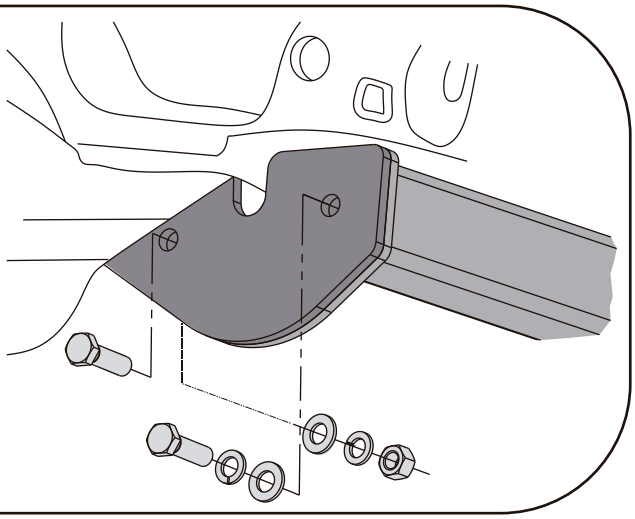

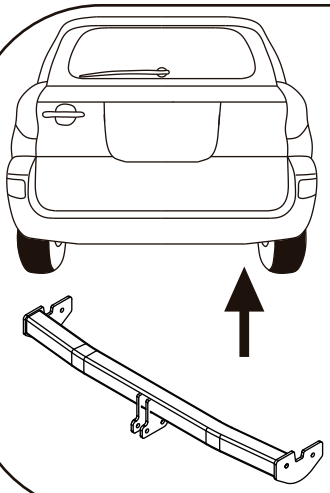





M12x35 x2



12,2 x2



13 x2



M12 x1

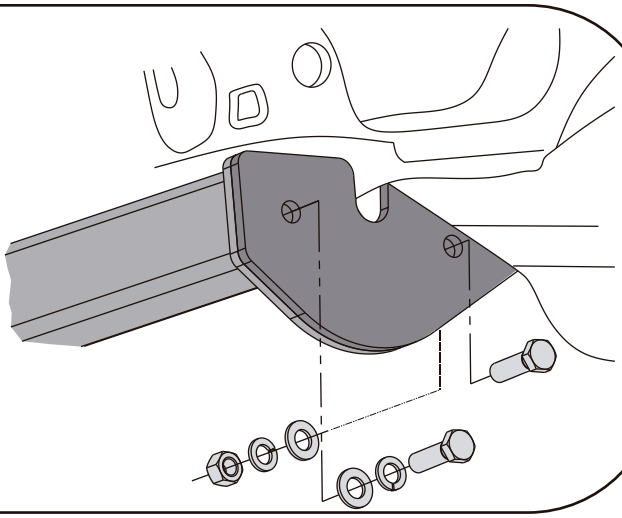

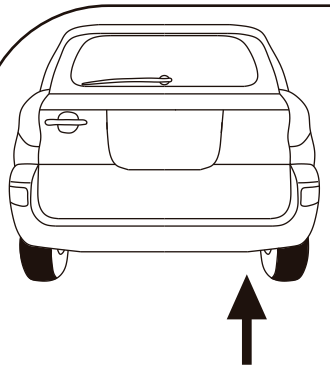





M12x35 x1



12,2 x1



Ø36xØ13x3 x1



M12 x1

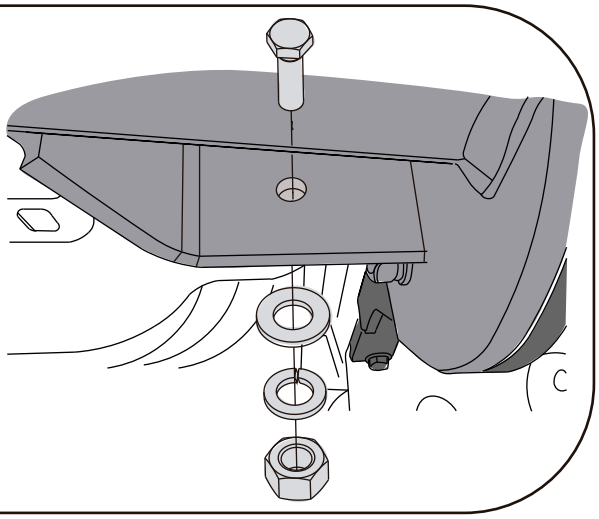

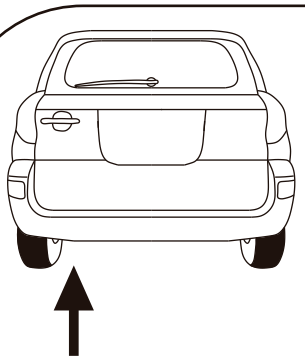





M12x35 x1



12,2 x1



Ø36xØ13x3 x1



M12 x1

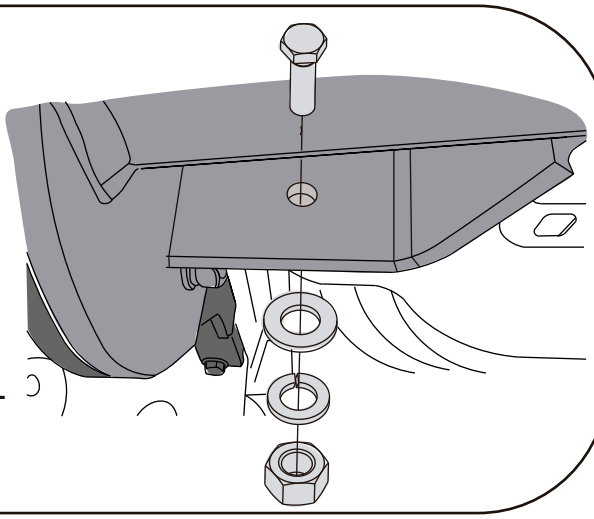

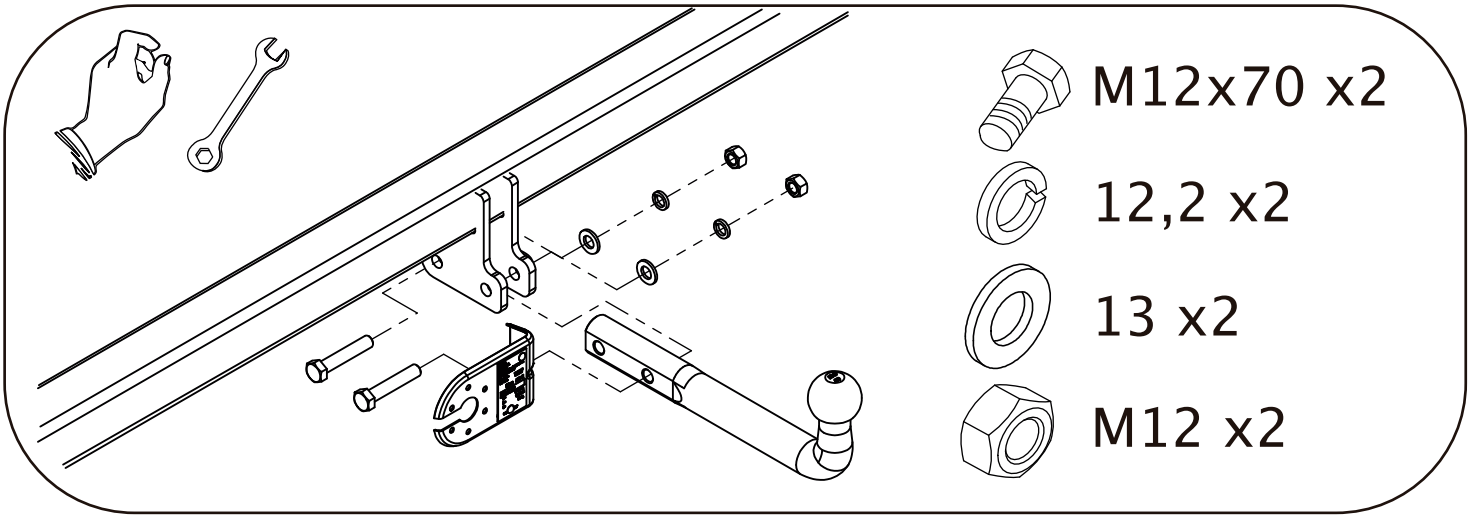
M12x70 x2
12,2 x2
13 x2
M12 x2

