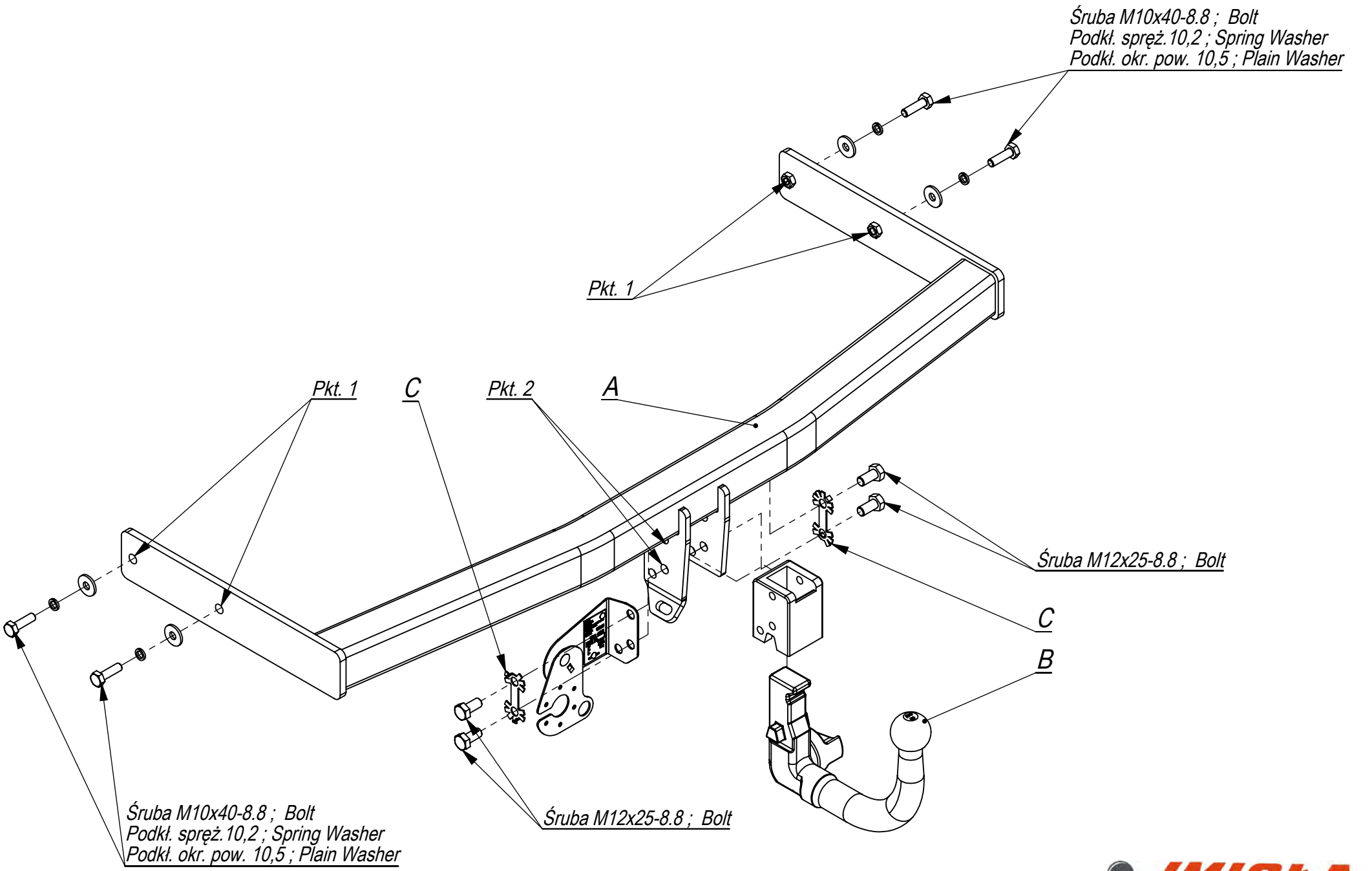


| Nr katalogowy | Marka | |
|---|---|---|
| S/A15 | Seat Ibiza htb, coupe, saloon | od 03/08 - > |
| | | od 06/10 - > |

IMIOŁA HAKPOL
96-111 Kowiesy, Chojnata 23 A
tel. +48 46 831 73 31

Gniazdo 7-biegunowe 12V
z ruchomymi bolcami
Symbol SWW 1135-812

| Oznaczenie zacisku | Zacisk do łączenia przewodów | Kolory |
|---|---|---|
| 31 | do masy pojazdu | Biały , white |
| L | do świateł kierunku jazdy lewych | Żółty , yellow |
| R | do świateł kierunku jazdy prawych | zielony, green |
| 54 | do świateł hamowania | czerwony, red |
| 58L | do świateł pozycyjnych lewych | czarny, black |
| 58R | do świateł pozycyjnych prawych | brązowy, brown |
| + | tylne światła przeciwmgłowe | niebieski , blue |

| Moment skręcający dla śrub i nakrętek (8.8) | | | |
|---|---|---|---|
| Torgue settings for nuts and bolts (8.8) | | | |
| M8 | 25 Nm | M12 | 85 Nm |
| M10 | 55 Nm | M14 | 135 Nm |
| M16 | 195 Nm | | |

**Seat Ibiza htb, saloon**
**08 -**
**NO CAT. S/A15**

**INSTRUKCJA MONTAŻU:**
**FITTING INSTRUCTION:**

ZESTAW ŚRUBOWY:
FASTENING MEANS:

| | | | |
|---|---|---|---|
| 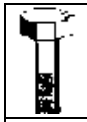 | -M12x25 12.9 6szt<br>-M10x40 8.8 4szt |  | -Ø30 4szt |
|  | -M10 4szt | 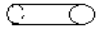 | |
|  | |  | 2szt |
|  | | | |

- Zdemontować lampy, osłonę progu bagażnika, zderzak.
- Odkręcić belkę zderzeniową ( nie będzie już potrzebna ).
- Belkę haka A wsunąć w otwory w podłużnicach i przykręcić śrubami M10x40 8.8 (pkt 1).
- Wyciąć w dolnej części zderzaka, 50mm od brzegu otwór 60x110.
- Zamontować zderzak, lapy i osłonę progu.
- Dokręcić wszystkie śruby z momentem według tabeli.
- Dokręcić kulę i blachę gniazda elektrycznego śrubami M12x70 8.8 (pkt 2).
- Podłączyć instalację elektryczną.

**Zakład Produkcyjno Handlowo Usługowy**
**96-111 Kowiesy, Chojnata 23A**
**tel. (0-46) 831 73 31, fax 831 74 29**
**www.hakpol.pl**
**POLAND**

Zaczep kulowy do samochodu:

**SEAT IBIZA**
**08-**
Nr katalogowy **S/A15**

## KARTA GWARANCYJNA

### Warunki gwarancyjne i postępowanie reklamacyjne

1. Producent zobowiązuje się do wymiany wadliwego wyrobu w okresie 12 miesięcy od daty zakupu lub 24 miesięcy od daty produkcji, w terminie 14-dniowym.
2. Wymianę wadliwego wyrobu dokonuje się w miejscu zakupu lub bezpośrednio u producenta.
3. Nie podlega reklamacji gwarancyjnej zaczep kulowy, którego uszkodzenie nastąpiło:
   a) wskutek wypadku,
   b) wskutek nieprzestrzegania zasad prawidłowej obsługi, eksploatacji, konserwacji podanych w instrukcji.
4. Karta gwarancyjna bez daty sprzedaży , pieczęci sklepu lub warsztatu montującego, nie może służyć jako podstawa do reklamacji.
5. W skutek nie prawidłowego zamontowania zaczepu.

**Przeznaczenie**
Zaczep kulowy zamontowany do samochodu przeznaczony jest do holowania przyczep towarowych i turystycznych.

**Warunki zamontowania**
Zaczep może być zamontowany i eksploatowany w samochodzie, który posiada właściwy stan techniczny elementów podwozia, poprzez które następuje podłączenie zaczepu.
Elementy te nie mogą być uszkodzone mechanicznie ani poprzez działanie korozji.

**WARUNKI EKSPLOATACJI**.

Zaczep posiada tabliczkę znamionową obowiązującą użytkownika w zakresie prawidłowego i bezpiecznego obciążenia.

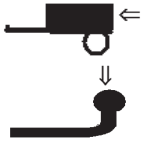

**R = 1200 kg** **D = 6,95 kN**

**S = 75 kg**

W czasie całej eksploatacji należy poszczególne elementy zaczepu utrzymywać w należytym stanie technicznym (właściwie dokręcone elementy złączone, całość konstrukcji zabezpieczona przed działaniem korozji).
Przyczepa musi być połączona z zaczepem kulowym dodatkowym złączem o odpowiedniej wytrzymałości (łańcuch, linka z zapięciem).

**UWAGA**
Uszkodzenia mechaniczne zaczepu kulowego np. w wyniku najechania, zaczepienia przeszkodę, wykluczają dalszą eksploatację zaczepu.
Uszkodzony zaczep kulowy nie może być naprawiany.
Sprawdzić śruby mocujące zaczep kulowy po około 1000 km przebiegu eksploatacji.
Nacisk pionowy na kulę zaczepu nie może przekroczyć 75 kg.

**Po zamontowaniu zaczepu kulowego należy dokonać przeglądu na stacji diagnostycznej!**

data sprzedaży.....

nr rej poj .....

Data produkcji.....-.....
m-c rok.

.....
pieczęć sprzedawcy.

**e20*94/20***