IMIOLA
HAKPOL

RENAULT KOLEOS II
NISSAN X-TRAIL

2017 -
06/2017 -

Cat. No. R/A69

E20 E20 55R-01 5439

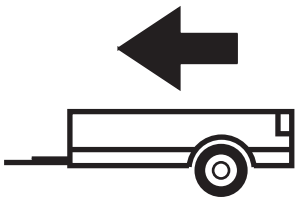

2000 kg



100 kg

D = 10,50 kN

D (kN) = $\dfrac{\text{MAX kg} \times \text{MAX kg}}{\text{MAX kg} + \text{MAX kg}}$ **x 0,00981**

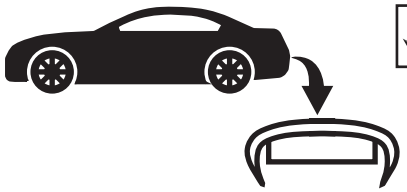



IMIOLA HAK-POL
96-111 KOWIESY, CHOJNATA 23A, POLAND
tel. +48 46 831 73 31, fax +48 831 74 29
e-mail: office@imiola.pl, www.imiola.pl

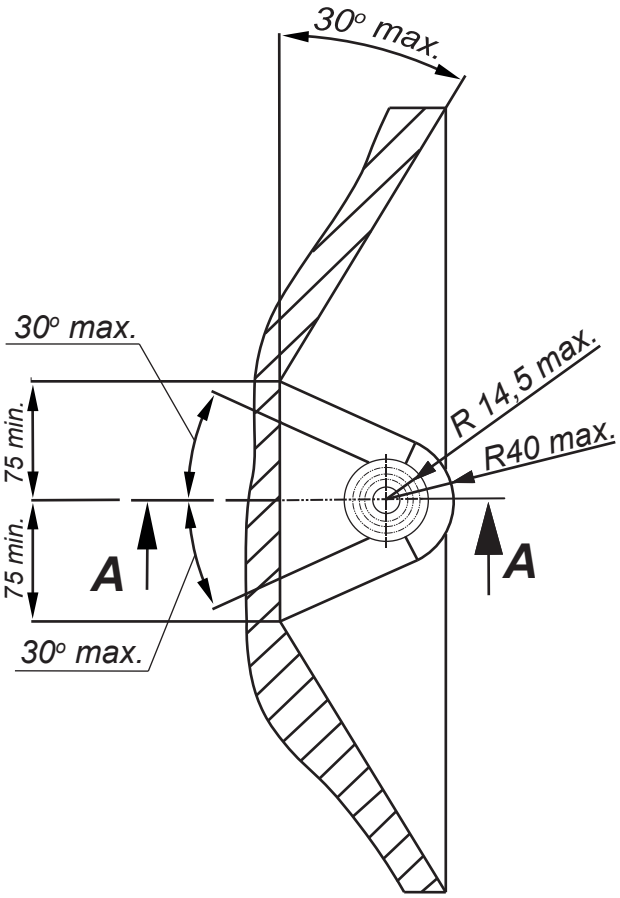

PRZEKRÓJ A-A

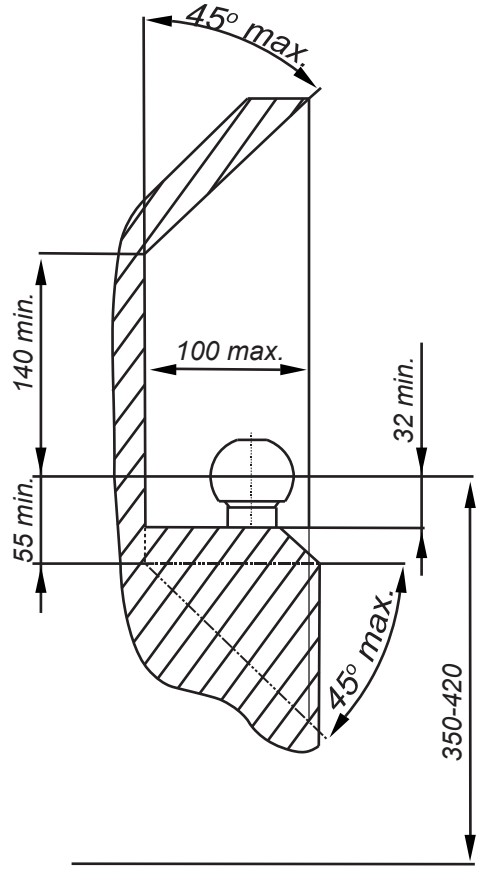

PL *Należy zagwarantować przestrzeń swobodną według załącznika VII, rysunek 25a/b Regulaminu EKG ONZ 55.01 przy dopuszczalnym ciężarze całkowitym pojazdu.*

GB *The clearance specified in appendix VII, diagram 25a/b of Regulation No. 55.01 UN EU must be guaranteed at laden weight of the vehicle.*

F *L'espace libre doit etre garanti conformement a l'annexe VII, illustration de la reglements 55.01 CE pour un poids total en charge autorise du vehicule.*

D *Der Freiraum nach Anhang VII, Abbildung 25a/b der Vorschriften 55.01 EG ist zu gew 25a/b ahrleistenbei zulassigem Gesamtgewichtdes Fahrzeuges.*

Moment skręcający dla śrub i nakrętek (8.8) Torgue settings for nuts and bolts (8.8)	
M8	25Nm
M10	55Nm
M12	85Nm
M14	135Nm
M16	195Nm



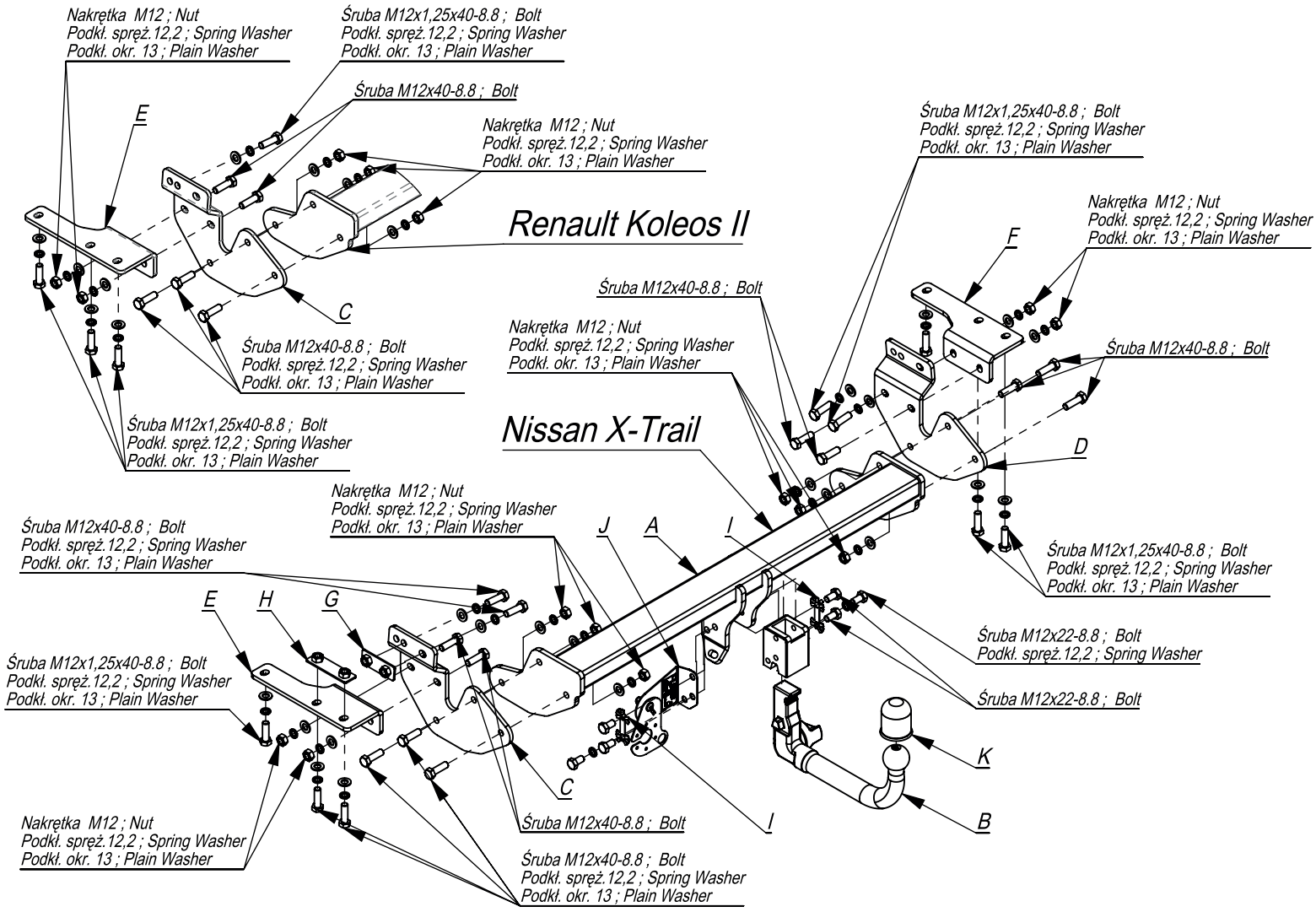

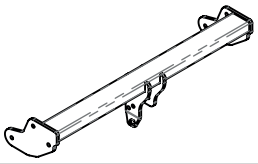	A	x1
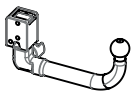	B	x1
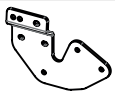	C	x1
	D	x1
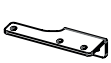	E	x1
	F	x1
	G	x1
	H	x1
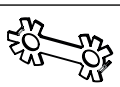	I	x2
	J	x1
	K	x1

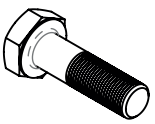	M12x22	6
	M12x1,25x40	9
	M12x40	14
	M12	10
	13	20
	12,2	22

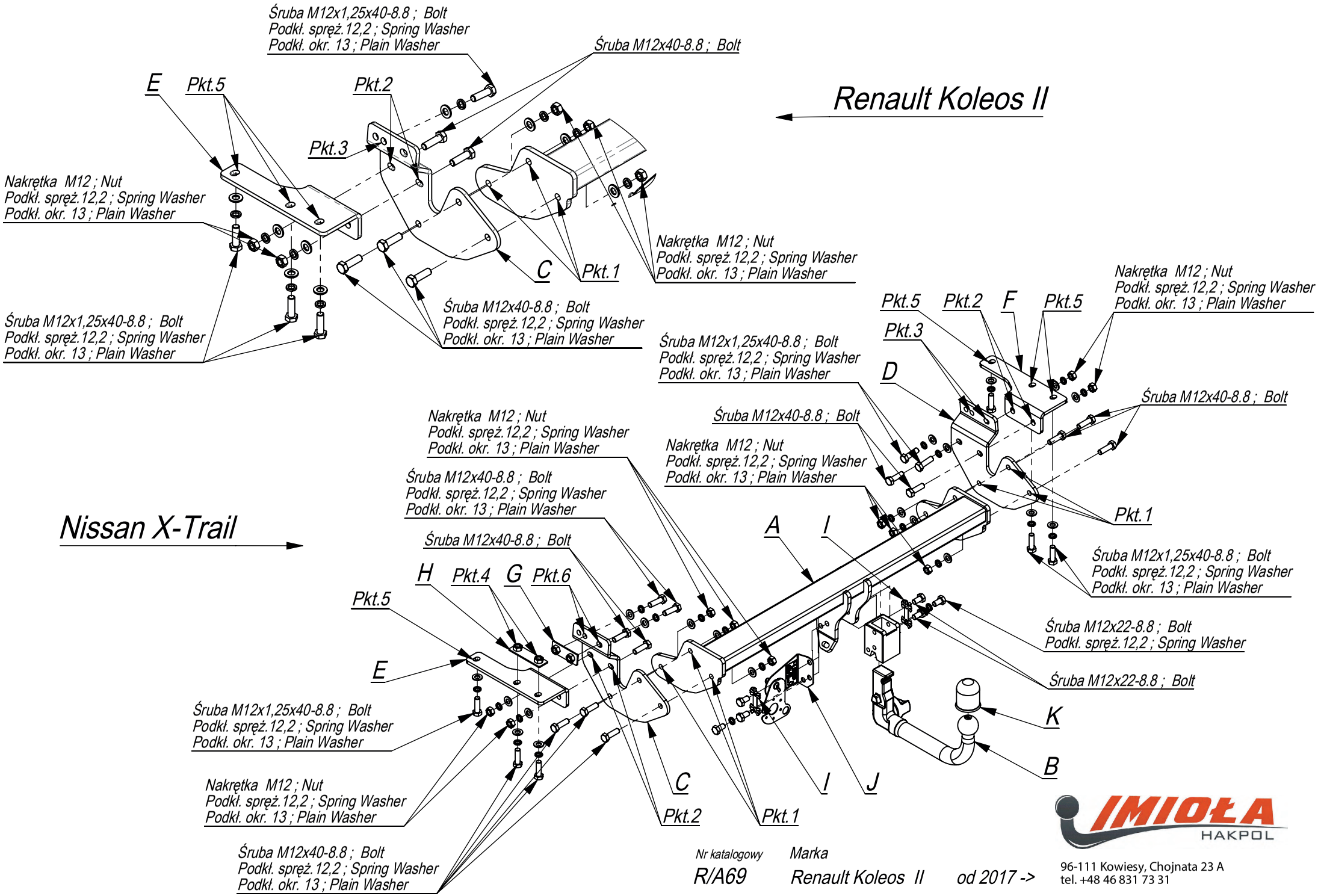

Nr katalogowy	Marka		
R/A69	Renault Koleos II	od 2017 ->	
	Nissan X-Trail	od 06/2017 ->	

IMIOŁA HAKPOL
96-111 Kowiesy, Chojnata 23 A
tel. +48 46 831 73 31

- Odkręcić zderzak, lampy, (dla Nissan X-Trail odkręcić wzmocnienie).
- Udrożnić otwory w podłużnicach.
- Elementy haka C i D przykręcić do podłużnic śrubami M12x40 8.8 (pkt 3).
- W Nissanie X-Trail dla elementu C stosujemy wkładkę z nakrętką G (pkt.6)
- Elementy E i F przykręcić do podłużnic śrubami M12x1,25x40. (pkt5) .
- W Nissanie X-Trail dla elementu E stosujemy wkładkę H i skręcamy śrubami M12x40 (pkt4)
- Przykręcić belkę zaczepu A do elementów C i D śrubami M12x40 8.8 (pkt1).
- Przykręcić (wzmocnienie dla X-Trail), zderzak i lampy.
- Przykręcić kulę i blachę gniazda elektrycznego śrubami M12x22 8.8
- Dokręcić śruby z momentem siły wg tabeli.
- Podłączyć instalację elektryczną.

- Disassemble the bumper and lamps (for Nissan X-Trail unscrew the reinforcement of bumper).
- Clean out the holes in the the frame side members.
- Screw the elements C and D to the frame side members with bolts M12x40 8.8 (point 3) (for Nissan X-Trail using plates with nuts G (point 6)).
- Screw the elements E and F to the frame side members with bolts M12x1,25x40 (point 5) (and for Nissan X-Trail screw with bolts M12x40 8.8 (point 4) using plate H).
- Screw the main bar A to the elements C and D with bolts M12x40 8.8 (point 1).
- Screw (the reinforcement for Nissan X-Trail), bumper and lamps.
- Fix the ball and electric plate with bolts M12x22 8.8.
- Tighten all the bolts according to the torque setting- see
- the table.
- Connect the electric wires.

- Démontez le pare-chocs, les lampes, (pour le Nissan X-Trail, dévisser le renfort).
- Déboucher les trous dans les longerons.
- Visser les éléments E et F aux longerons avec les boulons M12x40 8.8 (point 3). Dans Nissan X-Trail pour l'élément C, nous utilisons l'insert avec écrou G (point 6).
- Visser les éléments E et F aux longerons avec les boulons M12x1,25x40 (point 5). Dans Nissan X-Trail pour l'élément E, nous utilisons l'insert H et le visons avec les boulons M12x40 (point. 4).
- Visser la poutre du crochet d'attelage aux éléments C et D avec les boulons M12x40 8.8 (point 1).
- Vissez le pare-chocs et les lampes (pour X-Traile: le renforcement, le pare-chocs et les lampes).
- Visser la boule et la tôle de la prise électrique avec les boulons M12x22 8.8.
- Serrer les boulons avec un couple de serrage selon tableau.
- Serrer les boulons avec un couple de serrage selon tableau.

- Die Rückleuchten und den Stoßfänger abschrauben. (Für den Nissan X-Trail die Verstärkung abschrauben).
- Die Öffnungen in den Längsträger freimachen.
- Die Hakenelemente C und D sollten mit Schrauben M12x40 8.8 (Punkt 3) an den Holmen verschraubt werden. In Nissan X-Trail für Element C verwenden wir den Einsatz mit Mutter G (Punkt 6).
- E- und F-Elemente sollten mit M12x1,25x40-Schrauben (Punkt 5) an den Tragbalken verschraubt werden. Bei Nissan X-Trail für Element E verwenden wir den Einsatz H und verschrauben ihn mit Schrauben M12x40 (Punkt 4).
- Den Träger von Haken A an die Bauteile C und D mit Schrauben M12x40 8.8 (Punkt 1) anschrauben.
- Einschrauben Stoßstange und Lampen. (Verstärkung für X-Trail).
- Die AHK-Kugel und Steckdosenplatte mit Schrauben M12x22 8,8 anschrauben.
- Die Schrauben mit dem in der Tabelle angegebenen Drehmoment anziehen.
- Die elektrische Installation anschließen.

- Desatornille el parachoques, las lámparas (para Nissan X-Trail desenrosque el refuerzo).
- Limpiar los orificios en los largueros.
- Apretar los elementos C y D en el chasis con tornillos M12xx40 8.8 (punts 3). En Nissan X-Trail para el elemento C, utilizamos el inserto con la tuerca G (punto 6.)
- Apretar los elementos E y F en el chasis con tornillos M12x1,25x40 (punto 5). En Nissan X-Trail para el elemento E, usamos el inserto H y lo atornillamos con tornillos M12x40 (punto 4).
- Apretar la barra de la grapa A a los elementos C y D con tornillos M12x40 8.8 (punto 1).
- Apretar (refuerzo para X-Trail), parachoques y lámparas.
- Atornille la bola y la placa de toma de corriente eléctric. con tornillos M12x22 8.8.
- Apretar los tornillos al torque de acuerdo con la tabla.
- Conectar la instalación eléctrica.

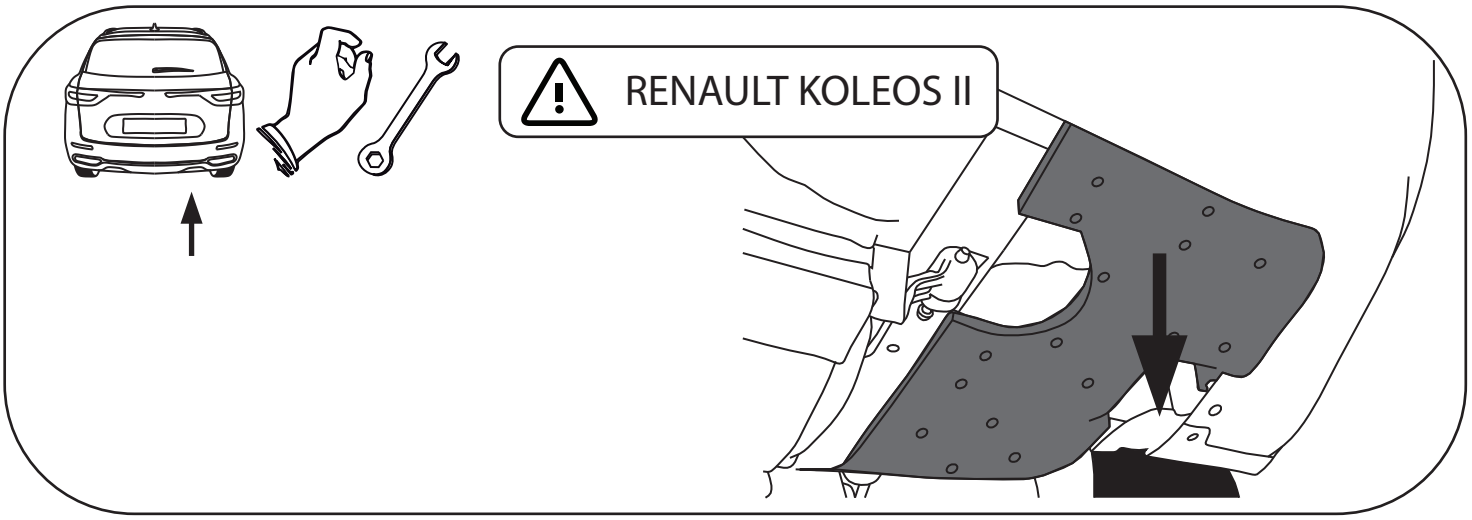
RENAULT KOLEOS II

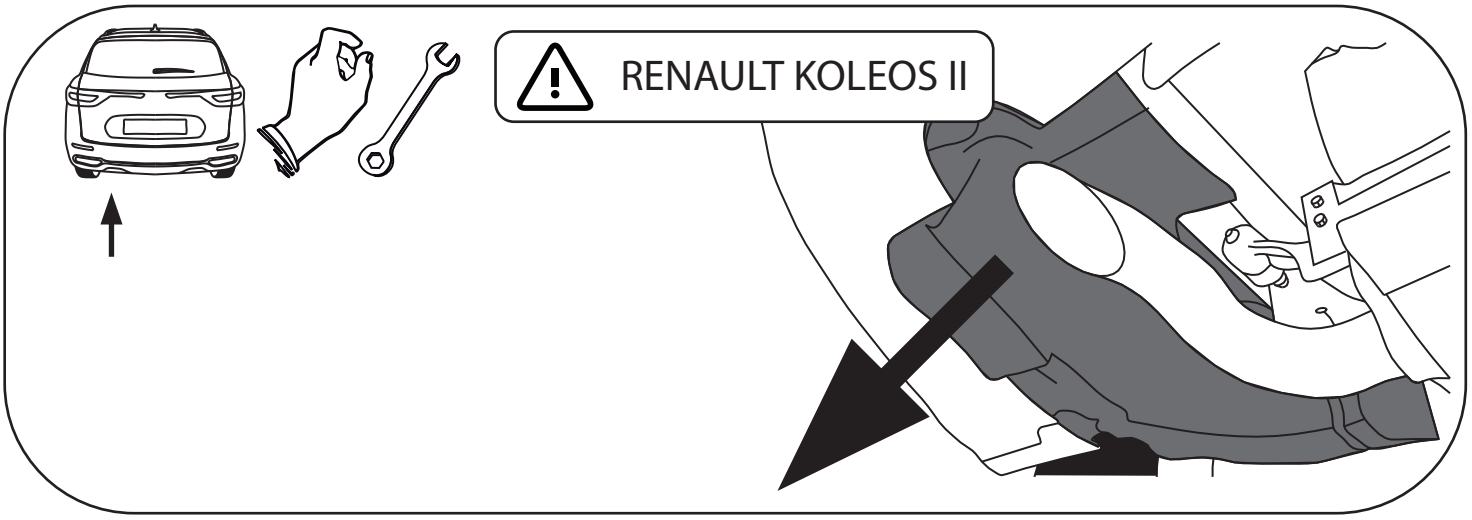
RENAULT KOLEOS II

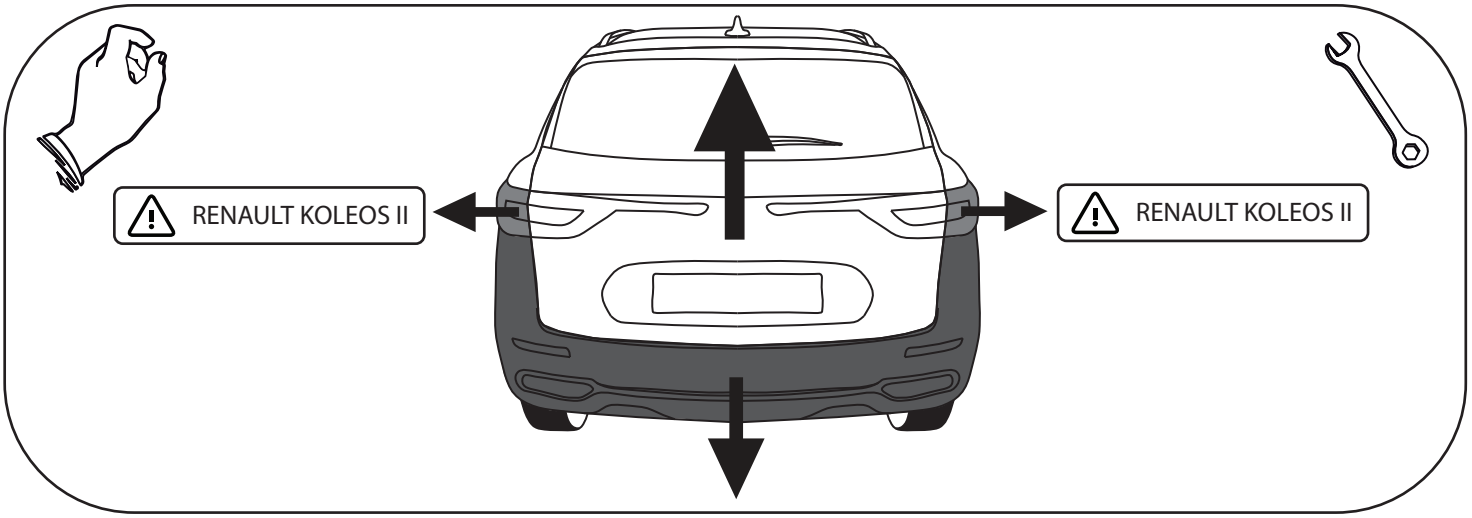
RENAULT KOLEOS II
RENAULT KOLEOS II

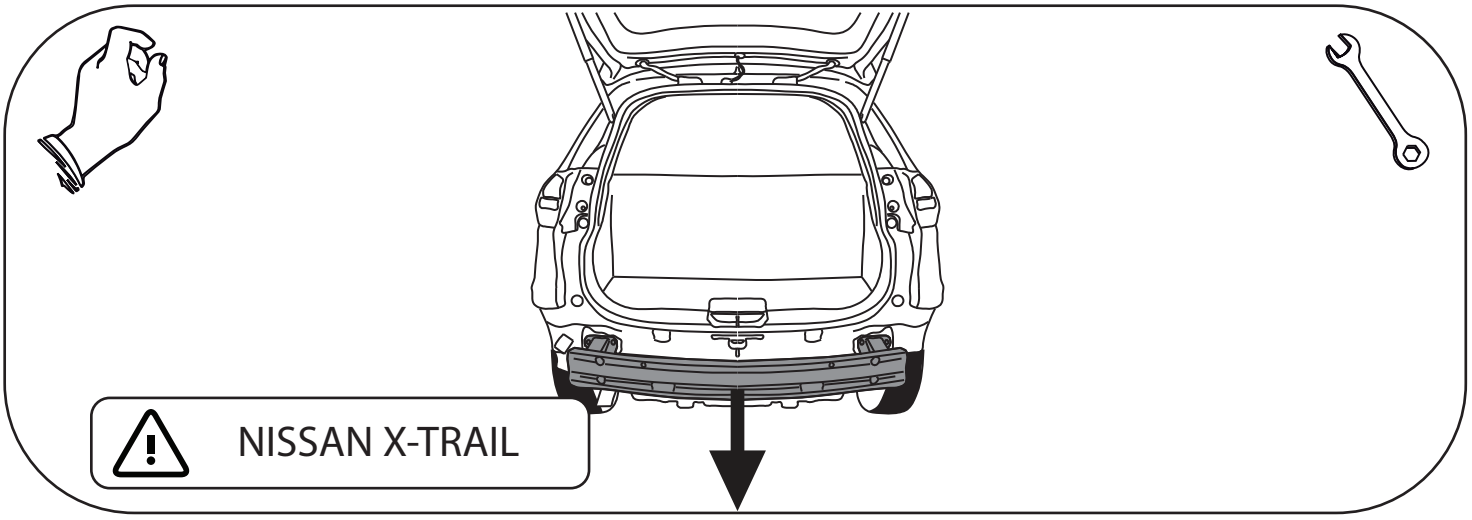
NISSAN X-TRAIL

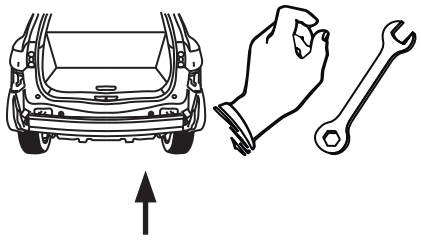

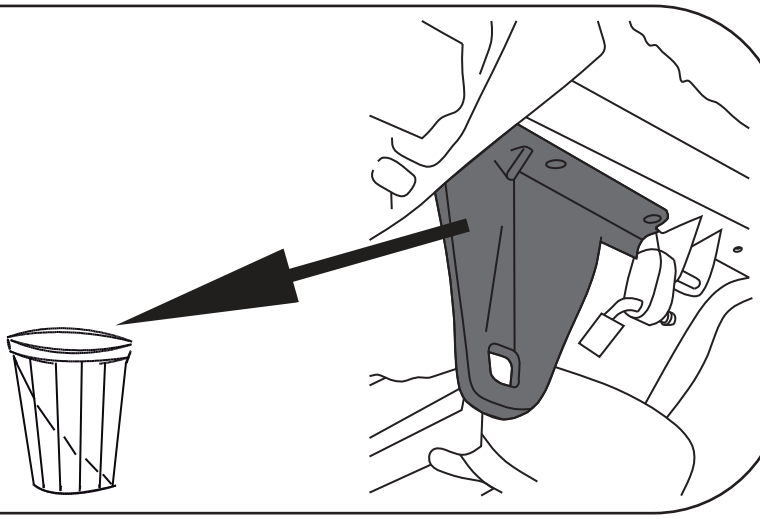

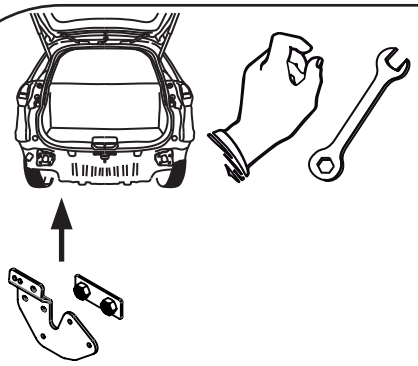

NISSAN X-TRAIL

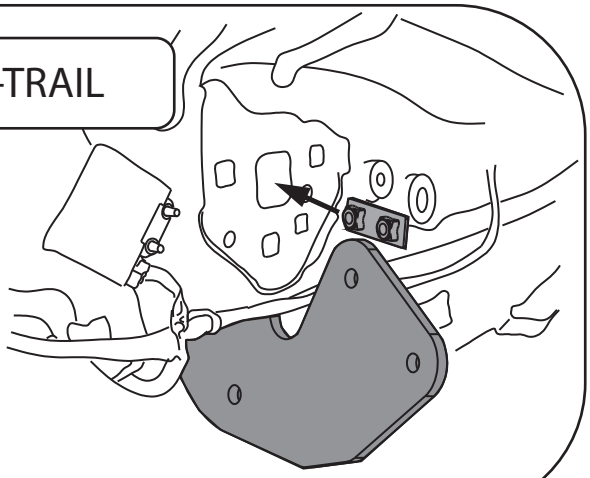

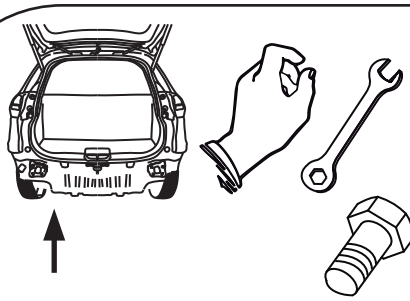

NISSAN X-TRAIL

M12x40 x2



12,2 x2



13 x2

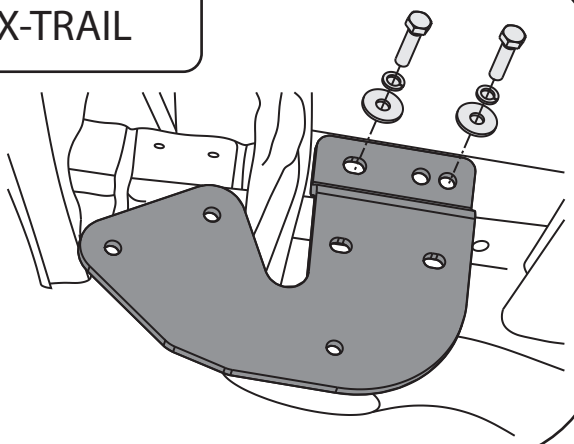

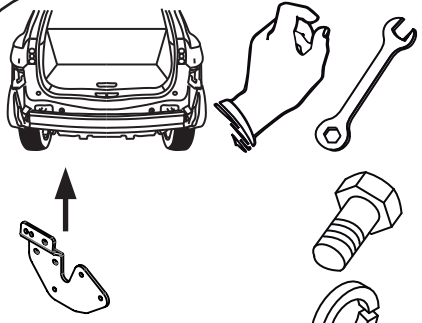

RENAULT KOLEOS II

M12x1,25x40 x1



12,2 x1



13 x1

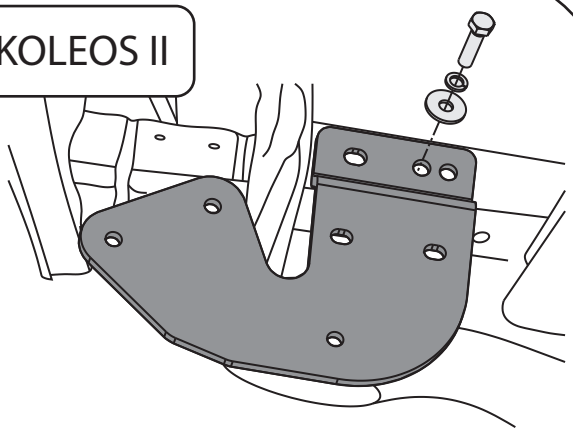

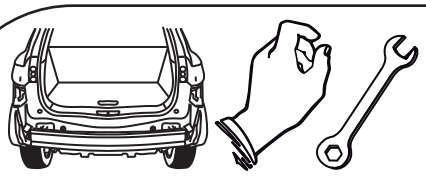





M12x1,25x40 x2



12,2 x2



13 x2

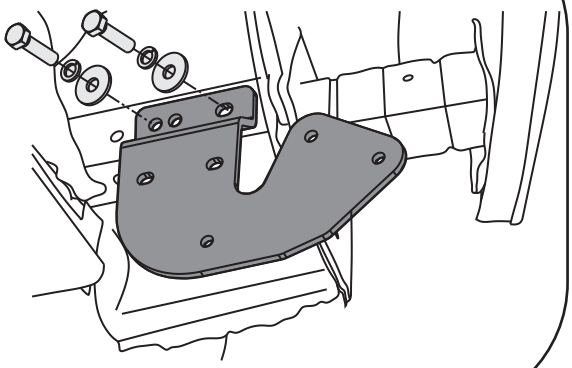

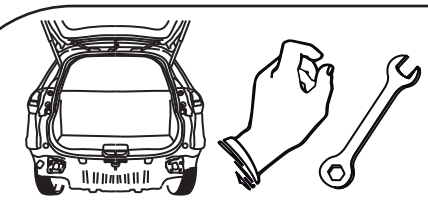





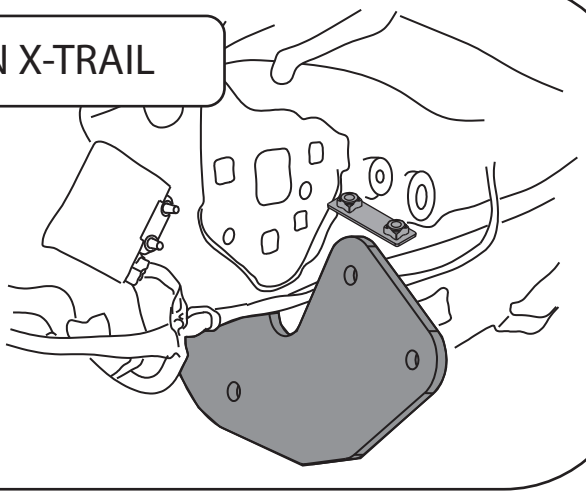

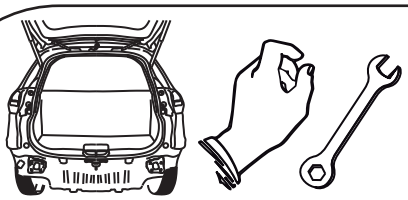





M12x1,25x40 x1



12,2 x1



13 x1



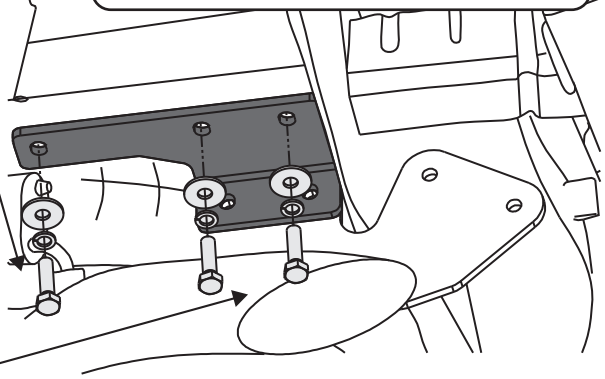



M12x40 x2



12,2 x2



13 x2

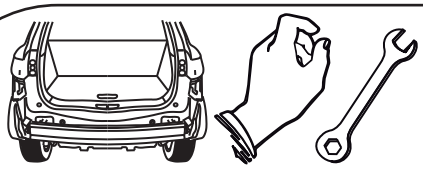





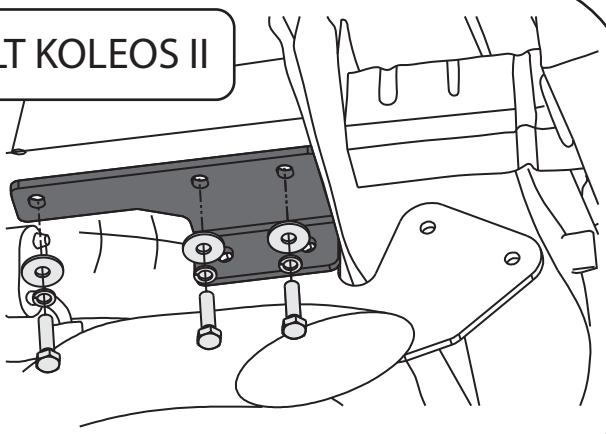



M12x1,25x40 x3



12,2 x3



13 x3

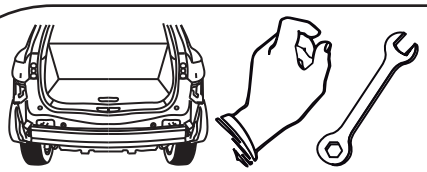





M12x1,25x40 x3



12,2 x3



13 x3

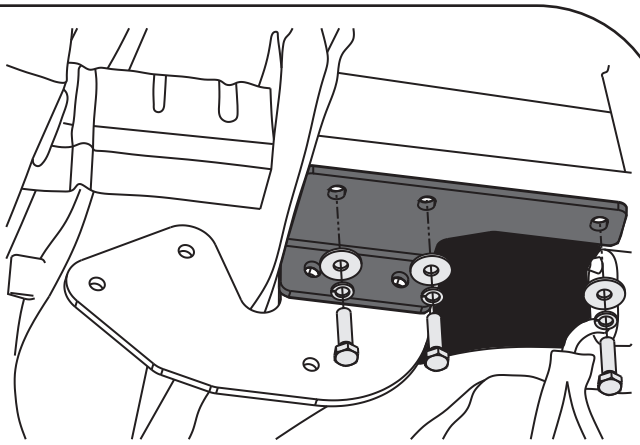

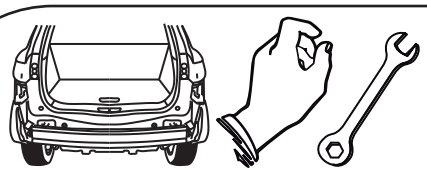





M12x40 x4



12,2 x4



13 x4



M12 x4

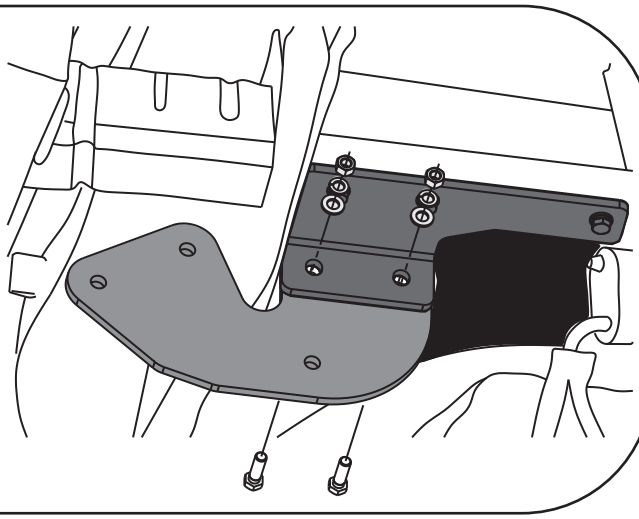

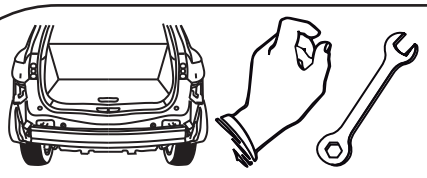

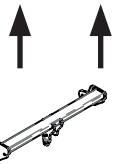



M12x40 x6



12,2 x6



13 x6



M12 x6

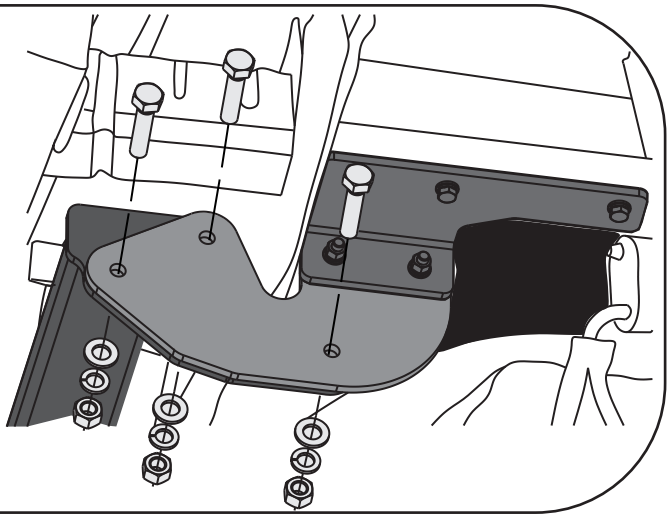

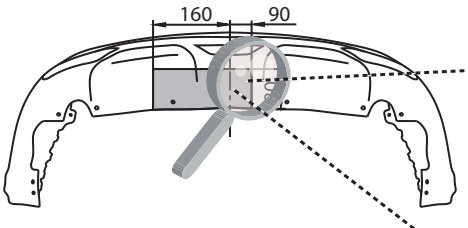

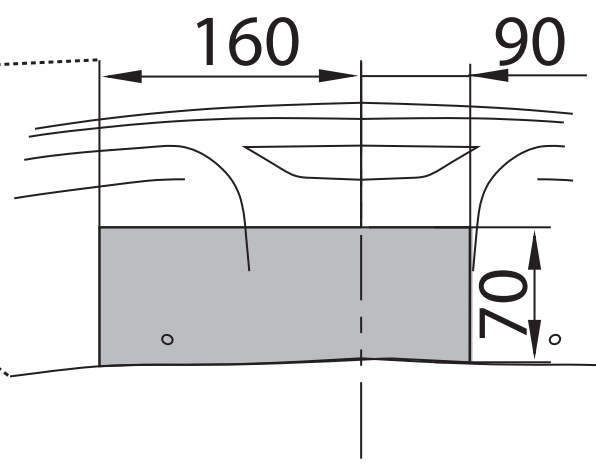





RENAULT KOLEOS II

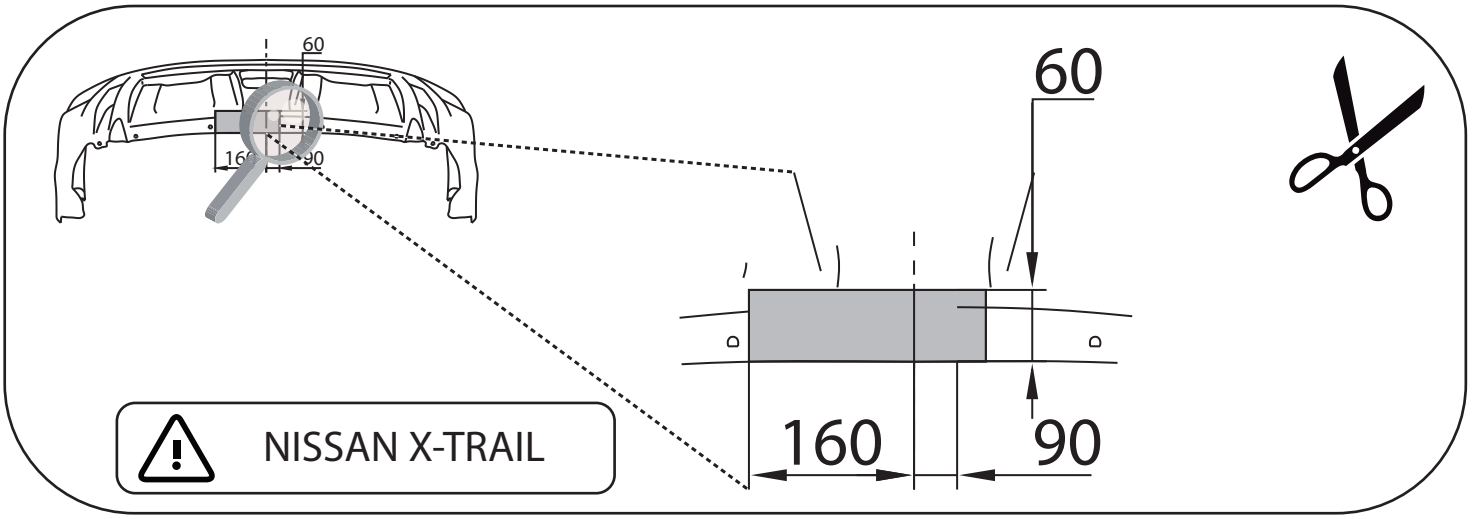
60
160
90
60
160
90
NISSAN X-TRAIL

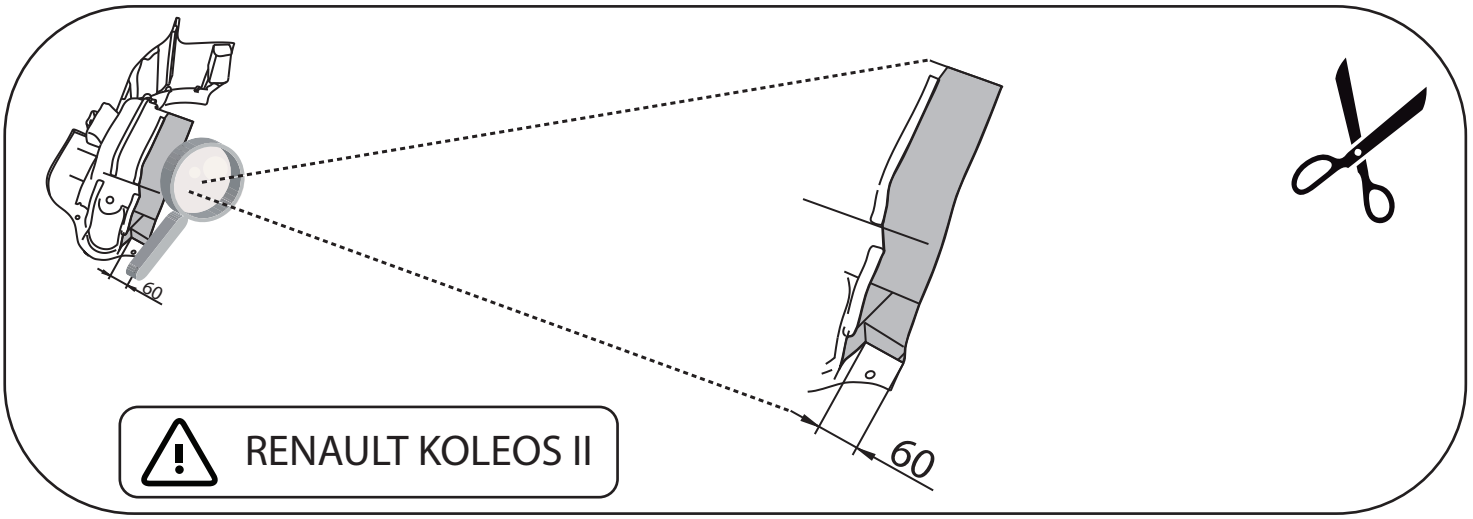
60
60
RENAULT KOLEOS II

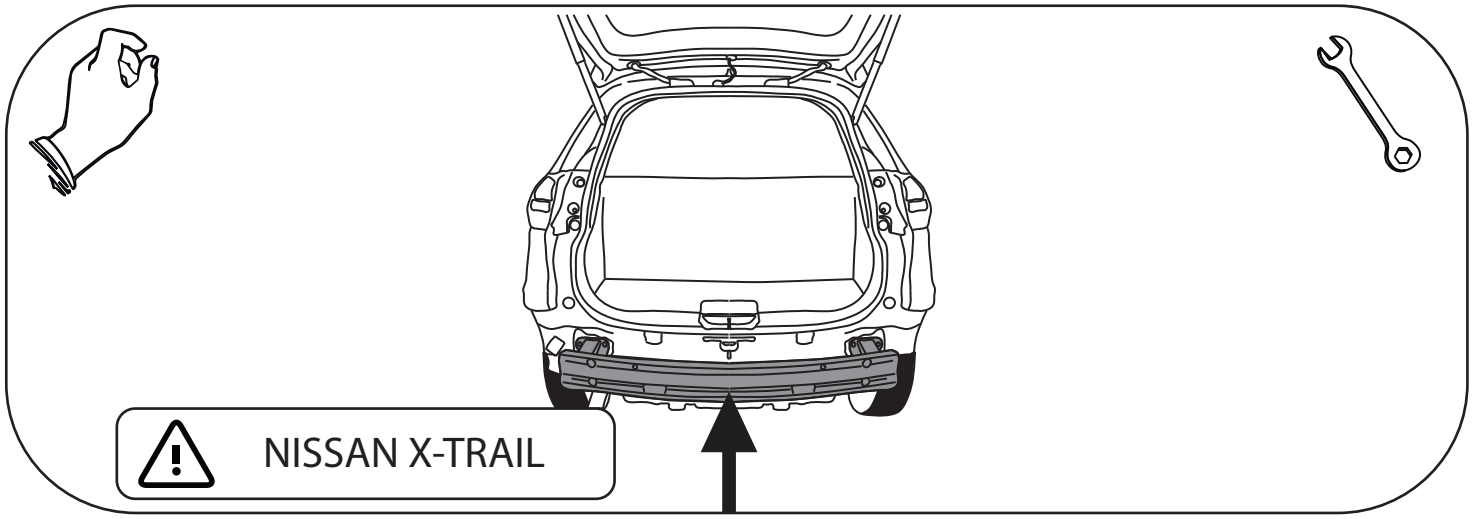
NISSAN X-TRAIL

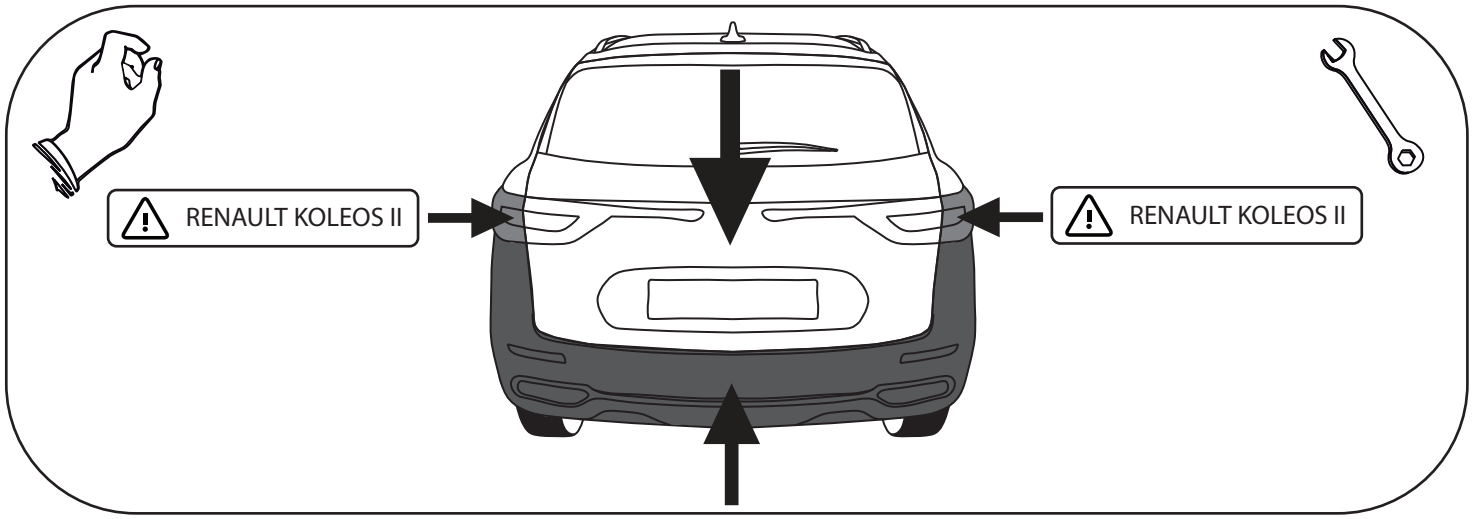
RENAULT KOLEOS II
RENAULT KOLEOS II

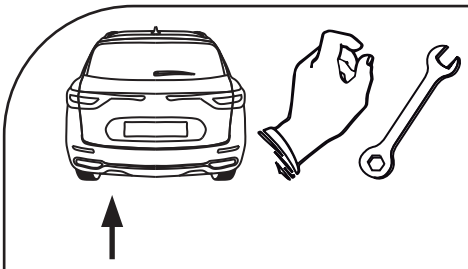

RENAULT KOLEOS II



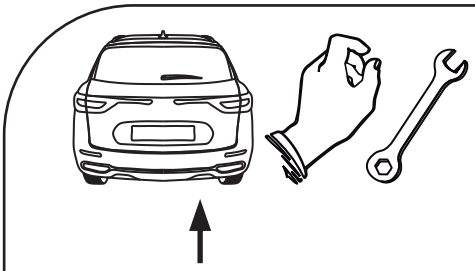

RENAULT KOLEOS II

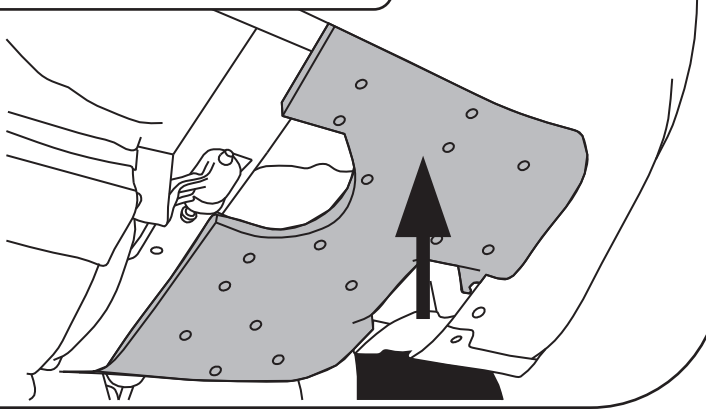

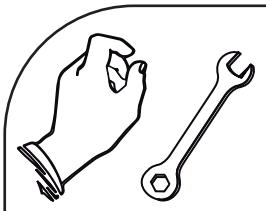

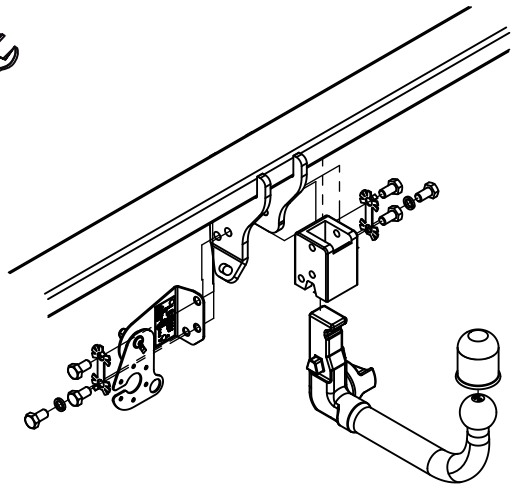



M12x22 x6



12,2 x2

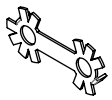

I x2