IMIOLA
HAKPOL

RENAULT KOLEOS

2008 -

Cat. No. **R/A41**

E20 E20 55R-01

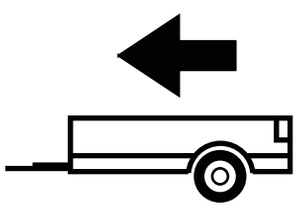

2000kg

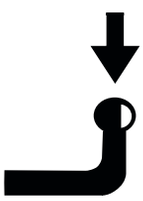

100kg

D =10,50kN

D (kN) =



MAX kg x MAX kg

x 0,00981



MAX kg + MAX kg

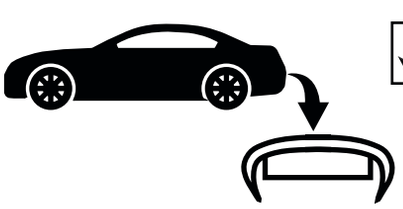



IMIOLA HAK-POL

96-111 KOWIESY, CHOJNATA 23A, POLAND

Tel. + 48 46 831 73 31, fax +48 831 74 29

e-mail: office@imiola.pl, www.imiola.pl

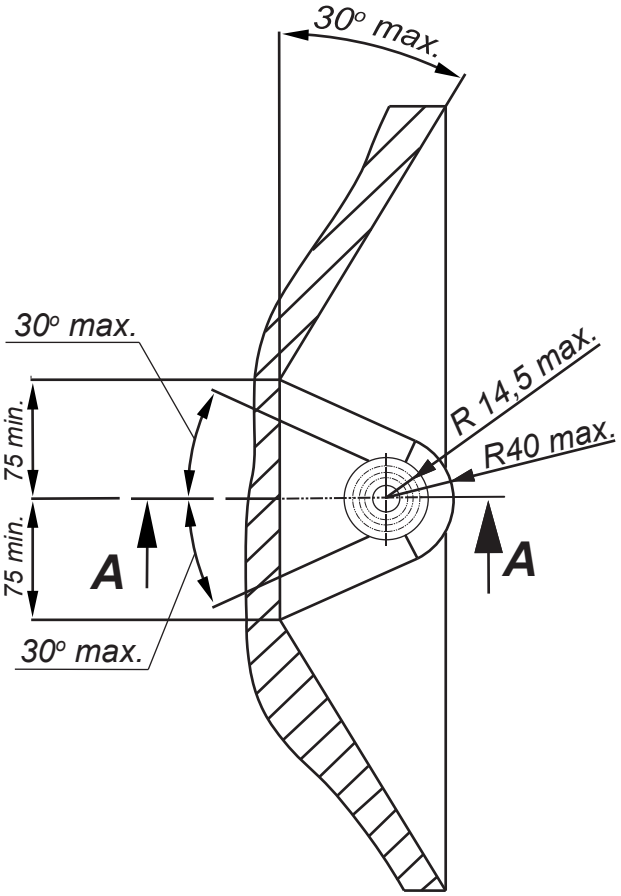

PRZEKRÓJ A-A

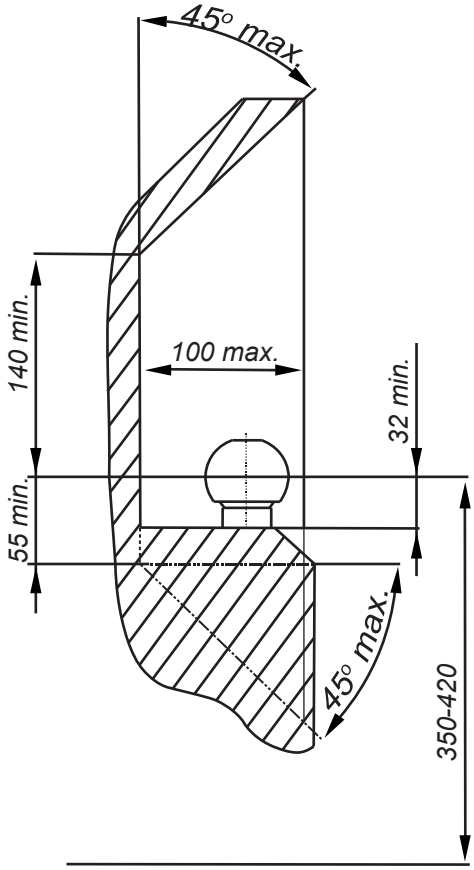

PL *Należy zagwarantować przestrzeń swobodną według załącznika VII, rysunek 25a/b Regulaminu EKG ONZ 55.01 przy dopuszczalnym ciężarze całkowitym pojazdu.*

GB *The clearance specified in appendix VII, diagram 25a/b of Regulation No. 55.01 UN EU must be guaranteed at laden weight of the vehicle.*

F *L'espace libre doit etre garanti conformement a l'annexe VII, illustration de la reglements 55.01 CE pour un poids total en charge autorise du vehicule.*

D *Der Freiraum nach Anhang VII, Abbildung 25a/b der Vorschriften 55.01 EG ist zu gew 25a/b ahrleistenbei zulassigem Gesamtgewichtdes Fahrzeuges.*

Moment skręcający dla śrub i nakrętek (8.8) Torgue settings for nuts and bolts (8.8)	
M8	25Nm
M10	55Nm
M12	85Nm
M14	135Nm
M16	195Nm

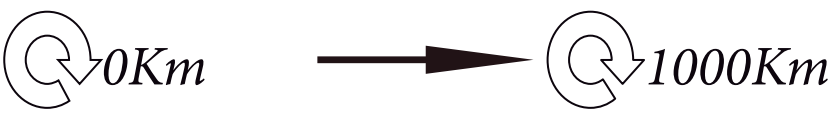

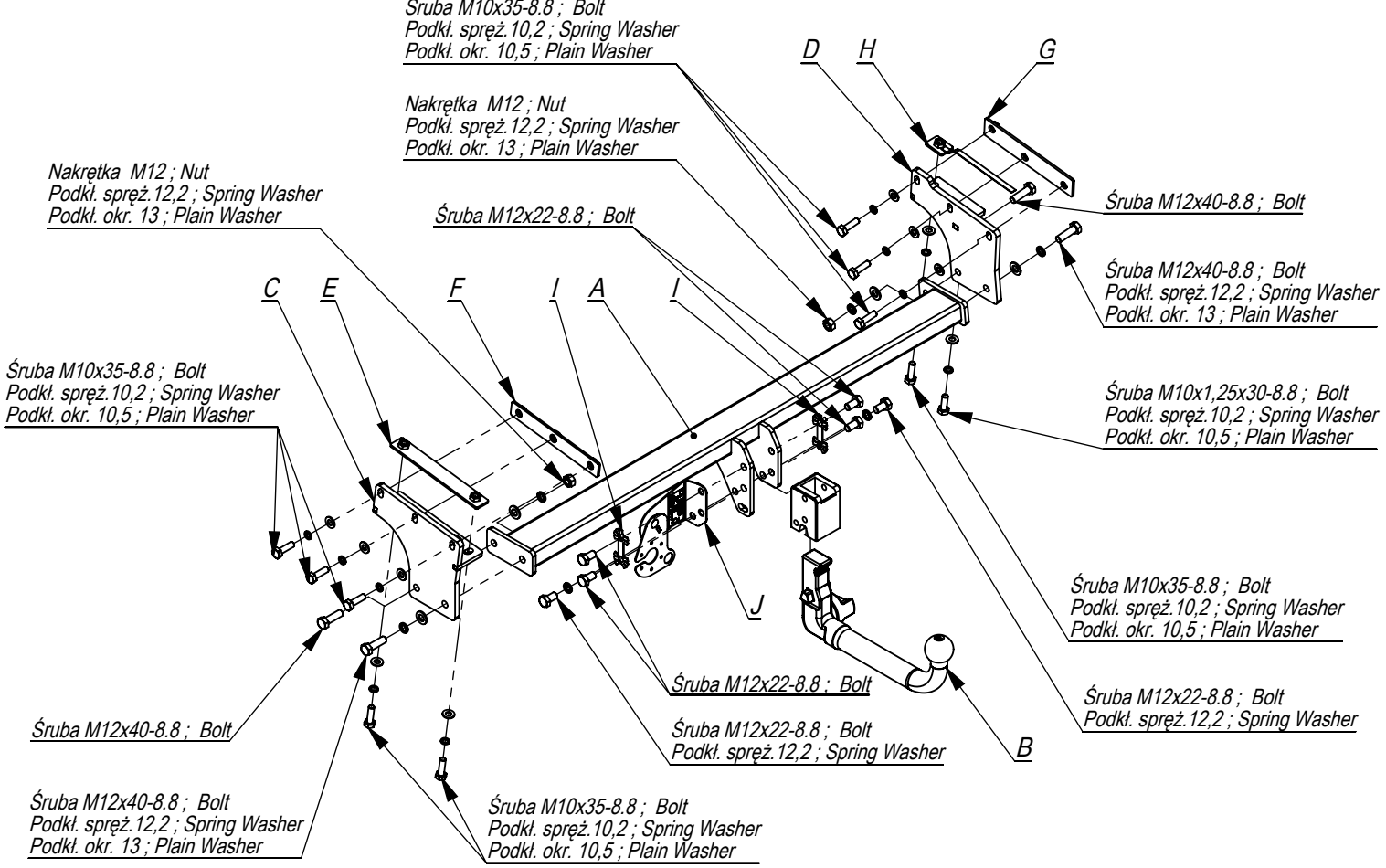

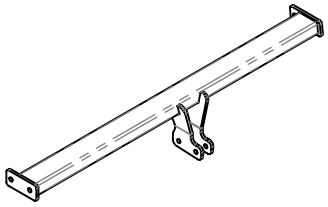	A	x1	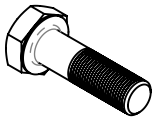	M12x40	4
				M12x22	6
				M10x35	9
				M10x1,25x30	1
	B	x1		M12	2
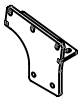	C	x1		13	4
	D	x1		10,5	10
	E	x1		12,2	6
	F	x1		10,2	10
	G	x1			
	H	x1			
	I	x2			
	J	x1			

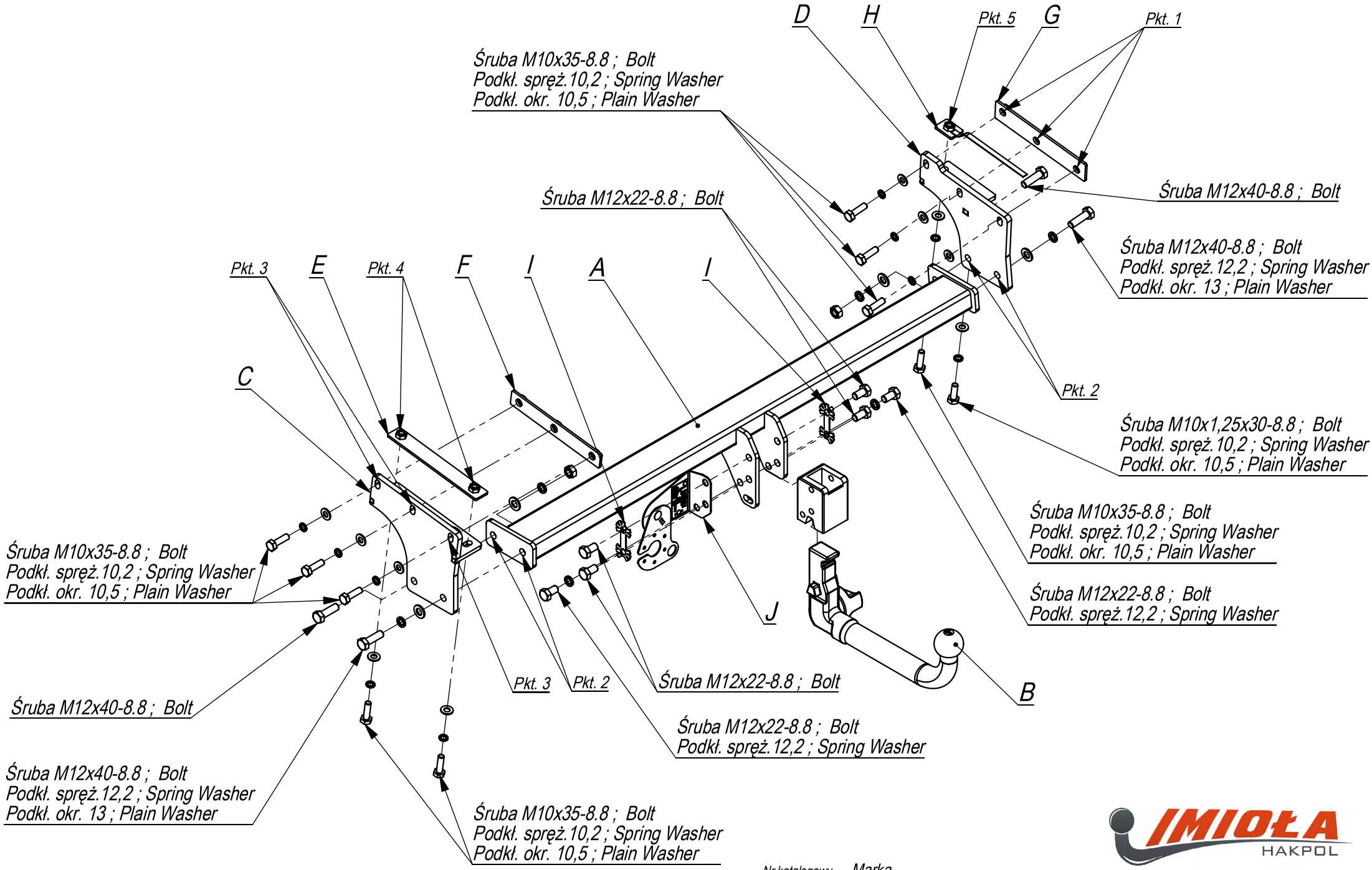

Nr katalogowy: R/A41

Marka: Renault Koleos od 2008 - >

IMIOŁA HAKPOL
96-111 Kowiesy, Chojnata 23 A
tel. +48 46 831 73 31

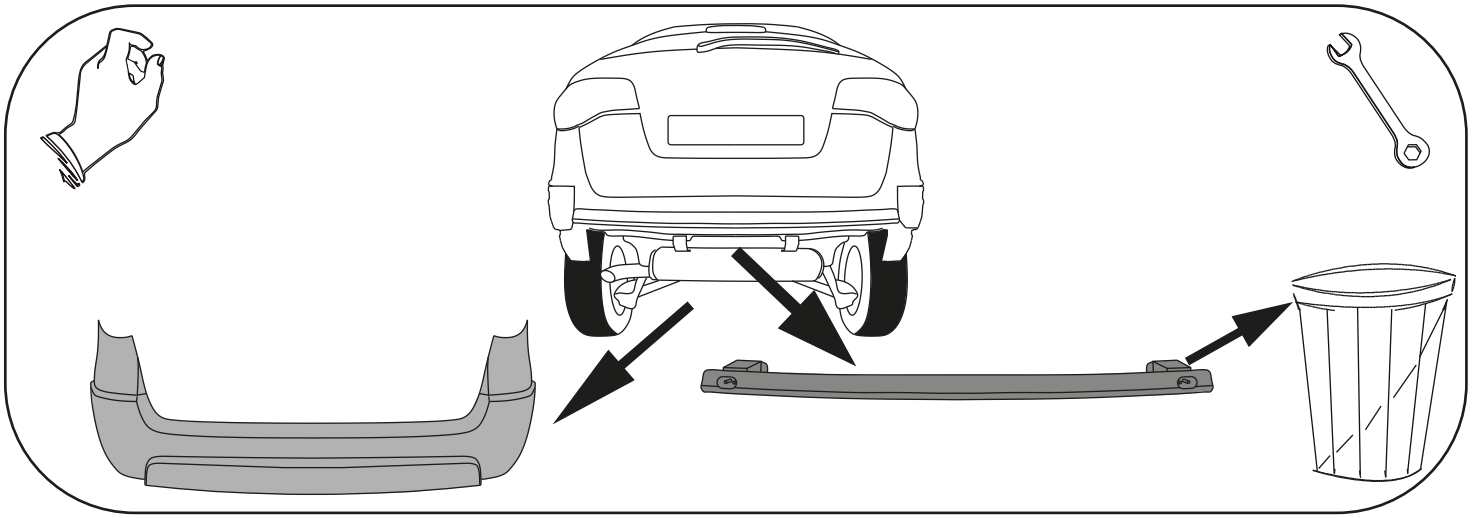

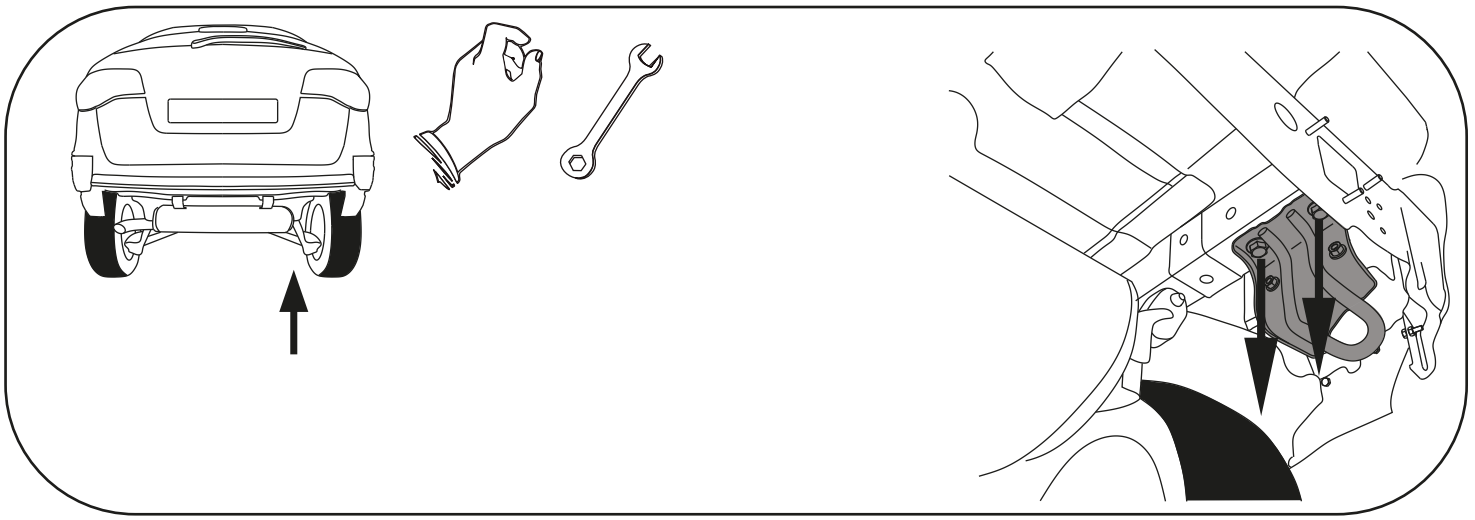

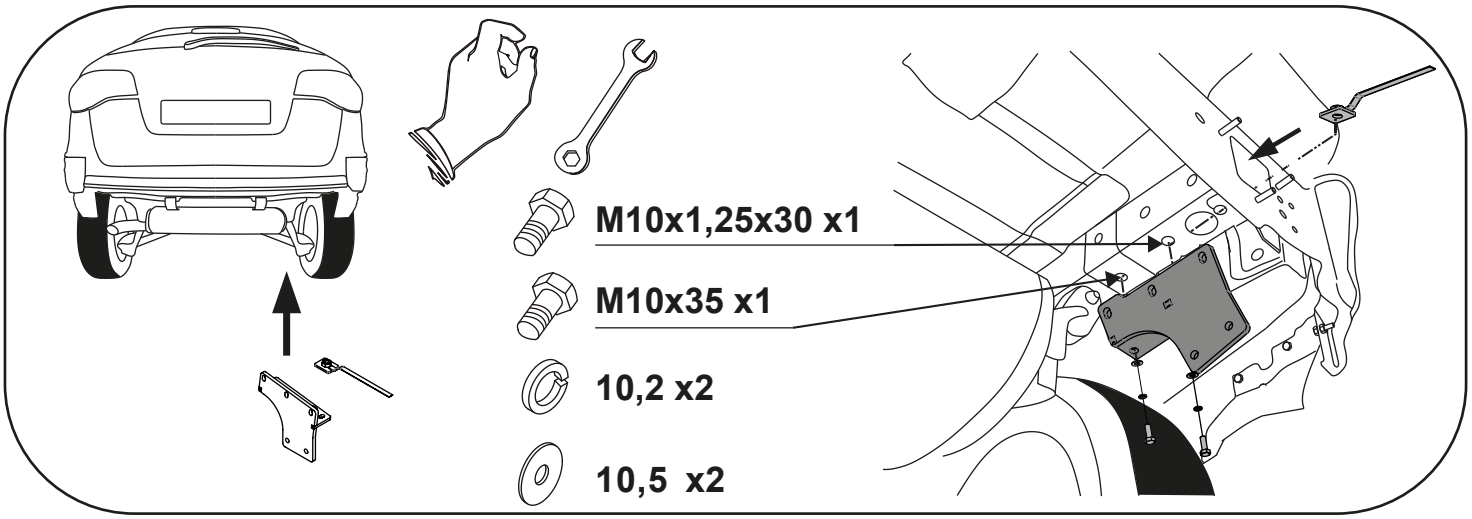
M10x1,25x30 x1
M10x35 x1
10,2 x2
10,5 x2

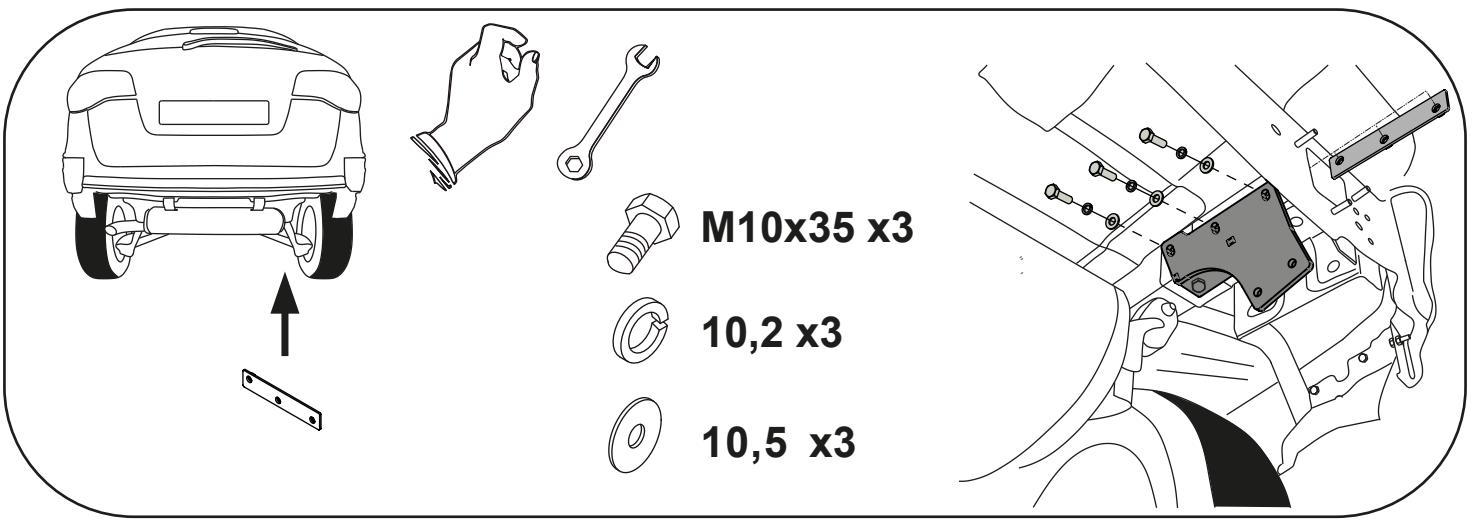
M10x35 x3
10,2 x3
10,5 x3

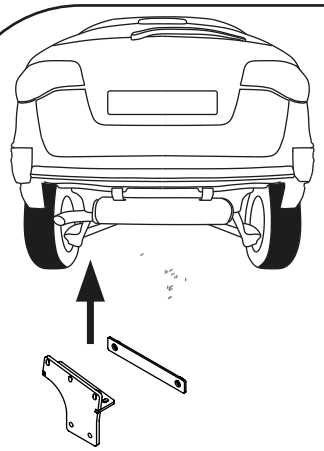

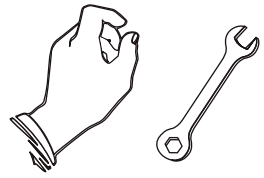



M10x35 x2



10,2 x2



10,5 x2

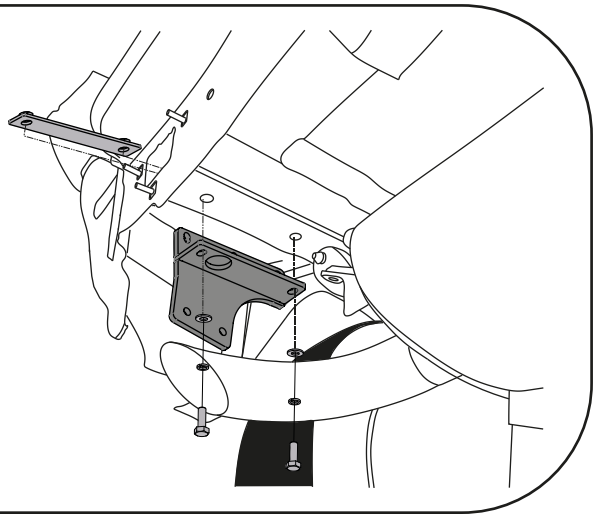

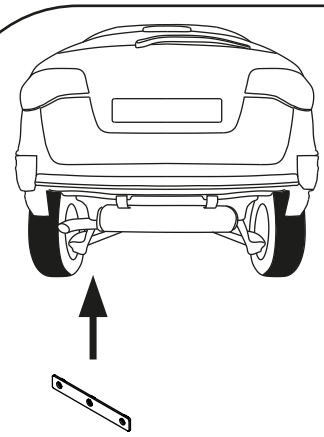

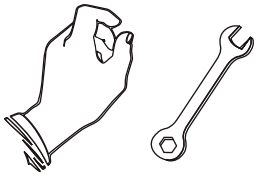



M10x35 x3



10,2 x3



10,5 x3

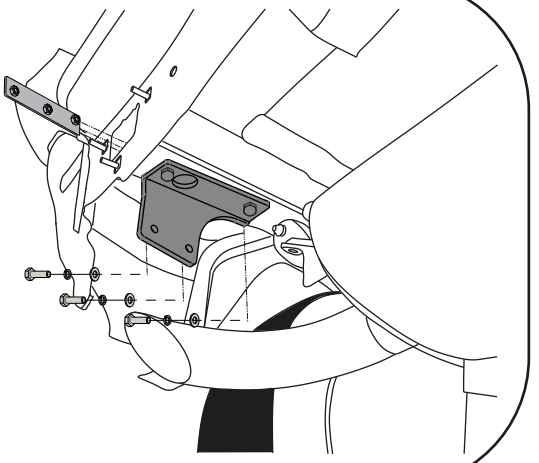

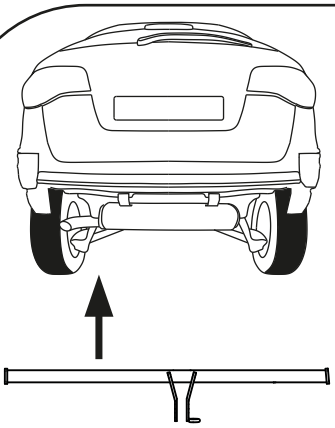

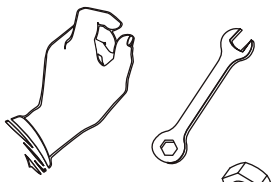



M12x40 x2



12,2 x2



13 x2



M12 x1

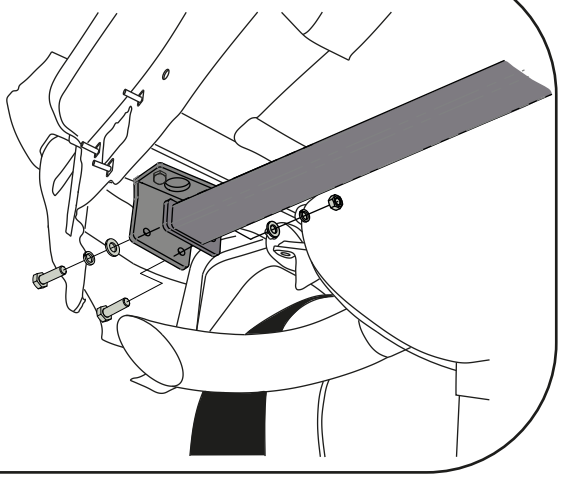

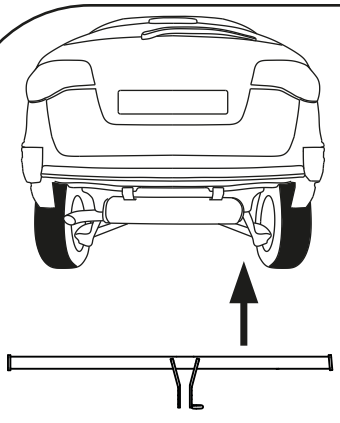

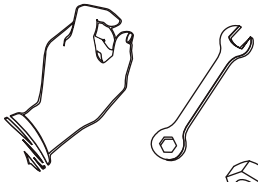



M12x40 x2



12,2 x2



13 x2



M12 x1

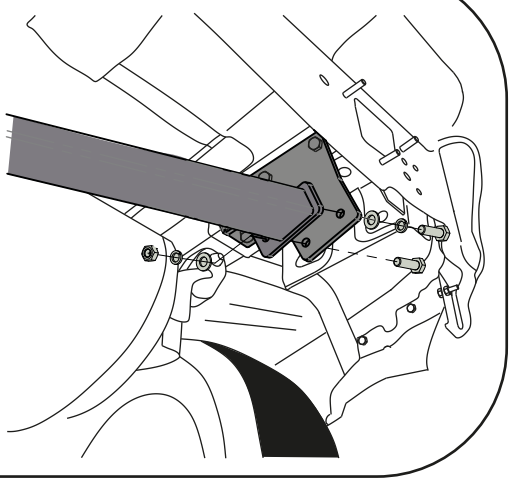

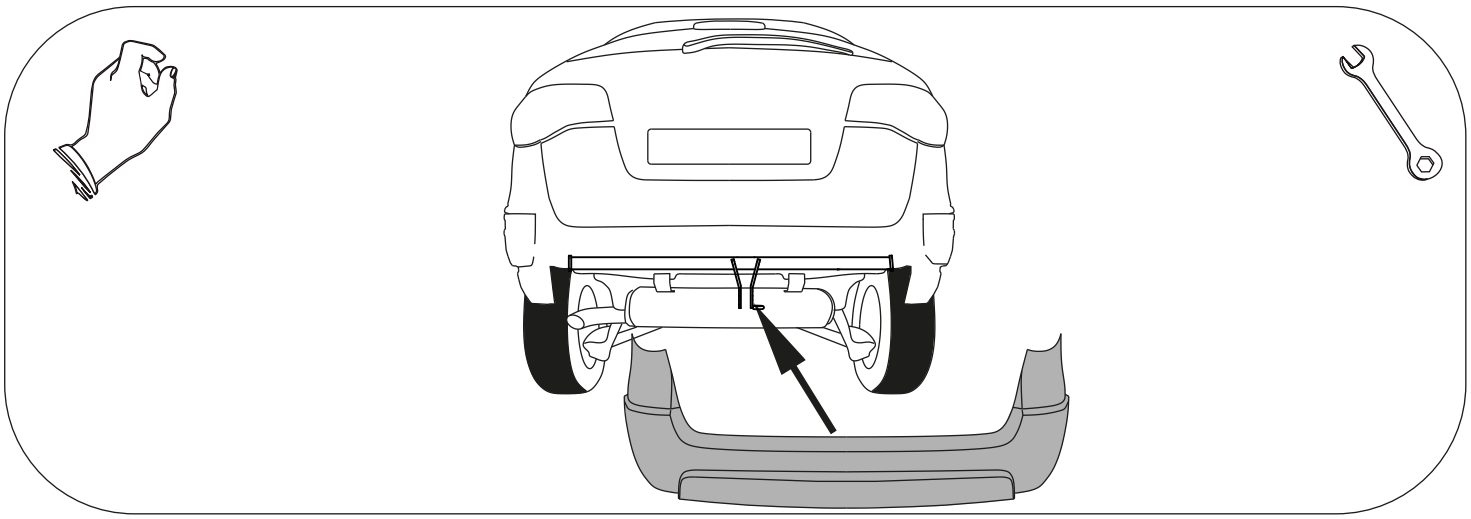

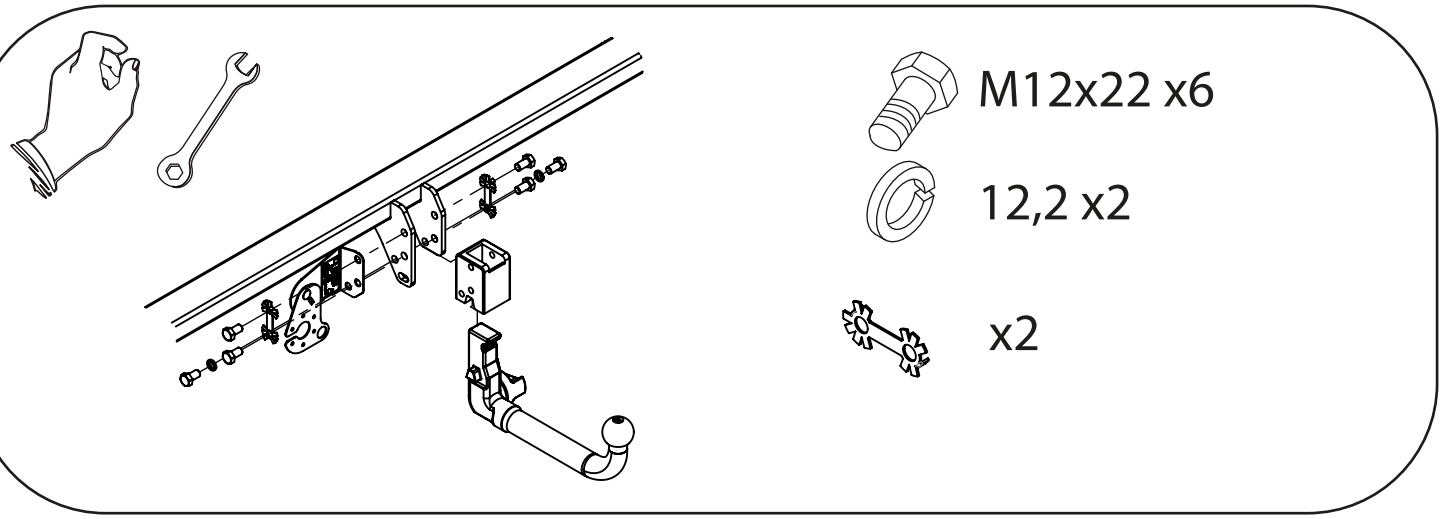
M12x22 x6
12,2 x2
x2