IMIOLA
HAKPOL

RENAULT
MEGANE GRAND SCENIC III

04/2009 -

Cat. No. **R/050**

E20 55R-01 3763

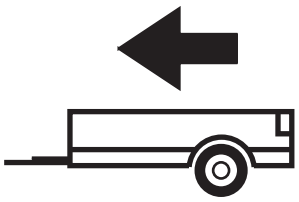

1400kg

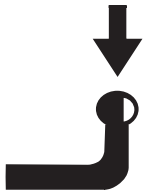

75kg

D =8,24kN

D (kN) =



MAX kg x MAX kg

x 0,00981



MAX kg + MAX kg

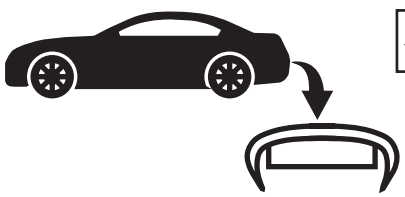



IMIOLA HAK-POL

96-111 KOWIESY, CHOJNATA 23A, POLAND

Tel. + 48 46 831 73 31, fax +48 831 74 29

e-mail: office@imiola.pl, www.imiola.pl

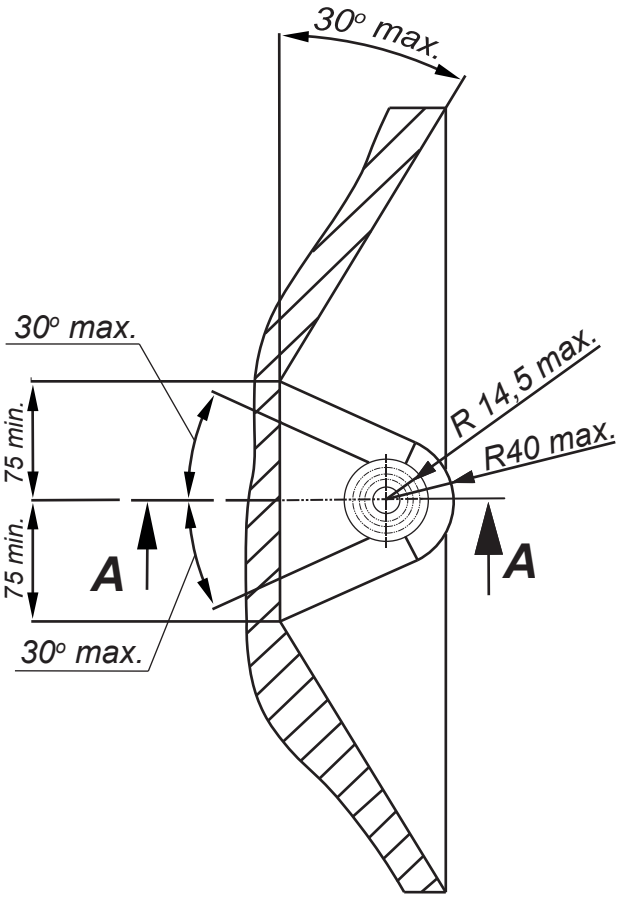

PRZEKRÓJ A-A

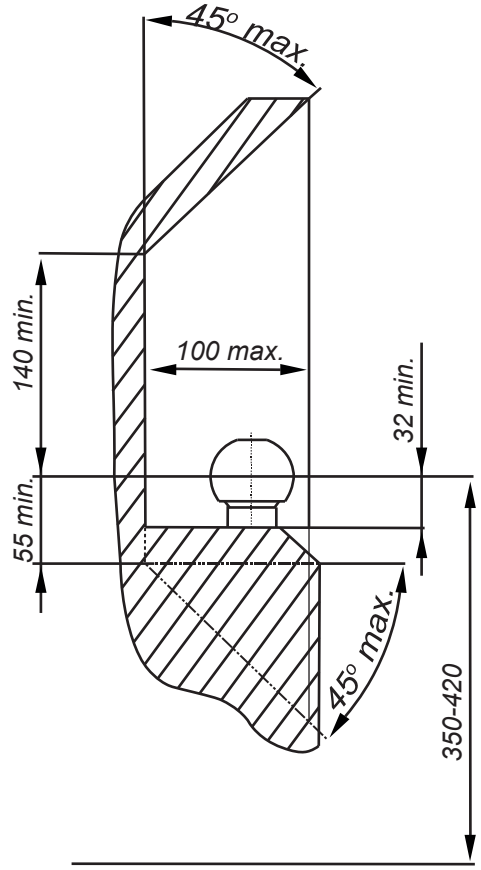

PL *Należy zagwarantować przestrzeń swobodną według załącznika VII, rysunek 25a/b Regulaminu EKG ONZ 55.01 przy dopuszczalnym ciężarze całkowitym pojazdu.*

GB *The clearance specified in appendix VII, diagram 25a/b of Regulation No. 55.01 UN EU must be guaranteed at laden weight of the vehicle.*

F *L'espace libre doit etre garanti conformement a l'annexe VII, illustration de la reglements 55.01 CE pour un poids total en charge autorise du vehicule.*

D *Der Freiraum nach Anhang VII, Abbildung 25a/b der Vorschriften 55.01 EG ist zu gew 25a/b ahrleistenbei zulassigem Gesamtgewichtdes Fahrzeuges.*

Moment skręcający dla śrub i nakrętek (8.8) Torgue settings for nuts and bolts (8.8)	
M8	25Nm
M10	55Nm
M12	85Nm
M14	135Nm
M16	195Nm



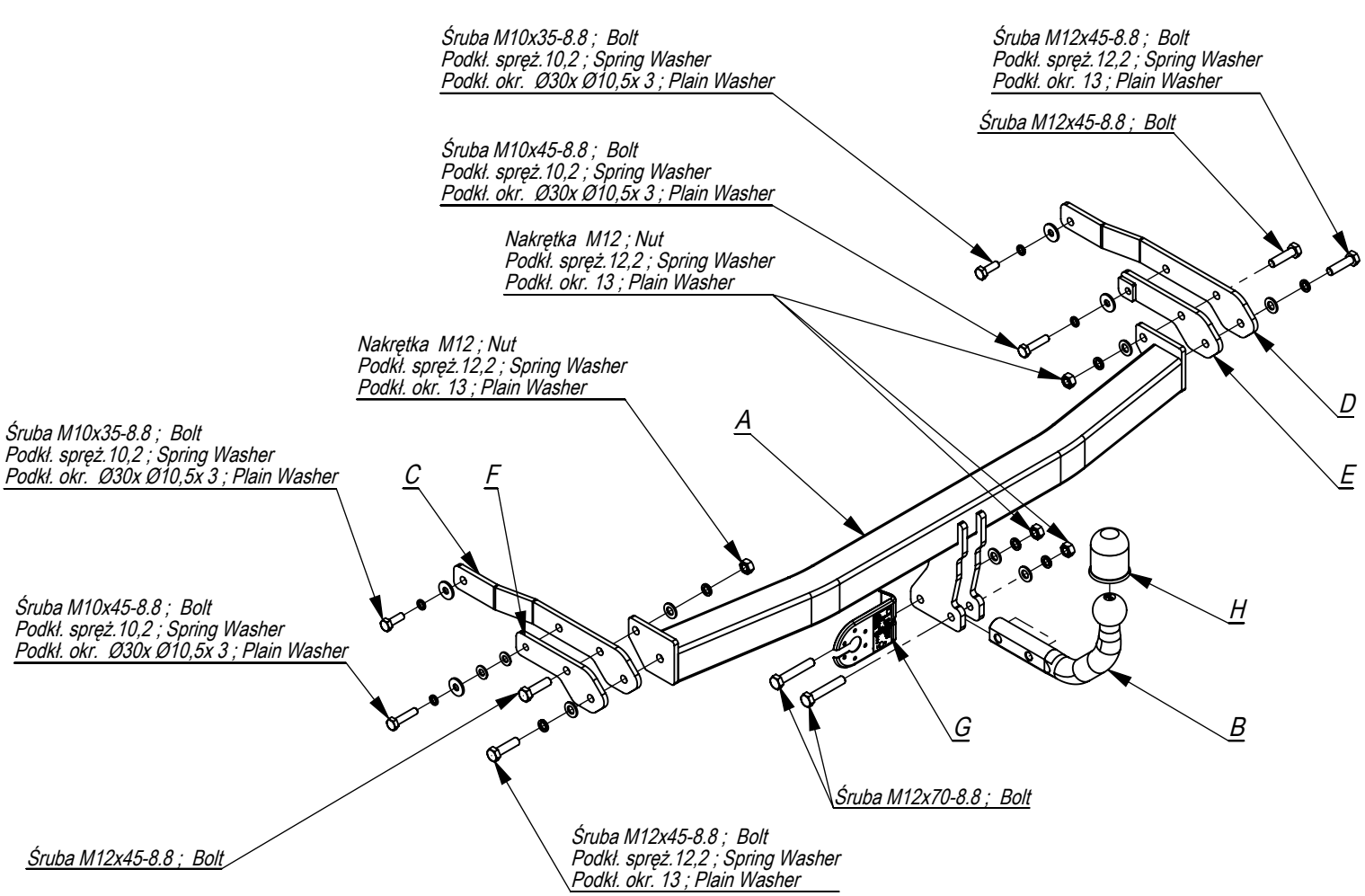

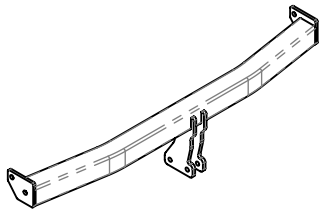	A	x1
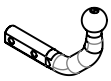	B	x1
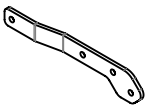	C	x1
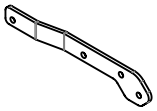	D	x1
	E	x1
	F	x1
	G	x1
	H	x1

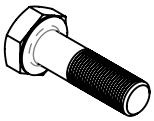	M12x70	2
	M12x45	4
	M10x45	2
	M10x35	2
	M12	4
	Ø30xØ10,5x3	4
	13	6
	12,2	6
	10,2	4

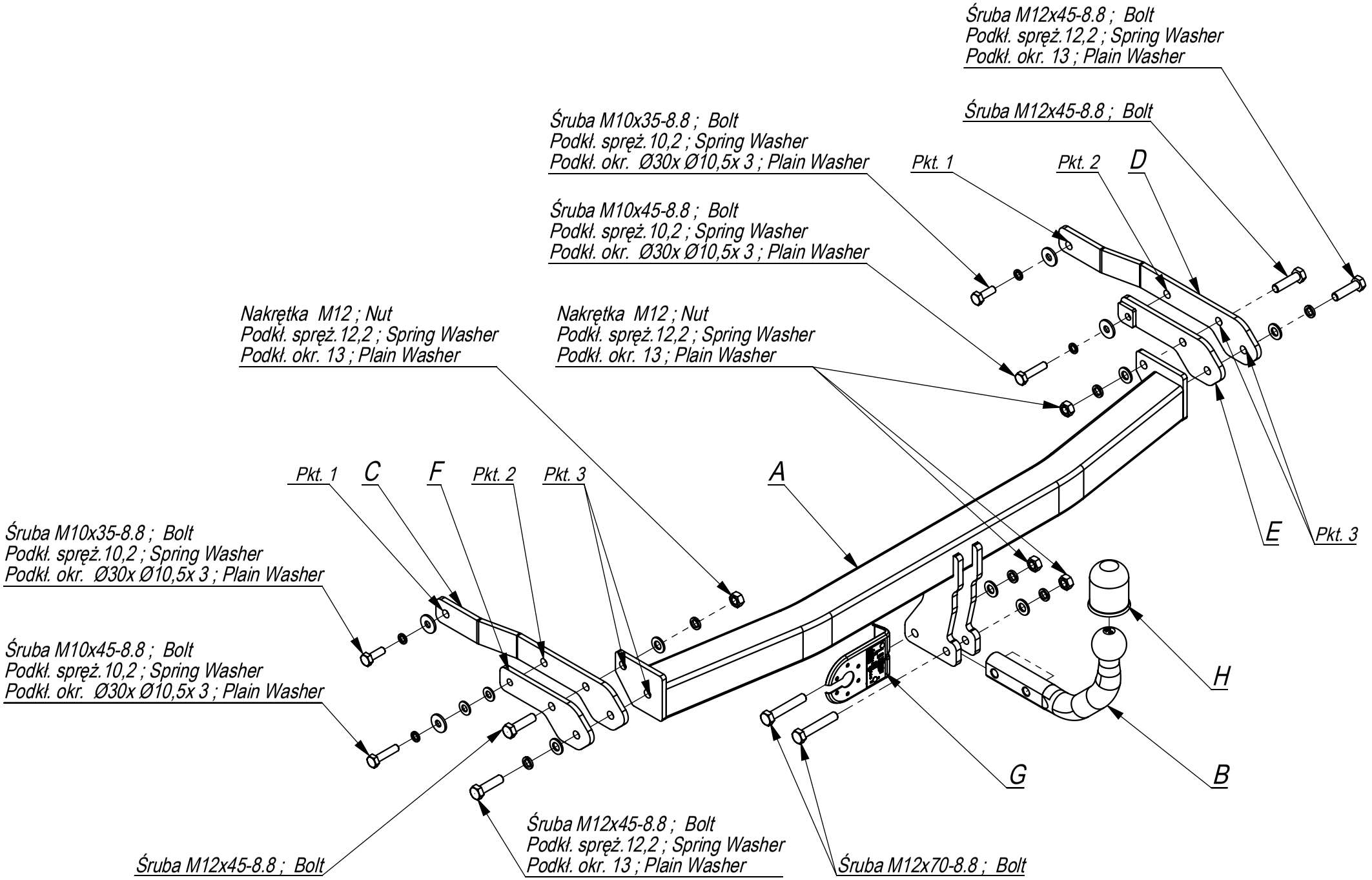

Nr katalogowy
R/050

Marka
Megane Grand Scenic III od 04/09 - >

IMIOŁA HAKPOL
96-111 Kowiesy, Chojnata 23 A
tel. +48 46 831 73 31

- Odkręcić zderzak .
- Odkręcić lampy i koła tylne.
- Od tylnego pasa samochodu Odkręcić belkę zderzeniowa (nie będzie już wykorzystana).
- Udrożnić otwory do podłużnic od strony tylnego pasa (wg rys.1).
- W otwory podłużnic wsunąć elementy zaczepu C D i E F, poprzez technologiczne otwory w podłużnic skręcić lekko śrubami M10x45 8.8 (pkt 2) oraz M10x35 8.8 (pkt 1)
- Miedzy elementy C i D wsunąć belkę zaczepu i skręcić lekko śrubami M12x45 8.8 (pkt 3).
- Dokręcić wszystkie śruby z momentem wg tabeli.
- Zamontować zderzak.
- Przykręcić kule i blachę gniazda elektrycznego śrubami M12x70 8.8.
- Podłączyć instalacje elektryczna.
- Przykręcić tylne koła i lampy.

- Disassemble the bumper.
- Unscrew the rear lamps and rear wheels.
- Unscrew the bumper bar from the rear belt of the car (it will not be used any more).
- The holes in the metal clamps from the side of the rear belt make permeable (according to the drawing 1).
- Insert elements C, D and E, F in the holes of the metal clamps, screw slightly through the technological holes in the metal clamps with bolts M10x45 8.8 (point 2) and M10x35 8.8 (point 1).
- Insert the main bar between the elements C and D and screw slightly with bolts M12x45 8.8 (point 3).
- Tighten all the bolts according to the torque setting -see the table.
- Assemble the bumper.
- Fix the ball and electric plate with bolts M12x70 8.8.
- Connect the electric wires.
- Screw the rear wheels and lamps.

- Déposer le pare-chocs,
- Dévisser les lampes et les roues postérieures.
- Dévisser la poutre de chocs de la bande postérieure du véhicule (elle ne sera plus utilisée).
- Déboucher les trous des longerons du côté de la bande postérieure (selon le dessin 1).
- Introduire les éléments d'attache C,D et E,F et ensuite visser légčrement par les boulons M10x45 8.8 (point 2) ŕ travers les ouvertures de longerons et M10x35 8.8 (point 1),
- Mettre la poutre du crochet entre les éléments C et D et visser légčrement ŕ l'aide des boulons M12x45 8.8 (point 3)
- Serrer tous les boulons avec un couple de serrage selon tableau.
- Monter le pare-chocs.
- Visser le crochet d'attelage et socle de prise électrique par les boulons M12x70 8.8.,
- Raccorder le circuit électrique.
- Visser les roues postérieures et les lampes.

- Die Stoßstange abschrauben.
- Vom hinteren Karosseriestreifen den Stoßstangebalken abschrauben, wird nicht wieder benutzt.
- Die Löcher an den Seiten der Metallklammern machen durchlässig
- In die Längsträger Öffnungen die Tragteile C und D und E,F durch die vom Werk aus vorhandenen Öffnungen mit den Schrauben M10x35 8.8 (Punkt 1) und M10x45 8.8 (Punkt 2) locker verschrauben.
- Den Querbalken A mit den Tragteilen C und D mit den Schrauben M12x45 8.8 (Punkt 3) verschrauben.
- Alle Schrauben mit dem in der Tabelle angegebenem Drehmoment festziehen
- Die Stoßstange anschrauben.
- Die Kugel mit der Steckdosenhalterung mit den Schrauben M12x70 8.8 anschrauben.
- Die Elektroinstallation anschließen.

- Desmontar el parachoques.
- Desenroscar la barra de choques de la banda trasera del coche (ya no se usará).
- Los agujeros en los lados de las abrazaderas metálicas lo hacen permeable
- Introducir los elementos del enganche C y D (E y F) en los oricios de los largueros y atornillar ligeramente, a través de los oricios tecnológicos en el larguero, por medio de tornillos M10x45 8.8 (p. 2). y M10x35 8.8 (p. 1)
- Atornillar los elementos C y D con la viga del enganche A (p. 3), usando tornillos M12x45 8.8.
- Apretar todos los tornillos con el par según la tabla anterior.
- Instalar el parachoques.
- Apretar la bola y la placa eléctrica con los tornillos M12x70 8.8.
- Conectar la instalación eléctrica.

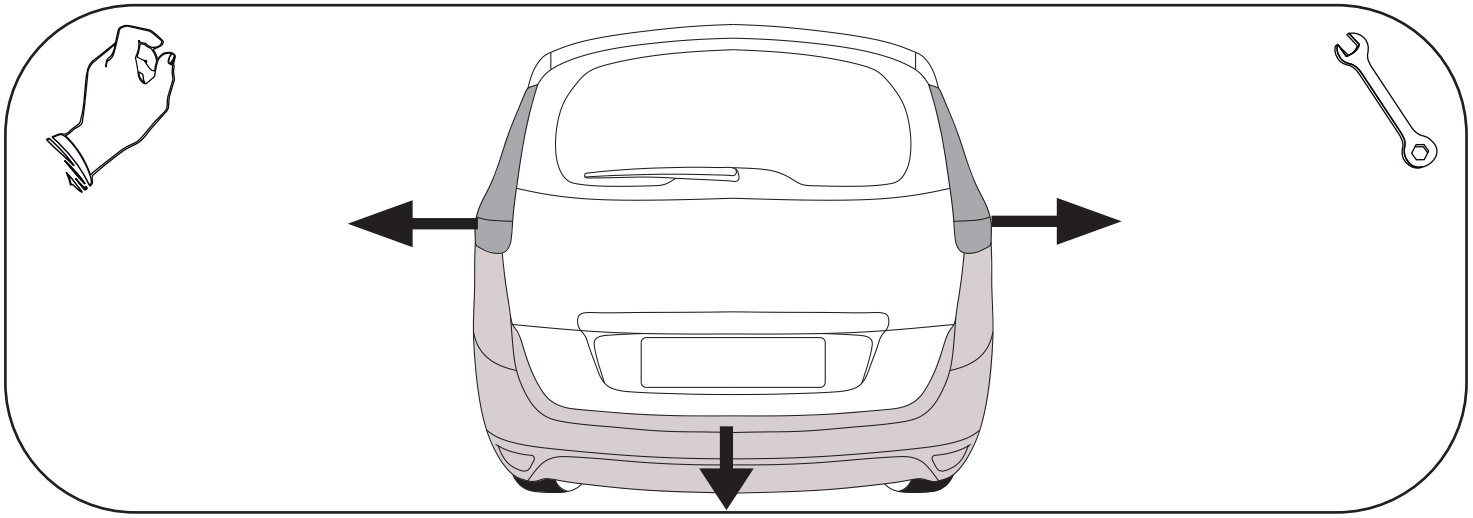

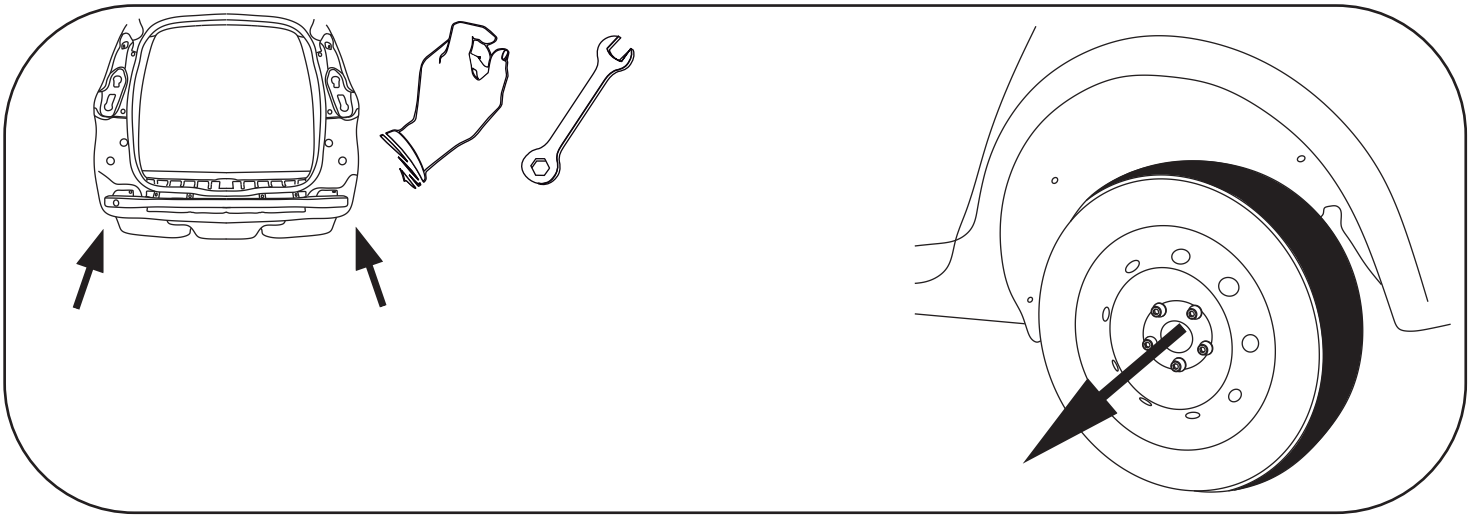

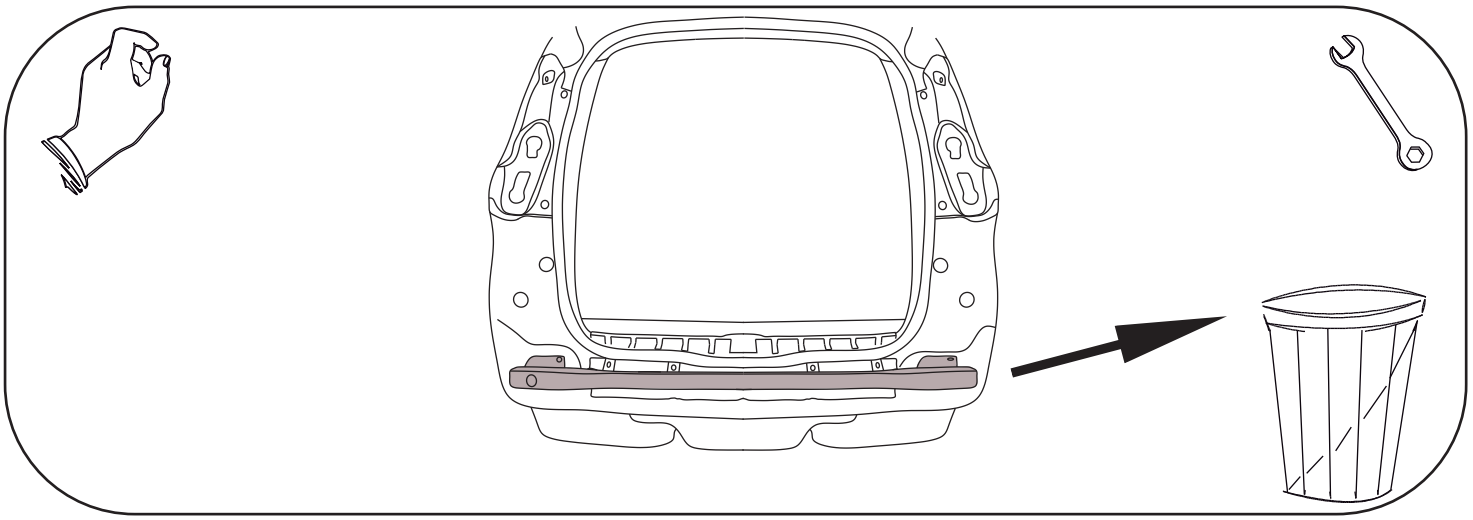

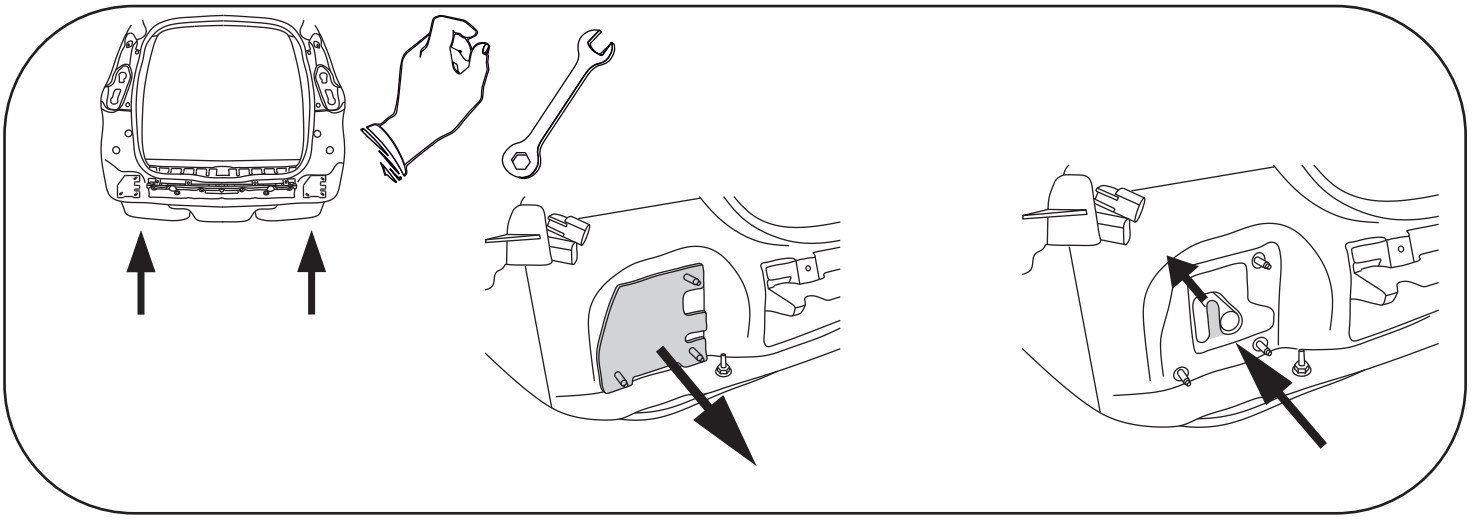

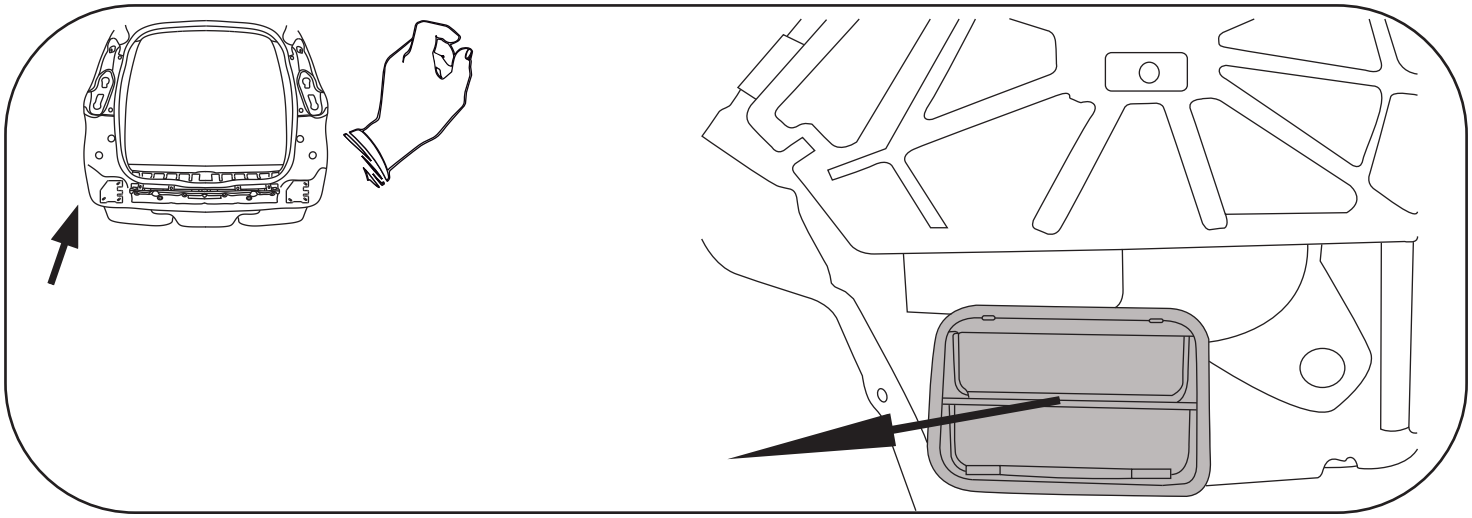

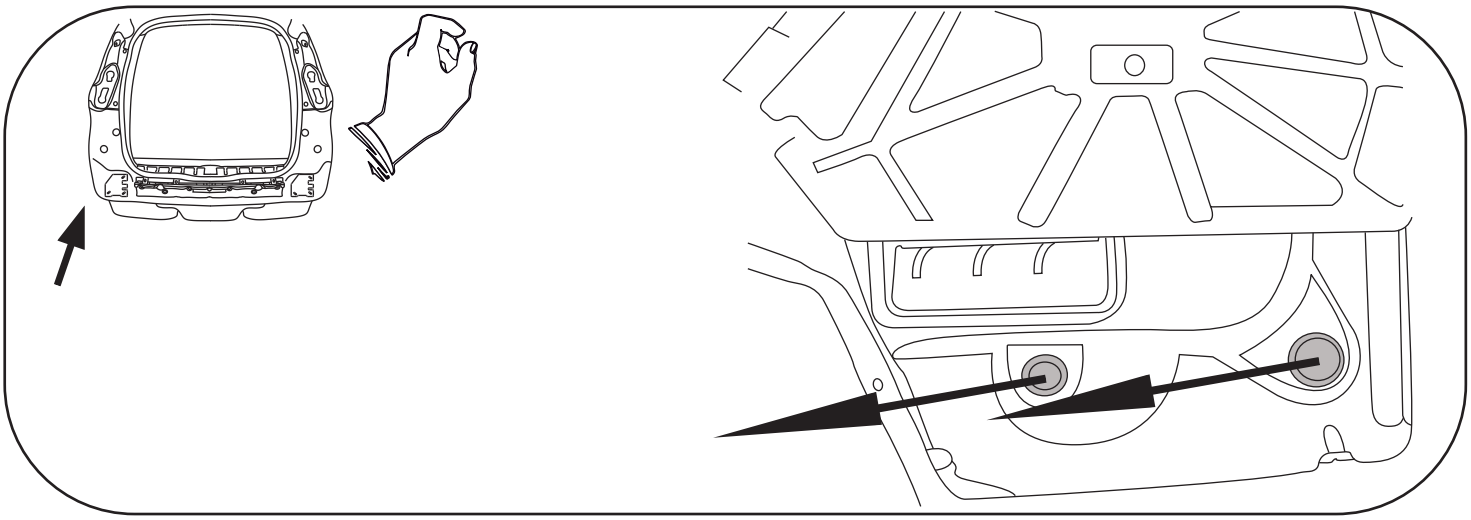

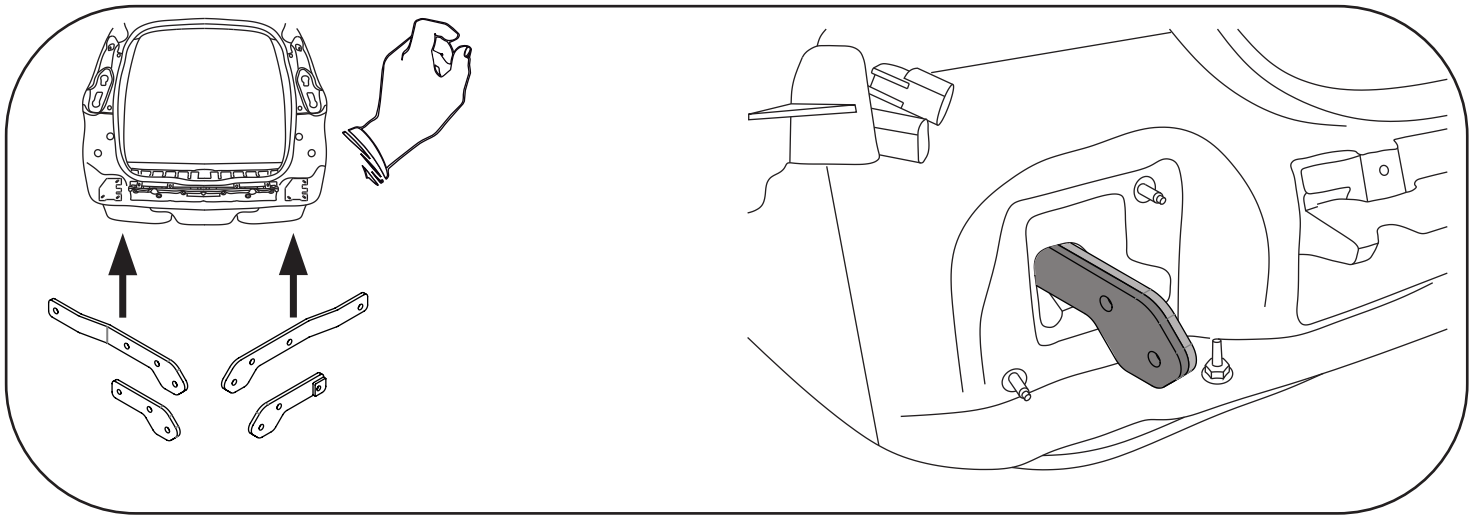

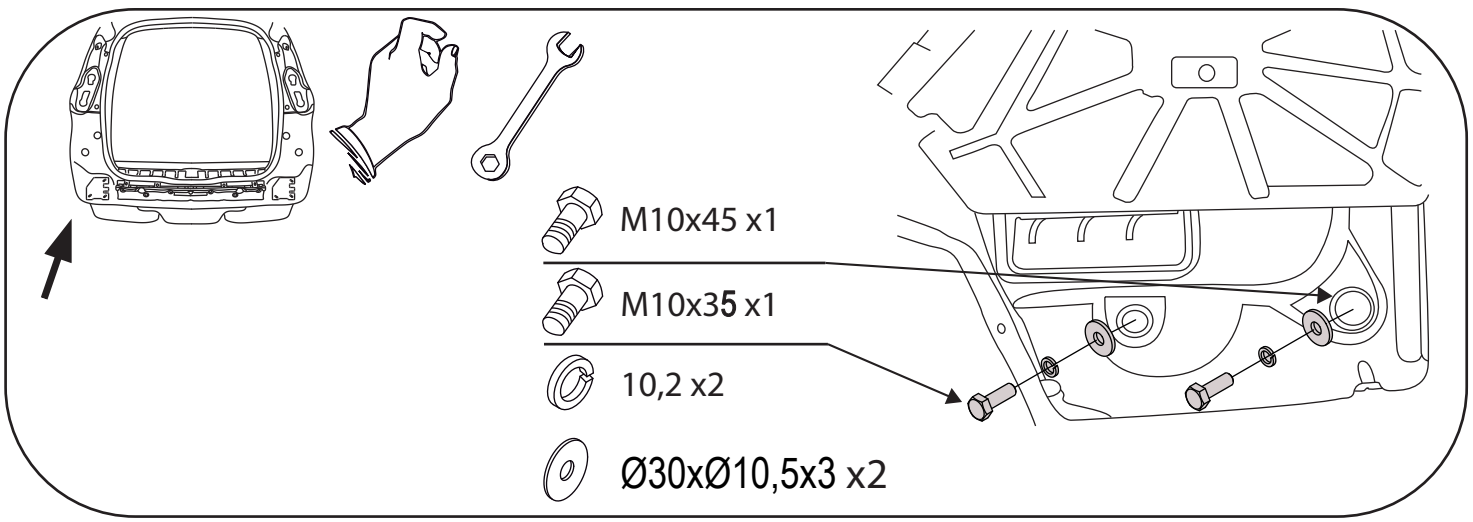
M10x45 x1
M10x35 x1
10,2 x2
Ø30xØ10,5x3 x2

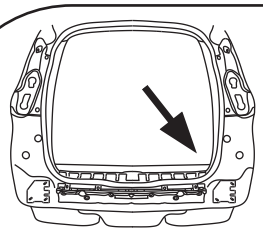

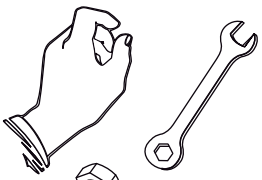

M10x35 x1

M10x45 x1

10,2 x2

Ø30xØ10,5x3 x2

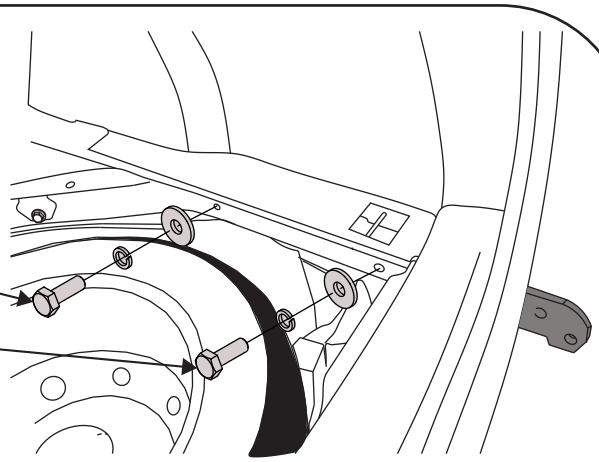

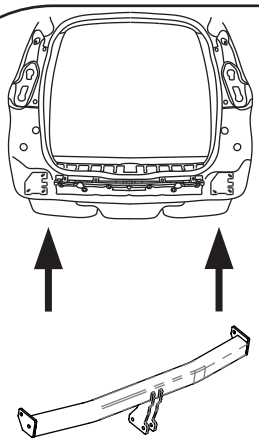

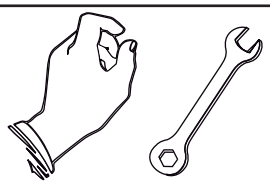

M12x45 x4

12,2 x4

13 x4

M12 x2

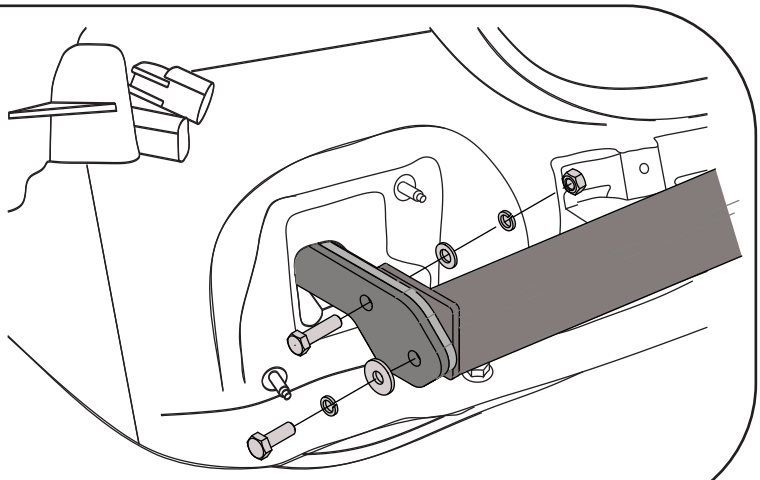

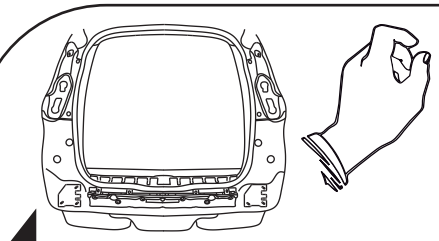

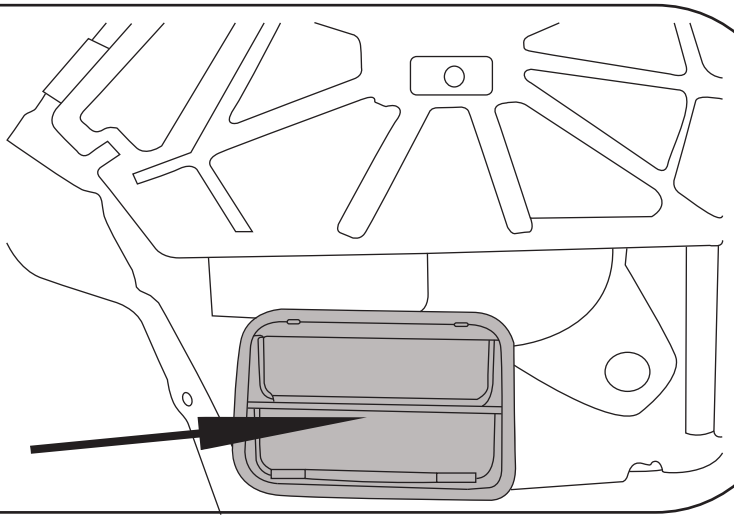

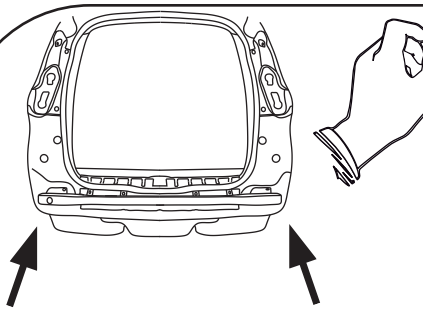

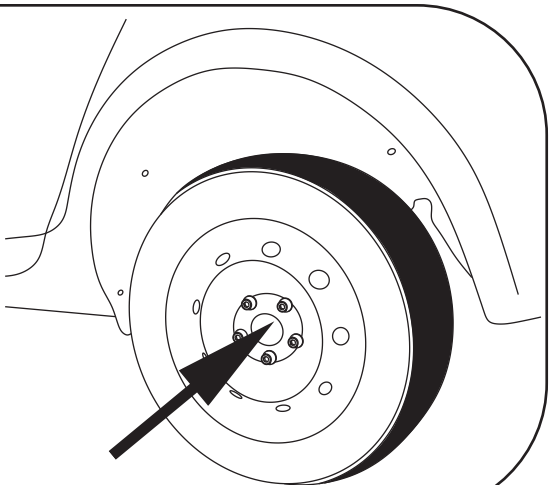

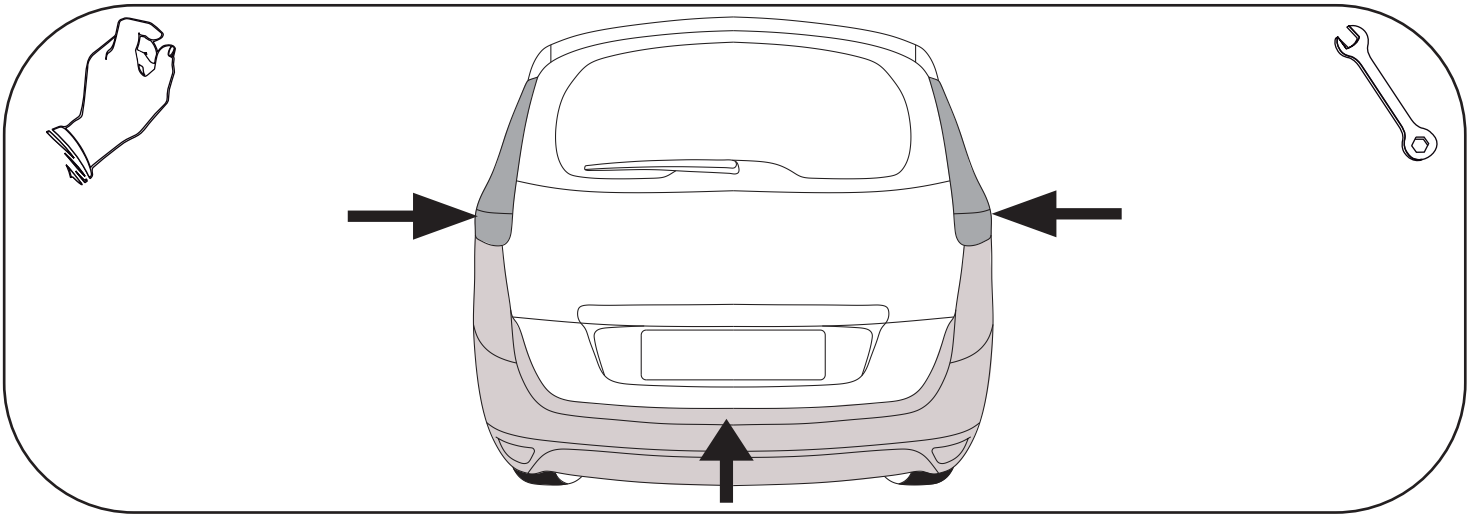

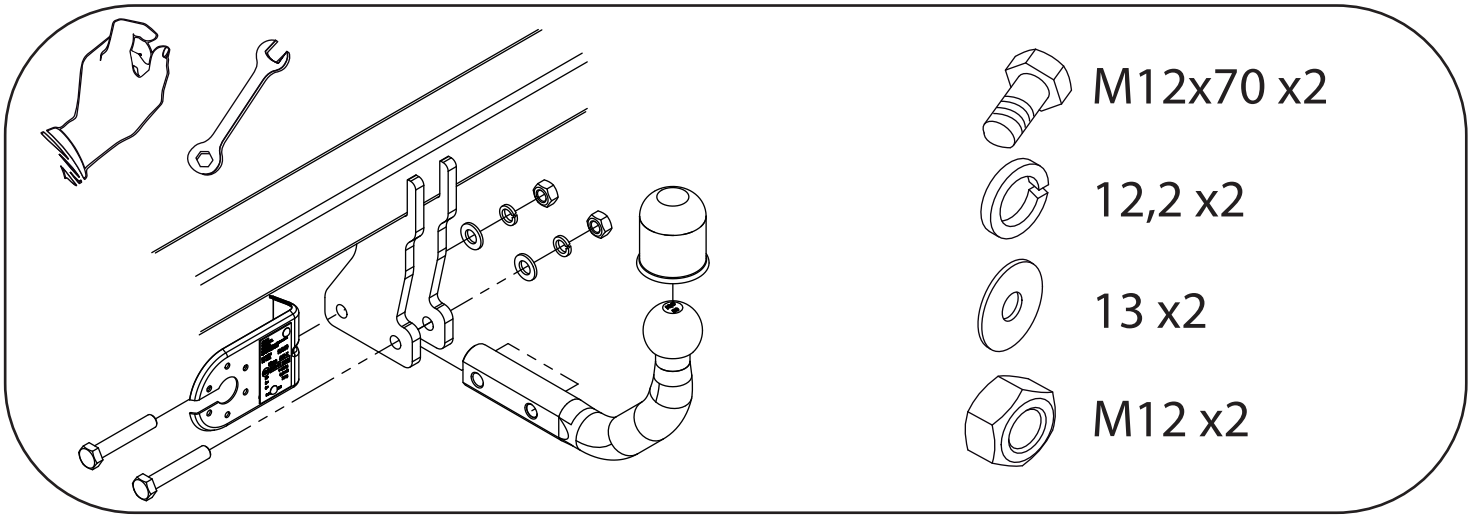
M12x70 x2
12,2 x2
13 x2
M12 x2