IMIOLA
HAKPOL

RENAULT MEGANE SCENIC III

07/2009 -

Cat. No. **R/049**

E20 E20 55R-01 4069

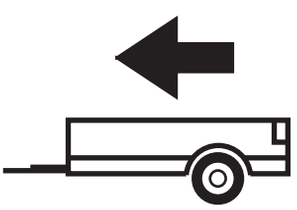

1400kg



75kg

D=8,24kN

D (kN) = $\dfrac{\text{MAX kg} \times \text{MAX kg}}{\text{MAX kg} + \text{MAX kg}}$ **x 0,00981**

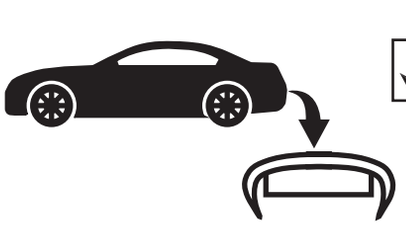



IMIOLA HAK-POL

96-111 KOWIESY, CHOJNATA 23A, POLAND

Tel. + 48 46 831 73 31, fax +48 831 74 29

e-mail: office@imiola.pl, www.imiola.pl

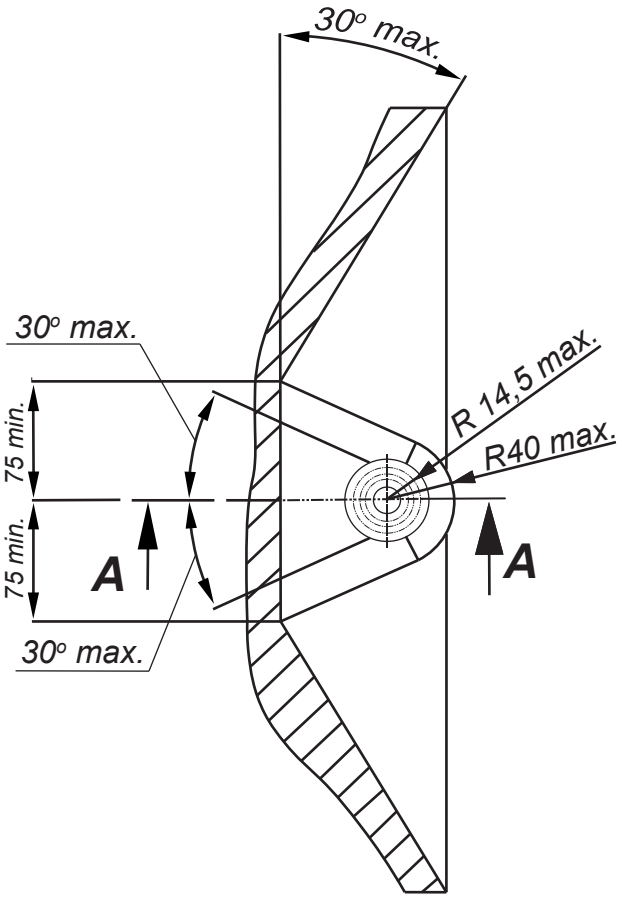

PRZEKRÓJ A-A

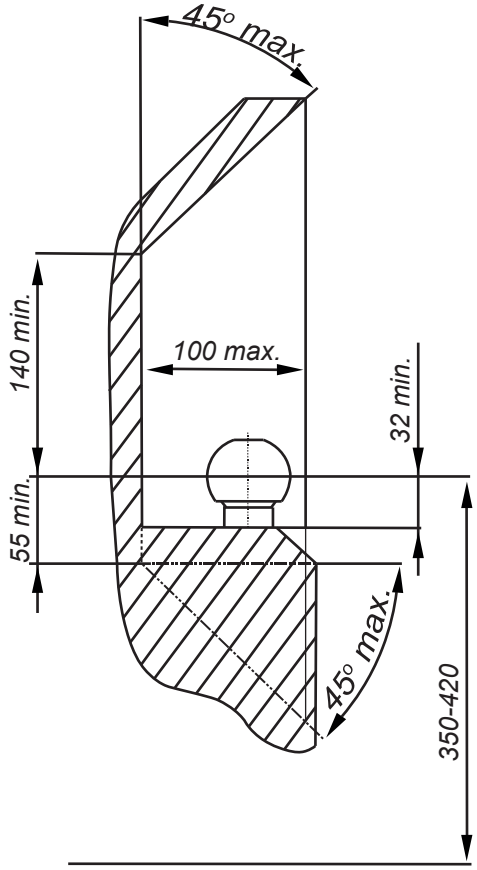

PL *Należy zagwarantować przestrzeń swobodną według załącznika VII, rysunek 25a/b Regulaminu EKG ONZ 55.01 przy dopuszczalnym ciężarze całkowitym pojazdu.*

GB *The clearance specified in appendix VII, diagram 25a/b of Regulation No. 55.01 UN EU must be guaranteed at laden weight of the vehicle.*

F *L'espace libre doit etre garanti conformement a l'annexe VII, illustration de la reglements 55.01 CE pour un poids total en charge autorise du vehicule.*

D *Der Freiraum nach Anhang VII, Abbildung 25a/b der Vorschriften 55.01 EG ist zu gew 25a/b ahrleistenbei zulassigem Gesamtgewichtdes Fahrzeuges.*

Moment skręcający dla śrub i nakrętek (8.8) Torgue settings for nuts and bolts (8.8)	
M8	25Nm
M10	55Nm
M12	85Nm
M14	135Nm
M16	195Nm

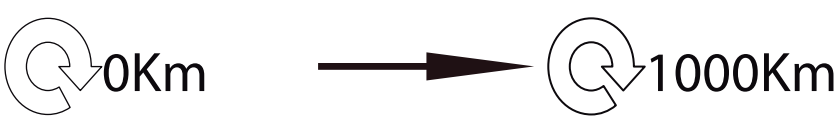

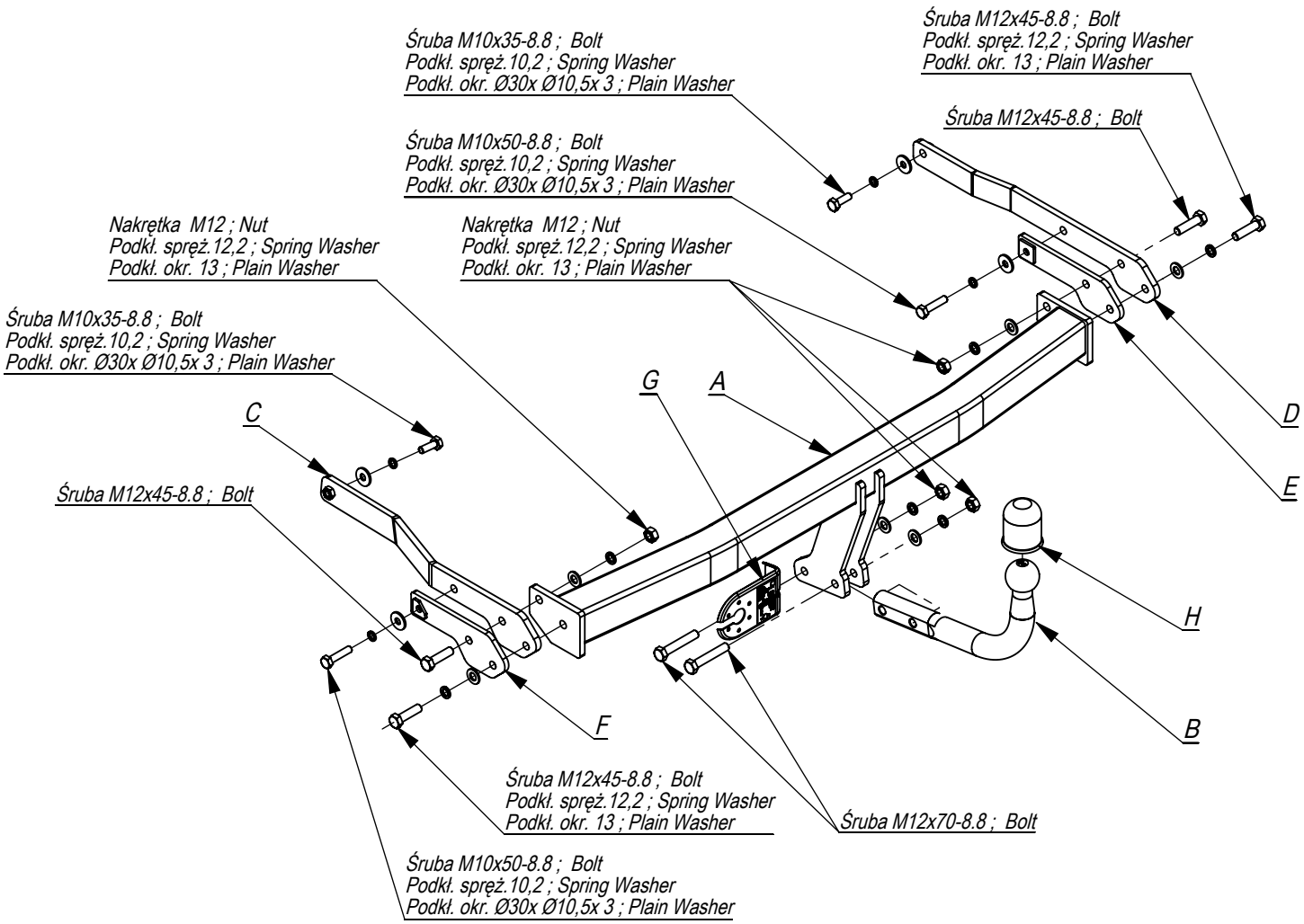

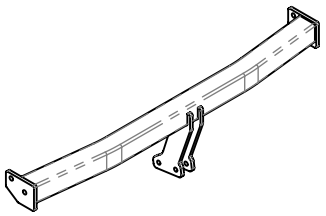	A	x1
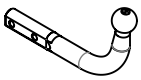	B	x1
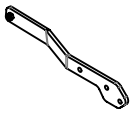	C	x1
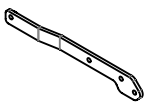	D	x1
	E	x1
	F	x1
	G	x1
	H	x1

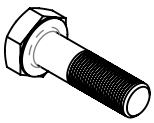	M12x70	2
	M12x45	4
	M10x50	2
	M10x35	2
	M12	4
	Ø30xØ10,5x3	4
	13	6
	12,2	6
	10,2	4

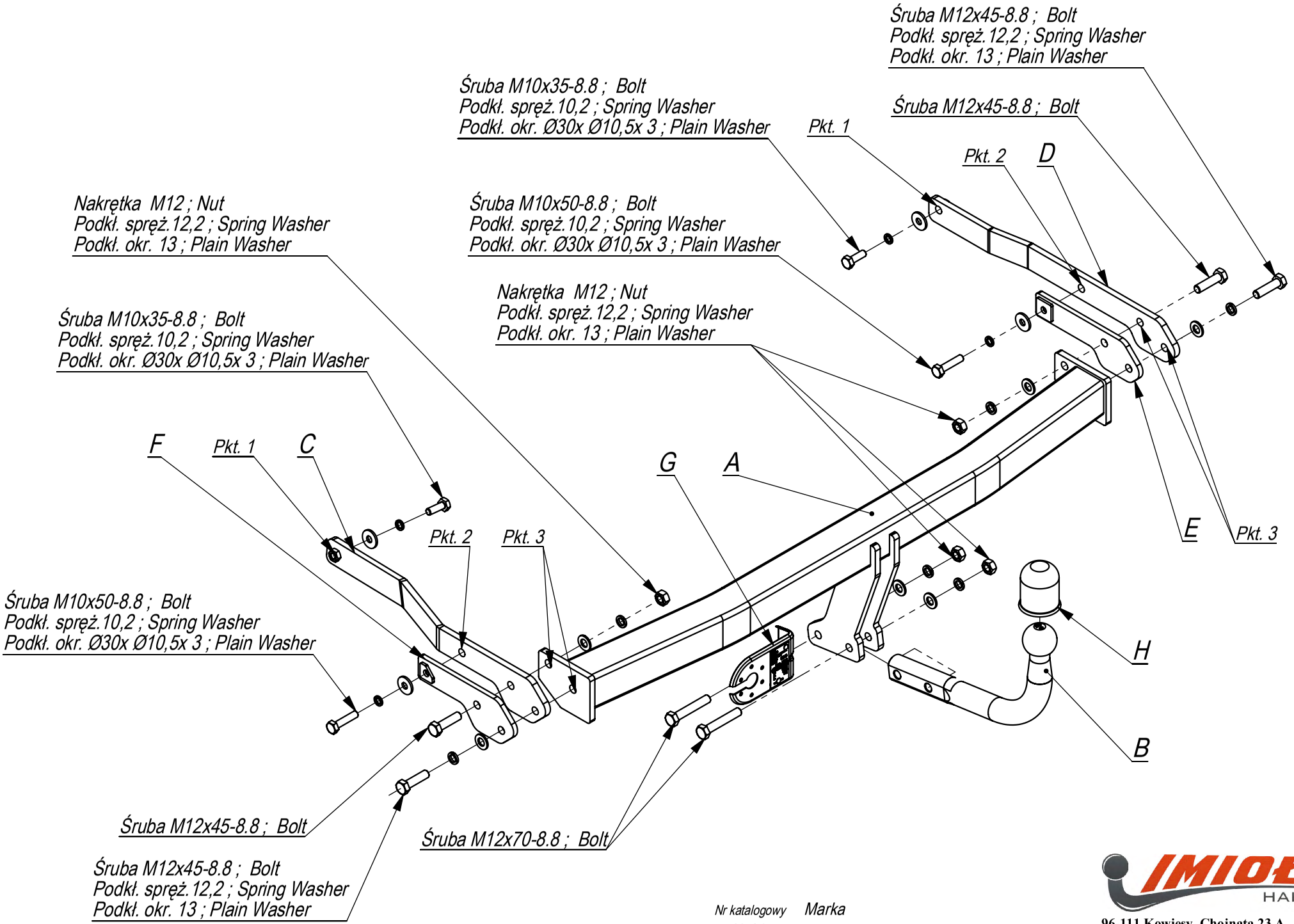

Nr katalogowy	Marka		
R/049	Megane Scenic III	od 07/09 - >	

IMIOŁA HAKPOL
96-111 Kowiesy, Chojnata 23 A
tel. +48 46 831 73 31

- Odkręcić zderzak .
- Odkręcić lampy i koła tylne.
- Od tylnego pasa samochodu Odkręcić belkę zderzeniowa (nie będzie już wykorzystana).
- Udrożnić otwory do podłużnic od strony tylnego pasa (wg rys.1).
- W otwory podłużnic wsunąć elementy zaczepu C D i E F, poprzez technologiczne otwory w podłużnic skręcić lekko śrubami M10x50 8.8 (pkt 2) oraz M10x35 8.8 (pkt 1)
- Miedzy elementy C i D wsunąć belkę zaczepu i skręcić lekko śrubami M12x45 8.8 (pkt 3).
- Dokręcić wszystkie śruby z momentem wg tabeli.
- Wykonać wycięcie w osi, w dolnej części zderzaka na szerokość uchwytu kuli .
- Zamontować zderzak.
- Przykręcić kule i blachę gniazda elektrycznego śrubami M12x70 8.8.
- Podłączyć instalacje elektryczna.
- Przykręcić tylne koła i lampy.

- Disassemble the bumper.
- Unscrew the rear lamps and rear wheels.
- Unscrew the bumper bar from the rear belt of the car (it will not be used any more).
- The holes in the metal clamps from the side of the rear belt make permeable (according to the drawing 1).
- Insert elements C, D and E, F in the holes of the metal clamps, screw slightly through the technological holes in the metal clamps with bolts M10x50 8.8 (point 2) and M10x35 8.8 (point 1).
- Insert the main bar between the elements C and D and screw slightly with bolts M12x45 8.8 (point 3).
- Tighten all the bolts according to the torque setting -see the table.
- Cut out the fragment in the lower part of the bumper in order to placethe handles of the ball.
- Assemble the bumper.
- Fix the ball and electric plate with bolts M12x70 8.8.
- Connect the electric wires.
- Screw the rear wheels and lamps.

- Déposer le pare-chocs,
- Dévisser les lampes et les roues postérieures.
- Dévisser la poutre de chocs de la bande postérieure du véhicule (elle ne sera plus utilisée).
- Déboucher les trous des longerons du côté de la bande postérieure (selon le dessin 1).
- Introduire les éléments d'attache C,D et E,F et ensuite visser légčrement par les boulons M10x50 8.8 (point 2) ŕ travers les ouvertures de longerons et M10x35 8.8 (point 1),
- Mettre la poutre du crochet entre les éléments C et D et visser légčrement ŕ l'aide des boulons M12x45 8.8 (point 3)
- Serrer tous les boulons avec un couple de serrage selon tableau.
- Faire une encoche dans l'axe, dans la partie basse du pare-chocs égale la largeur du crochet d'une boule.
- Monter le pare-chocs.
- Visser le crochet d'attelage et socle de prise électrique par les boulons M12x70 8.8.,
- Raccorder le circuit électrique.
- Visser les roues postérieures et les lampes.

- Die Stoßstange abschrauben.
- Vom hinteren Karosseriestreifen den Stoßstangebalken abschrauben, wird nicht wieder benutzt.
- Die Löcher an den Seiten der Metallklammern machen durchlässig
- In die Längsträger Öffnungen die Tragteile C und D und E,F durch die vom Werk aus vorhandenen Öffnungen mit den Schrauben M10x35 8.8 (Punkt 1) und M10x50 8.8 (Punkt 2) locker verschrauben.
- Den Querbalken A mit den Tragteilen C und D mit den Schrauben M12x45 8.8 (Punkt 3) verschrauben.
- Alle Schrauben mit dem in der Tabelle angegebenem Drehmoment festziehen
- Schneiden Sie Fragment im unteren Teil des Stoßfängers aus
- Die Stoßstange anschrauben.
- Die Kugel mit der Steckdosenhalterung mit den Schrauben M12x70 8.8 anschrauben.
- Die Elektroinstallation anschließen.

- Desmontar el parachoques.
- Desenroscar la barra de choques de la banda trasera del coche (ya no se usará).
- Los agujeros en los lados de las abrazaderas metálicas lo hacen permeable
- Introducir los elementos del enganche C y D (E y F) en los oricios de los largueros y atornillar ligeramente, a través de los oricios tecnológicos en el larguero, por medio de tornillos M10x50 8.8 (p. 2). y M10x35 8.8 (p. 1)
- Atornillar los elementos C y D con la viga del enganche A (p. 3), usando tornillos M12x45 8.8.
- Apretar todos los tornillos con el par según la tabla anterior.
- Hacer un entalle en el eje, en la parte inferior del parachoques
- Instalar el parachoques.
- Apretar la bola y la placa eléctrica con los tornillos M12x70 8.8.
- Conectar la instalación eléctrica.

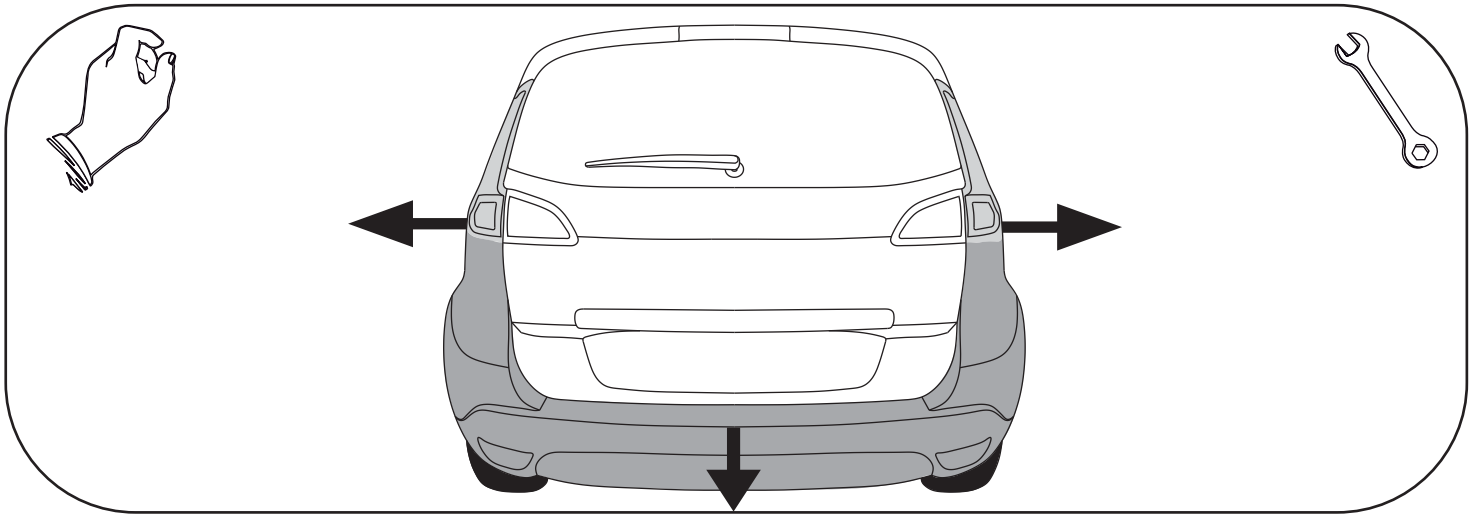

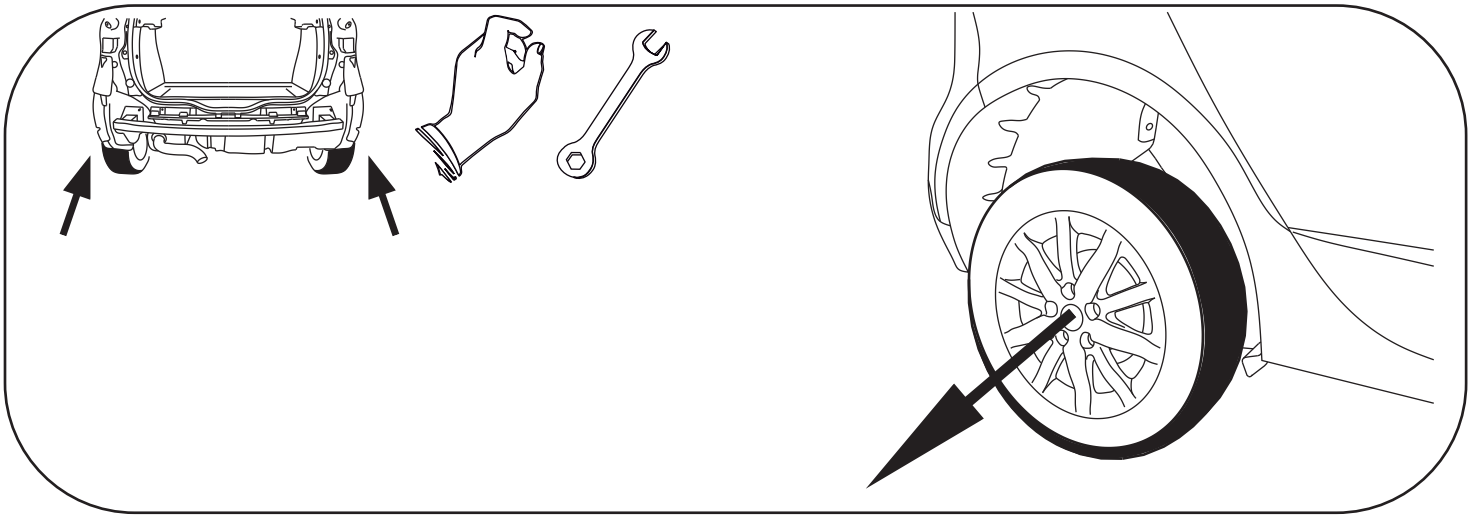

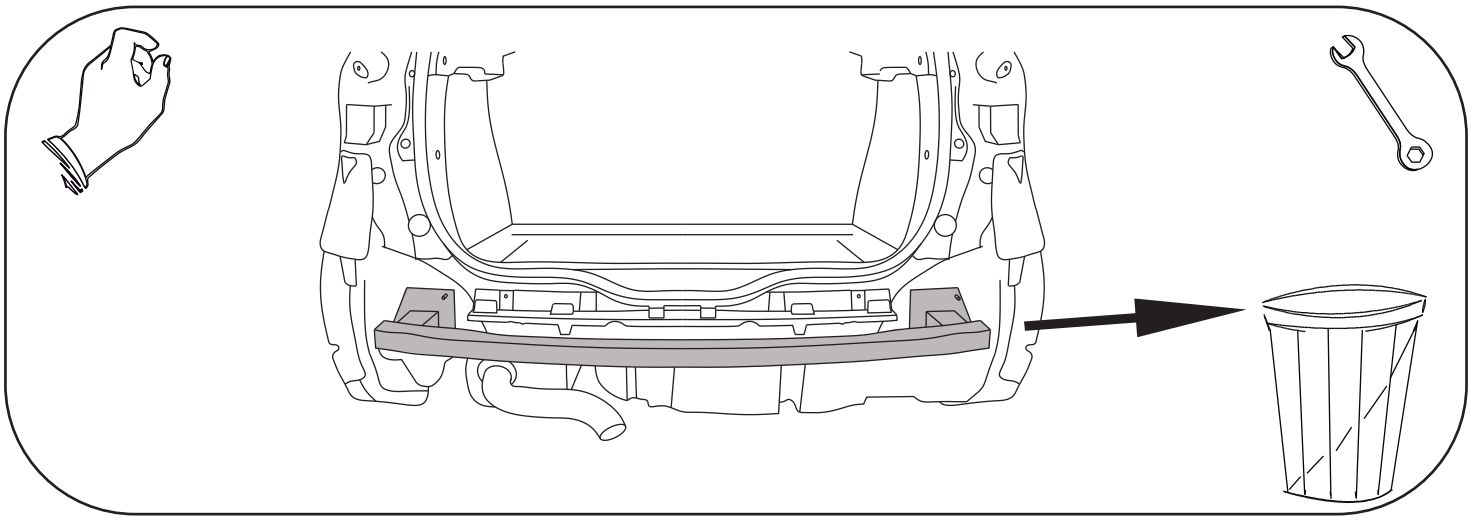

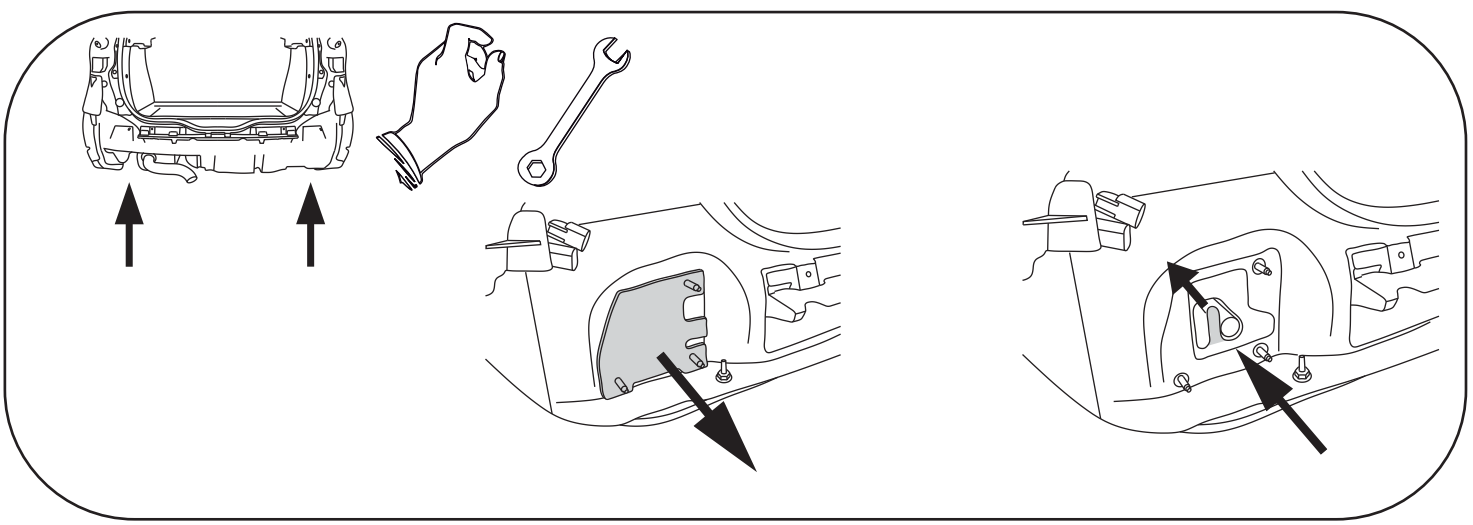

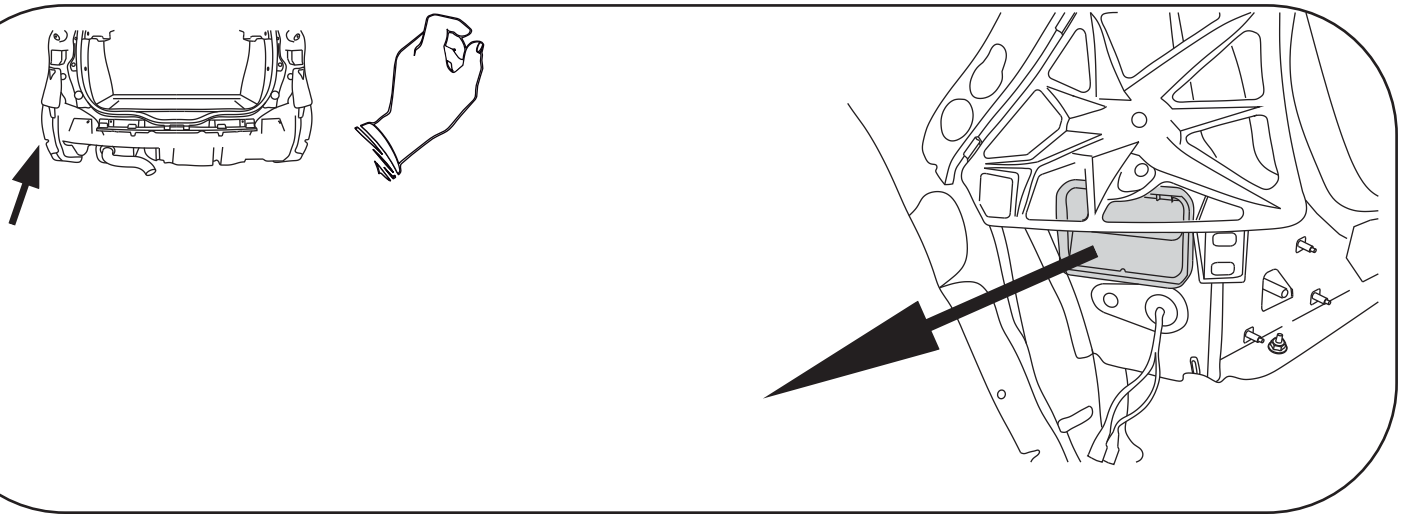

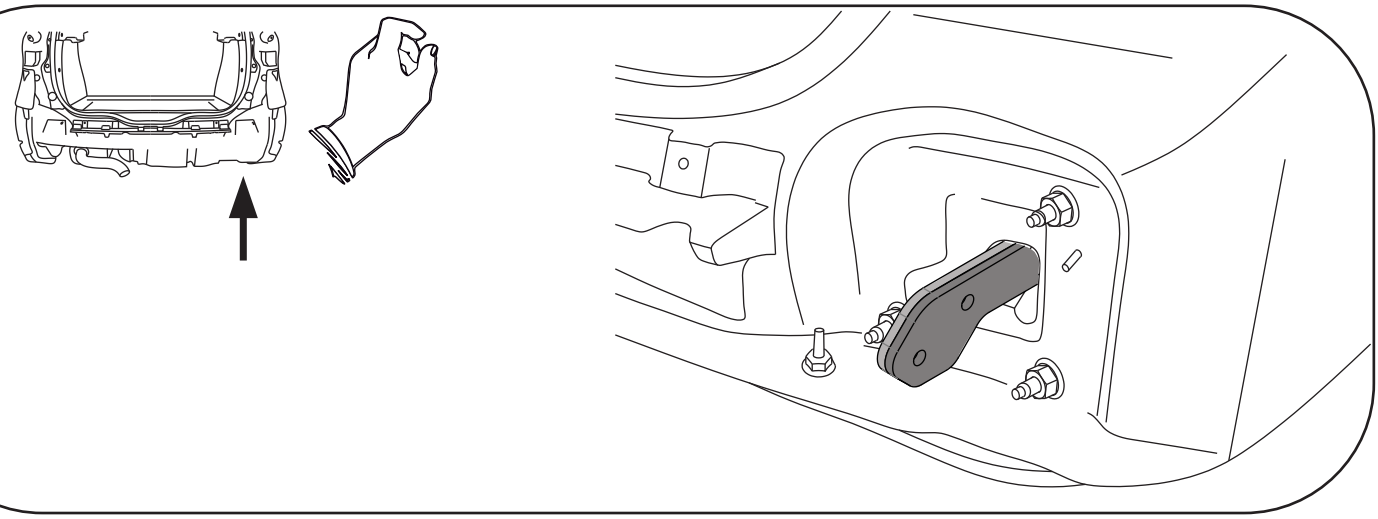

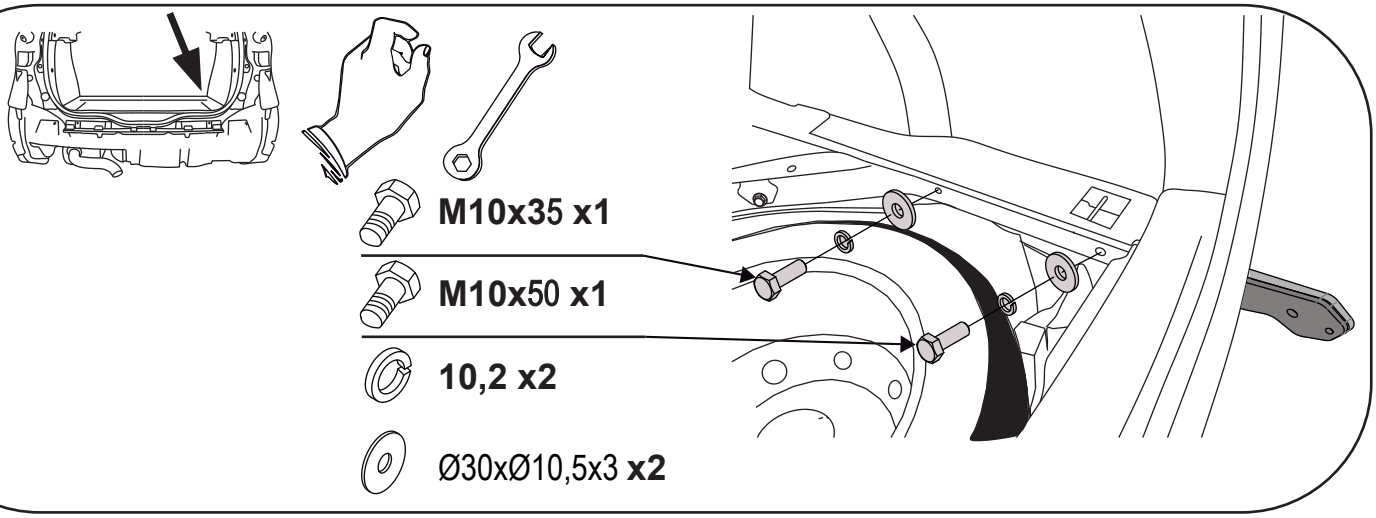
M10x35 x1
M10x50 x1
10,2 x2
Ø30xØ10,5x3 x2

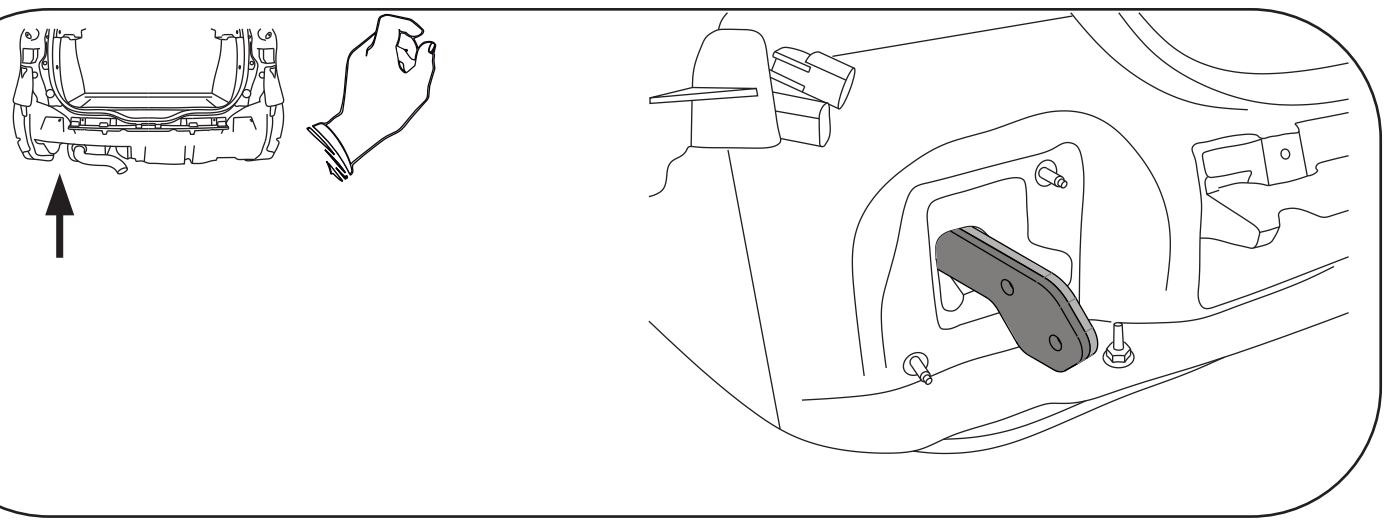

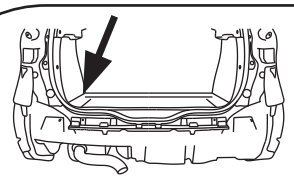

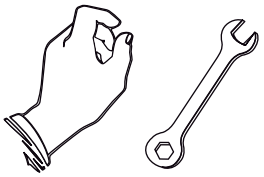

M10x35 x1

10,2 x1

Ø30xØ10,5x3 **x1**

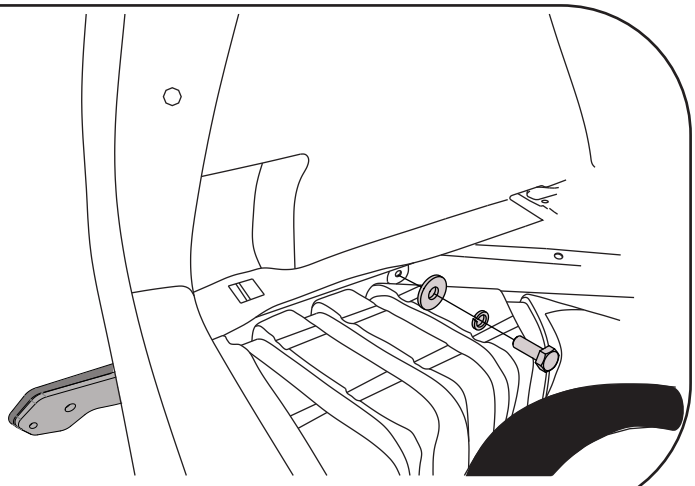

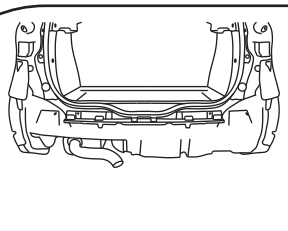

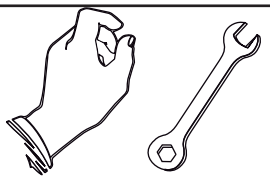

M10x50 x1

10,2 x1

Ø30xØ10,5x3 **x1**

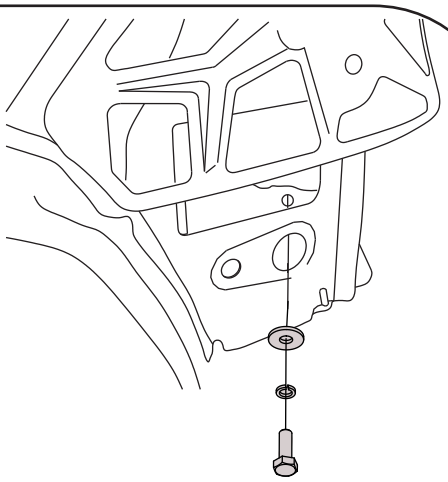

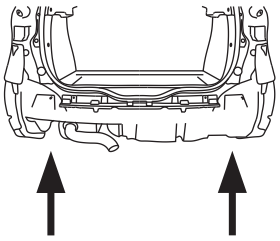

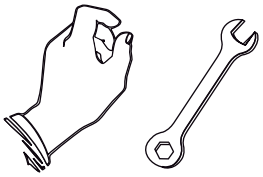

M12x45 x4

12,2 x4

13 x4

M12 x2

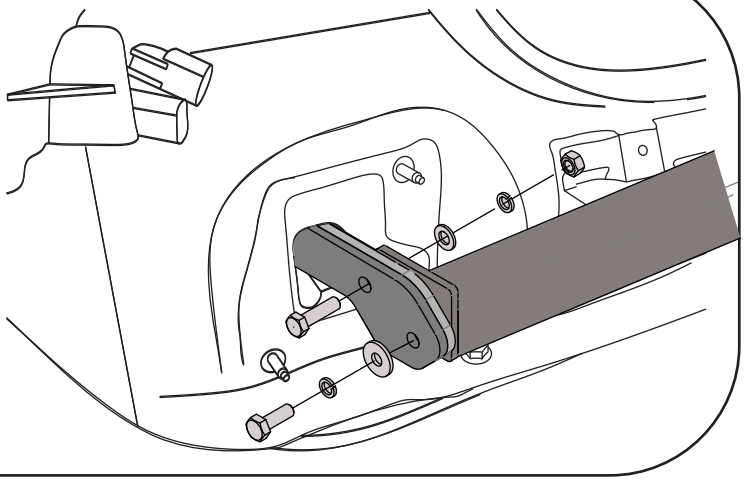

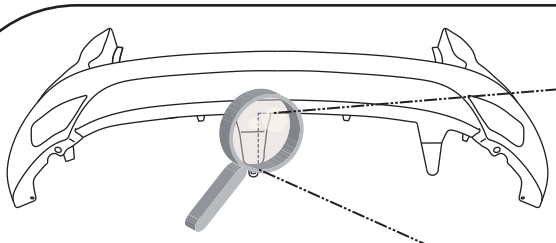

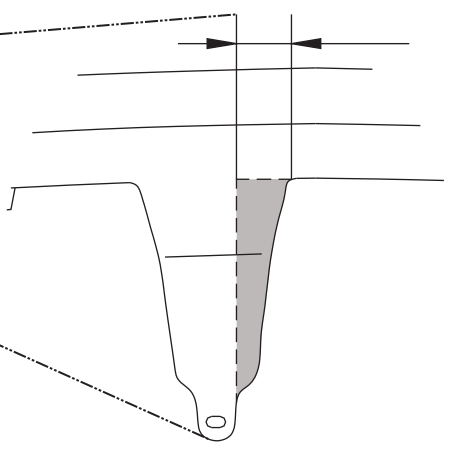



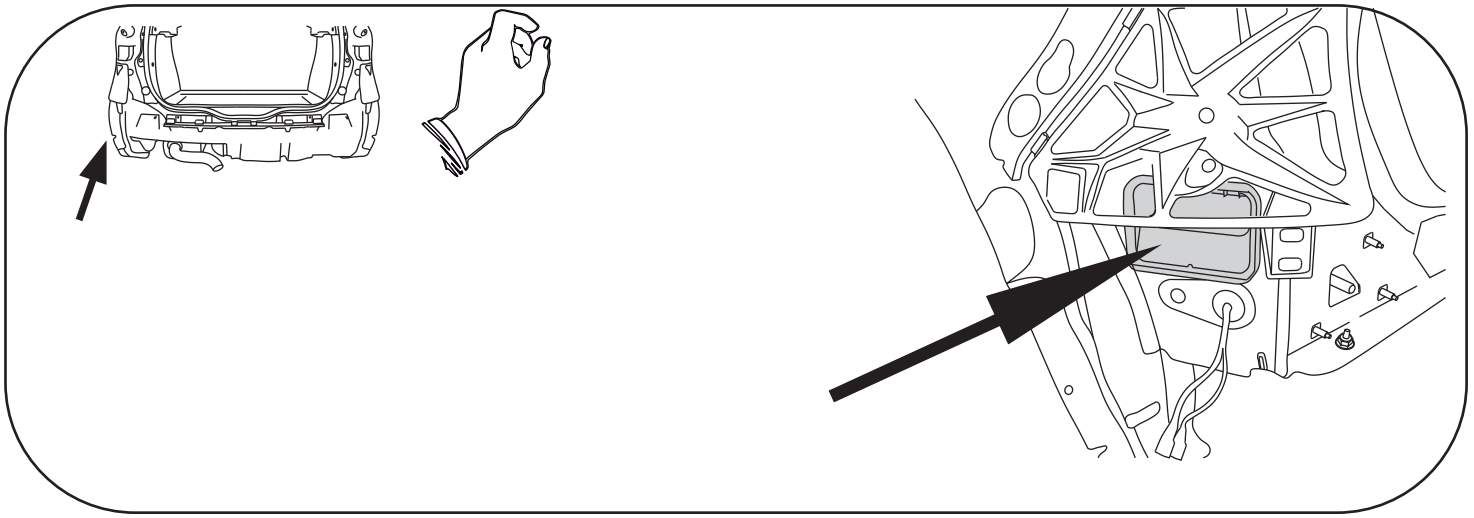

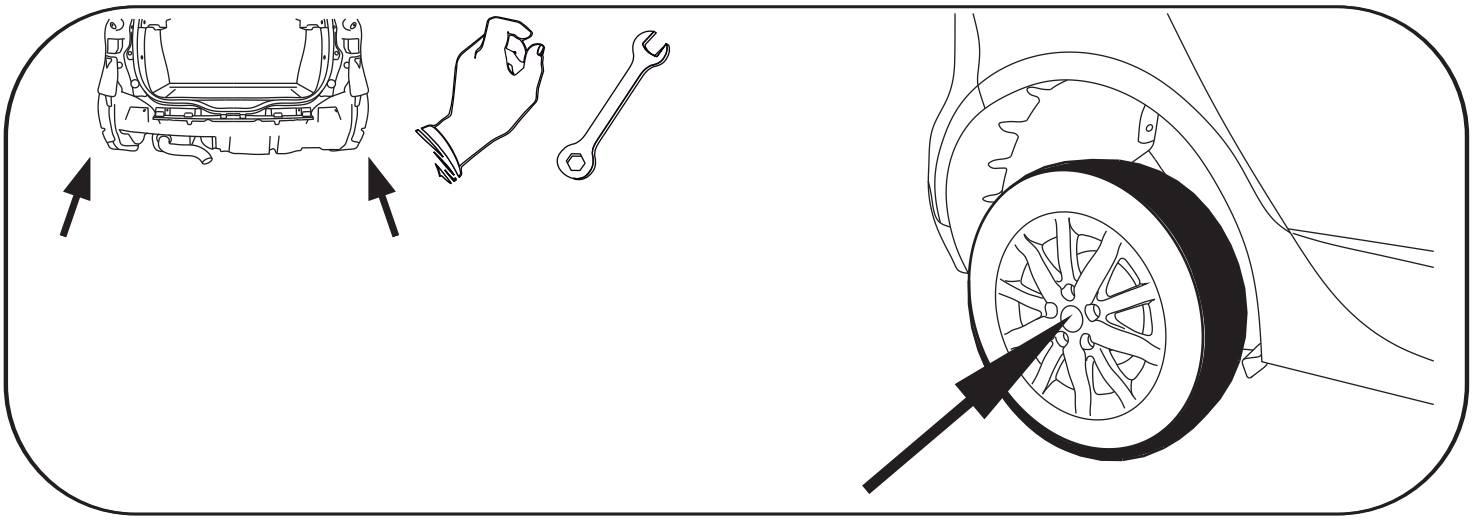

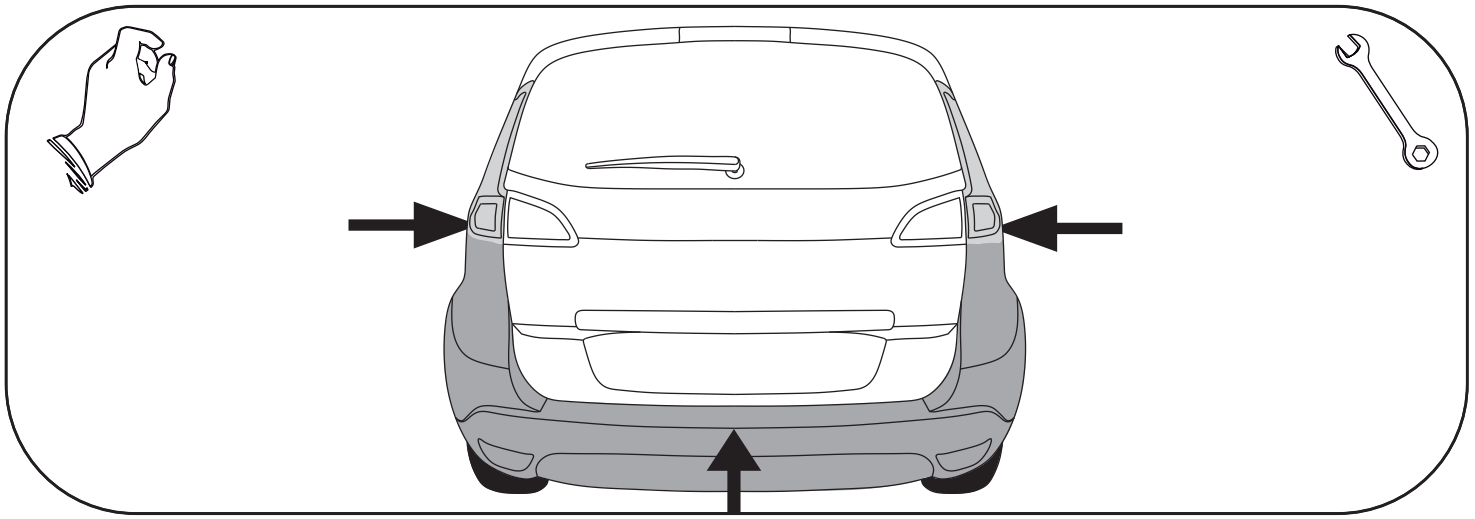

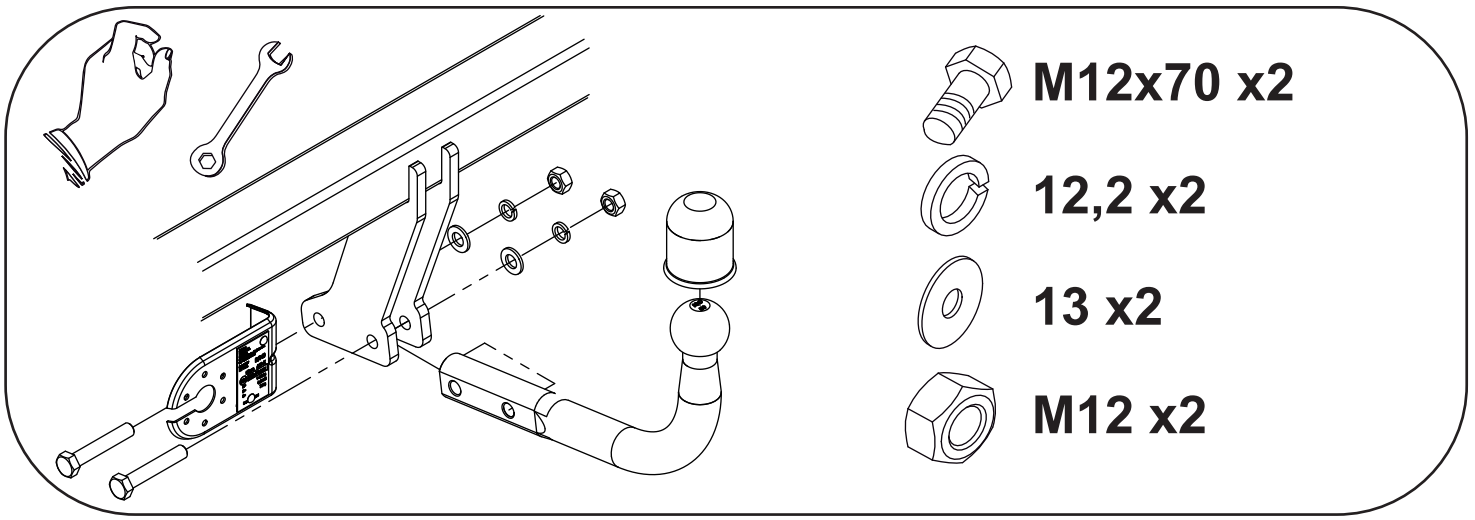
M12x70 x2
12,2 x2
13 x2
M12 x2