IMIOLA
HAKPOL

RENAULT LAGUNA III 5d.

10/2007 -

Cat. No. **R/043**

e20 e20*94/20*0991*00

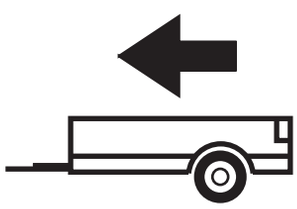

1500kg

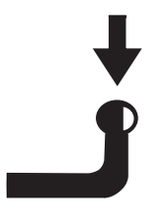

75kg

D = 8,80kN

D (kN) =



MAX kg x MAX kg

MAX kg + MAX kg

x 0,00981

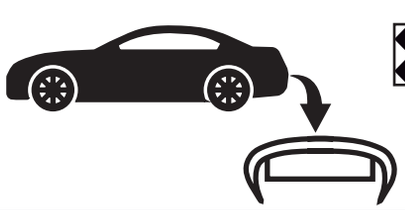



IMIOLA HAK-POL

96-111 KOWIESY, CHOJNATA 23A, POLAND

Tel. + 48 46 831 73 31, fax +48 831 74 29

e-mail: office@imiola.pl, www.imiola.pl

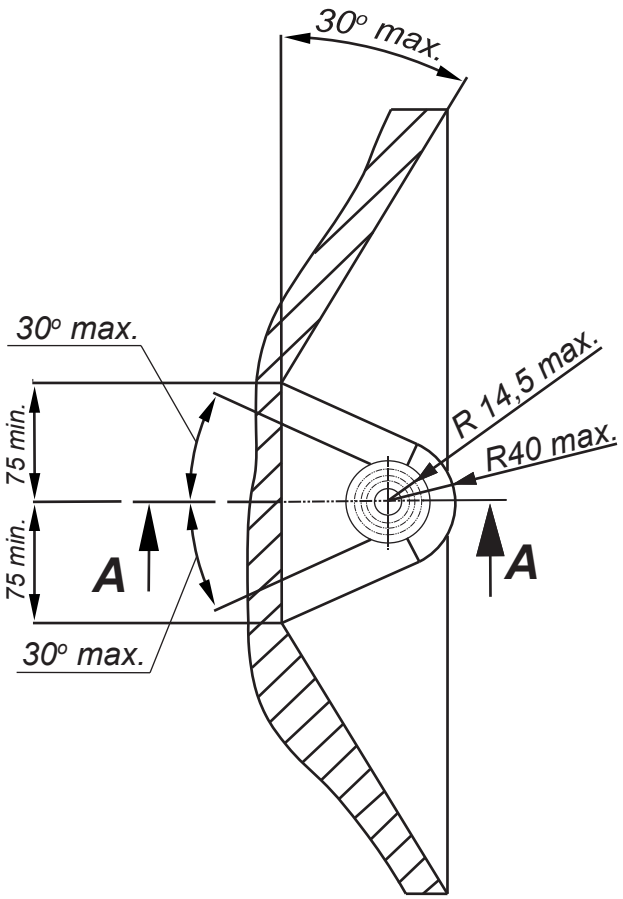

PRZEKRÓJ A-A

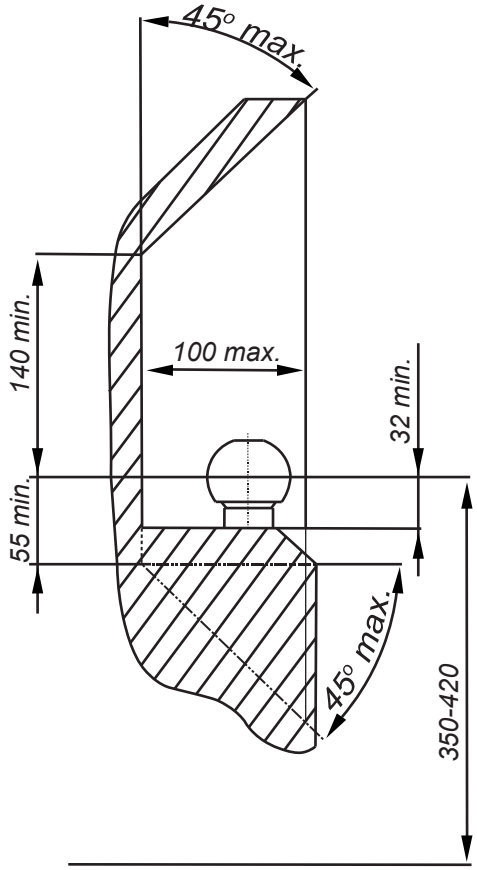

PL *Należy zagwarantować przestrzeń swobodną według załącznika VII, rysunek 25a/b Regulaminu EKG ONZ 55.01 przy dopuszczalnym ciężarze całkowitym pojazdu.*

GB *The clearance specified in appendix VII, diagram 25a/b of Regulation No. 55.01 UN EU must be guaranteed at laden weight of the vehicle.*

F *L'espace libre doit etre garanti conformement a l'annexe VII, illustration de la reglements 55.01 CE pour un poids total en charge autorise du vehicule.*

D *Der Freiraum nach Anhang VII, Abbildung 25a/b der Vorschriften 55.01 EG ist zu gew 25a/b ahrleistenbei zulassigem Gesamtgewichtdes Fahrzeuges.*

Moment skręcający dla śrub i nakrętek (8.8) Torgue settings for nuts and bolts (8.8)	
M8	25Nm
M10	55Nm
M12	85Nm
M14	135Nm
M16	195Nm

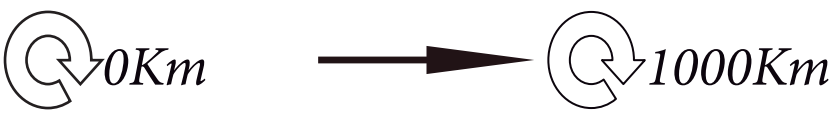

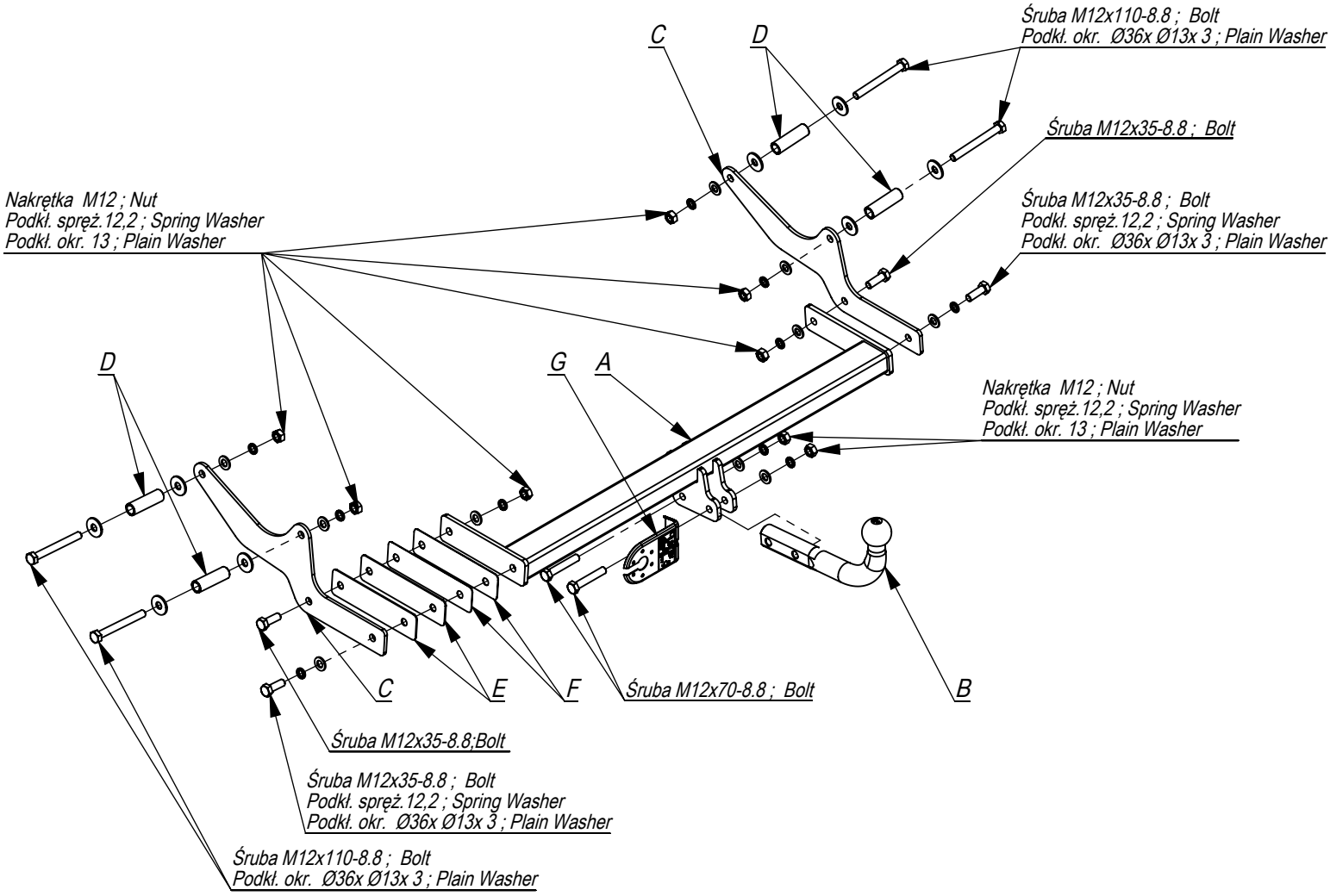

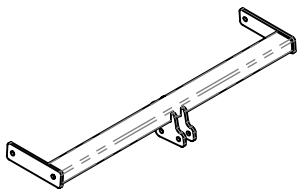	A	x1
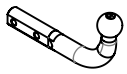	B	x1
	C	x2
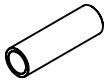	D	x4
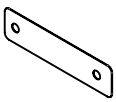	E	x2
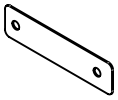	F	x2
	G	x1

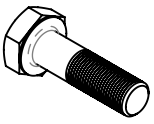	M12x110	4
	M12x70	2
	M12x35	4
	M12	8
	Ø36xØ13x3	8
	13	10
	12,2	10

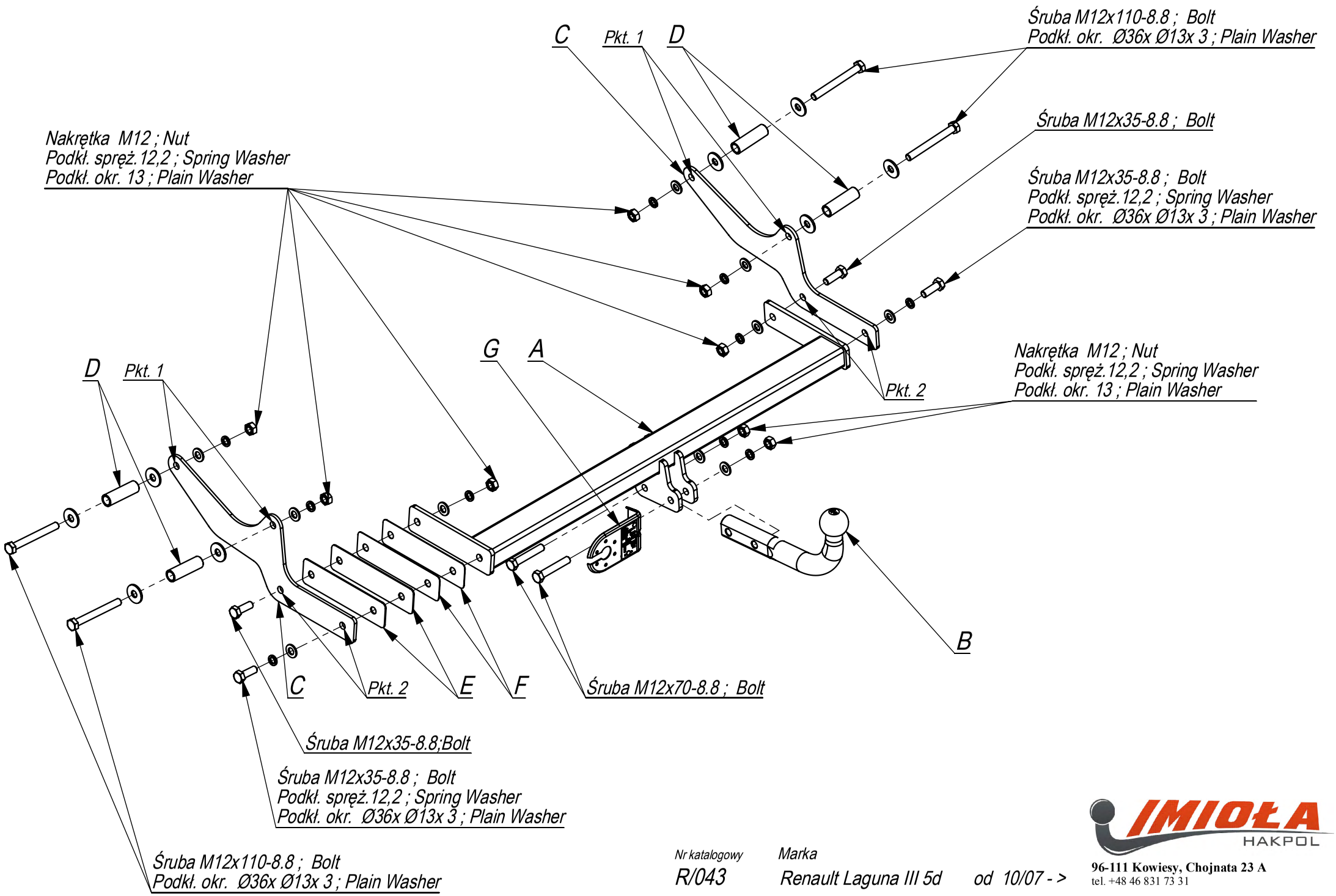

Nr katalogowy
R/043

Marka
Renault Laguna III 5d od 10/07 - >

IMIOŁA HAKPOL
96-111 Kowiesy, Chojnata 23 A
tel. +48 46 831 73 31

- Zdemontować plastikową osłonę w tylnej części samochodu.
- Udrożnić otwory w podłużnicach.
- Wsunąć tuleje E do podłużnic od zewnętrznej strony (pkt 1 i 2).
- Elementy haka C przyłożyć do otworów technologicznych w podłużnicach i skręcić śrubami M12x110 8.8 (pkt 1 i 2).
- Do elementów C przykręcić belkę haka A śrubami M12x35 8.8 (pkt 3) (w razie potrzeby stosować dystanse E lub F).
- Przykręcić kulę i blachę gniazda elektrycznego śrubami M12x70 8.8.
- Dokręcić wszystkie śruby z momentem według tabeli.
- Podłączyć instalację elektryczną.

- Disassemble the plastic shield in the rear part of the car.
- The holes in the metal clamps make permeable.
- Insert sleeves E in the metal clamps from the outside (point 1 and 2).
- Put the elements C to the technological holes in the metal clamps and screw with bolts M12x110 8.8 (point 1 and 2).
- Screw the main bar A to the elements C with bolts M12x35 8.8 (point 3) (if necessary use distance washers E or F).
- Fix the ball and electric plate with bolts M12x70 8.8.
- Tighten all the bolts according to the torque setting- see the table.
- Connect the electric wires.

- Démonter le carter en plastique dans la partie postérieure de la voiture.
- Déboucher les trous dans les longerons.
- Inserer les douilles ŕ vis E dans les longerons du côté externe (point 1 et 2).
- Mettre les éléments du crochet d'attelage C aux trous technologiques dans les longerons et serrer avec les boulons M12x110 8.8 (point 1 et 2).
- Visser la poutre du crabot A ŕ l'élément C avec les boulons M12x35 8.8 (point 3) (au cas de nécessité utiliser les distances E ou F).
- Visser le crochet d'attelage et socle de prise électrique ŕ l'aide des boulons M12x70 8.8.
- Serrer tous les boulons avec un couple de serrage selon tableau.
- Raccorder le circuit électrique.

- Die Kunststoffabdeckungen im unteren Teil des Stoßfängers abschrauben
- In die vom Werk aus vorhandenen in den Längsträgern Öffnungen, die Distanzhülsen E stecken.
- Die Tragteile C und D an die Längsträger mit den Schrauben M12x110 8.8 (Punkt 1) anschrauben.
- An die Tragteile C und D den Querbalken A mit den Schrauben M12x35 8.8 (Punkt 2) anschrauben.
- Alle Schrauben mit dem in der Tabelle angegebenem Drehmoment festziehen.
- "Die Kugel und die Steckdosenhalterung anschrauben.
- Die Elektroinstallation anschließen.
-

- Introducir los casquillos de separación E con tornillos M12x110 8.8 (p. 1) en los orificios tecnológicos en los largueros.
- Atornillar la viga de la bola de remolque A con los elementos de la bola de remolque C, usando tornillos M12x35 8.8 (p. 2).
- Apretar la bola y la placa eléctrica con los tornillos M12x70 8.8.
- Apretar todos los tornillos con el par según la tabla anterior.
- Conectar la instalación eléctrica.
- Atornillar la rueda de repuesto.

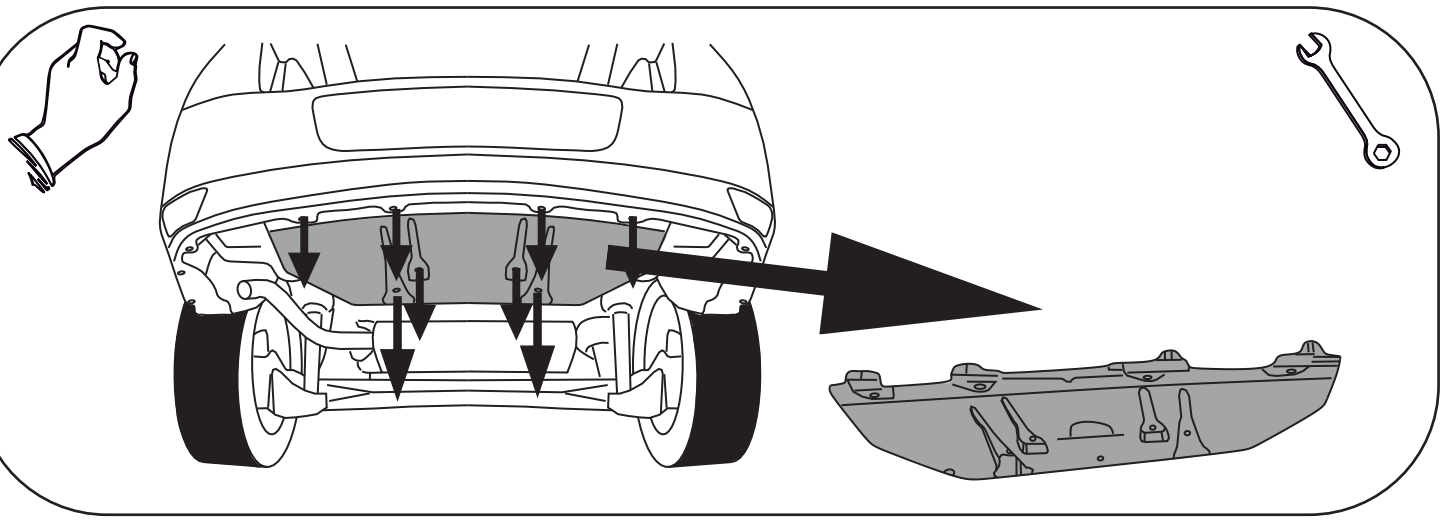

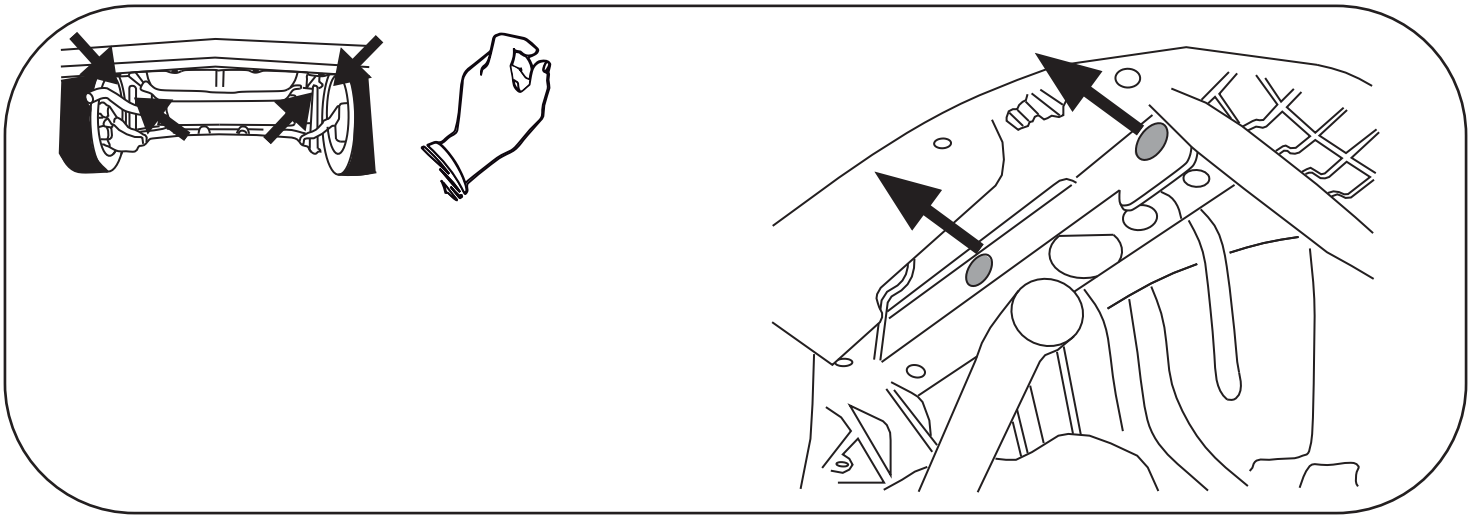

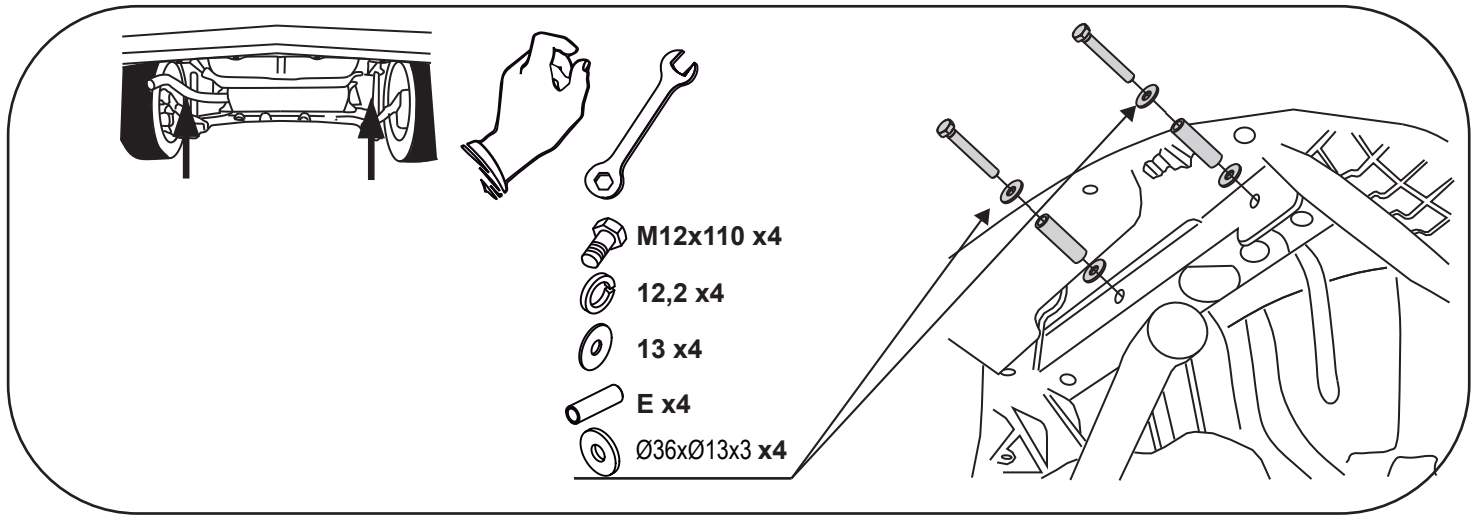
M12x110 x4
12,2 x4
13 x4
E x4
Ø36xØ13x3 x4

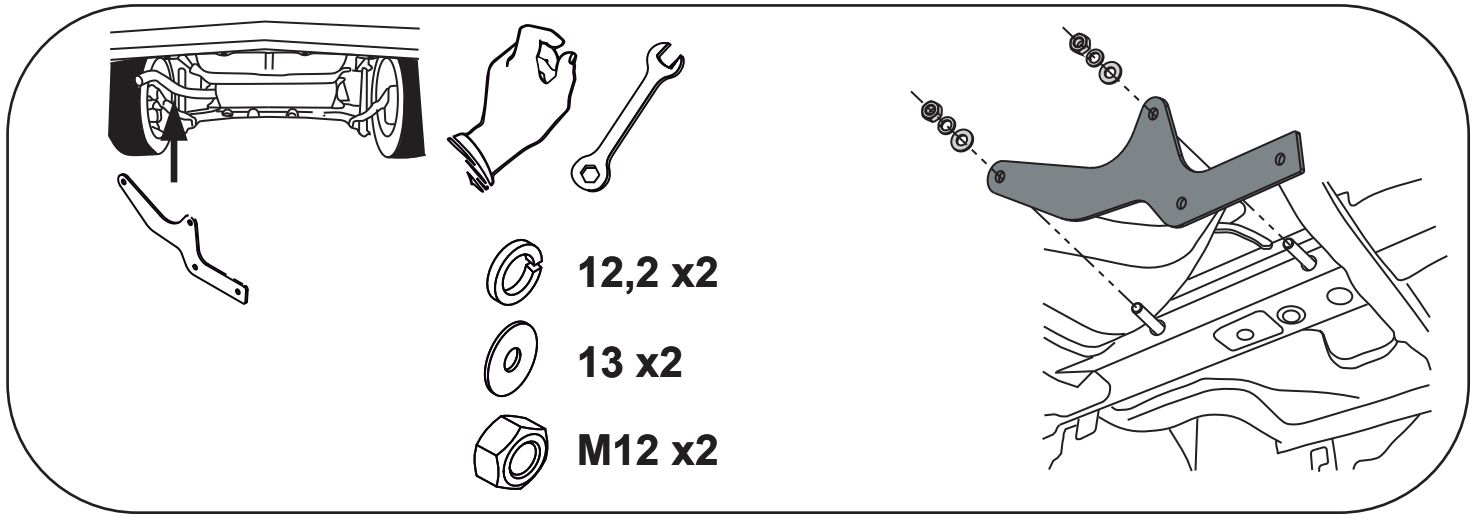
12,2 x2
13 x2
M12 x2

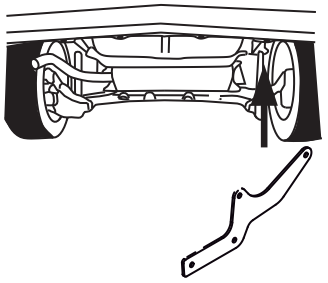

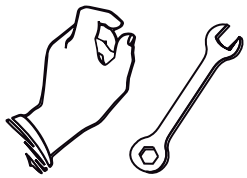

12,2 x2

13 x2

M12 x2

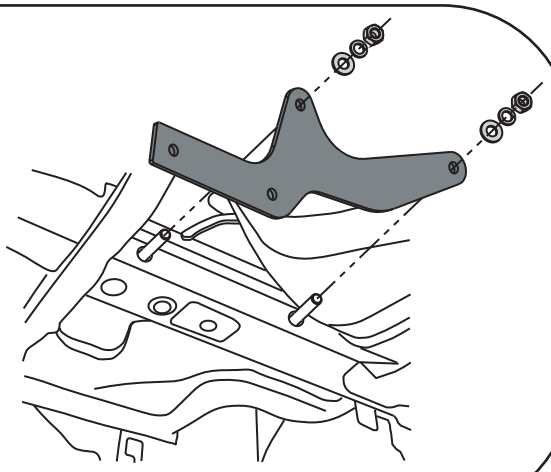

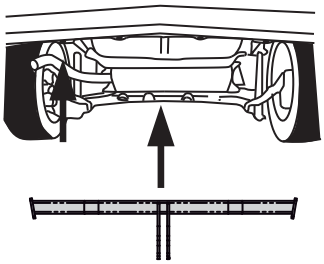

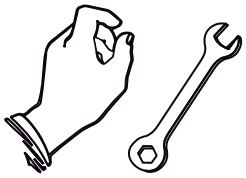

12x35 x2

12,2 x2

13 x2

M12 x2

Ø36xØ13x3 **x1**

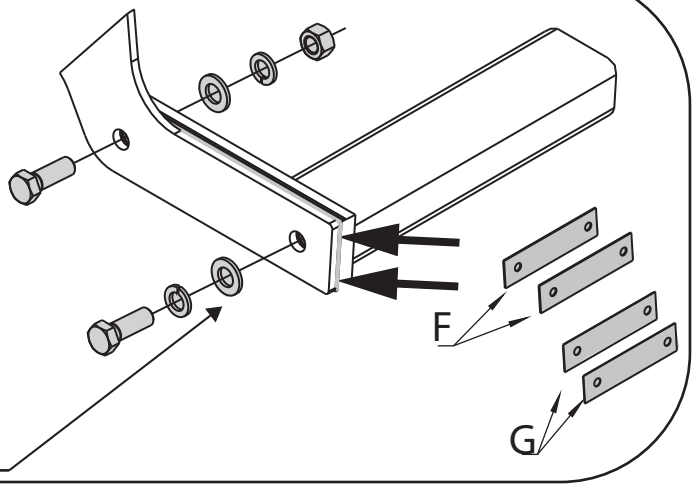

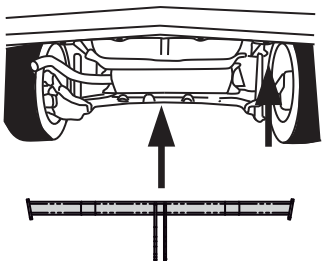

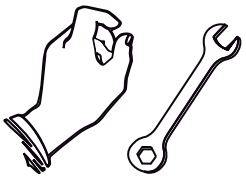

M12x35 x2

12,2 x2

13 x2

M12 x2

Ø36xØ13x3 **x1**

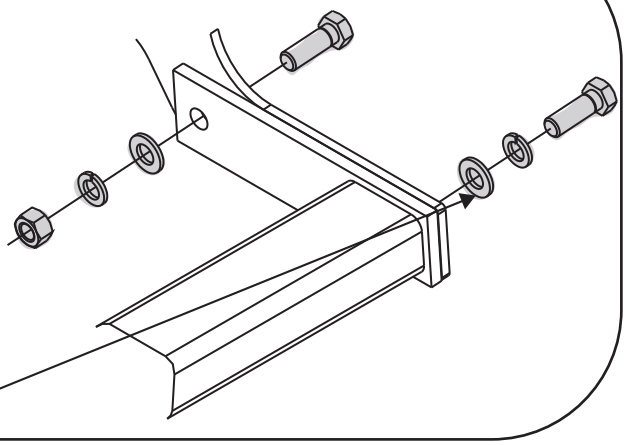



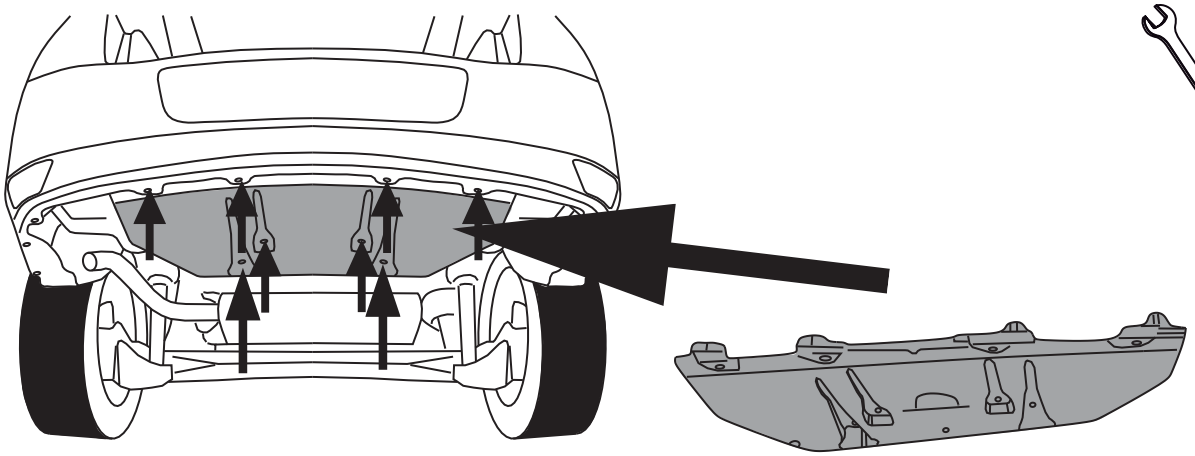



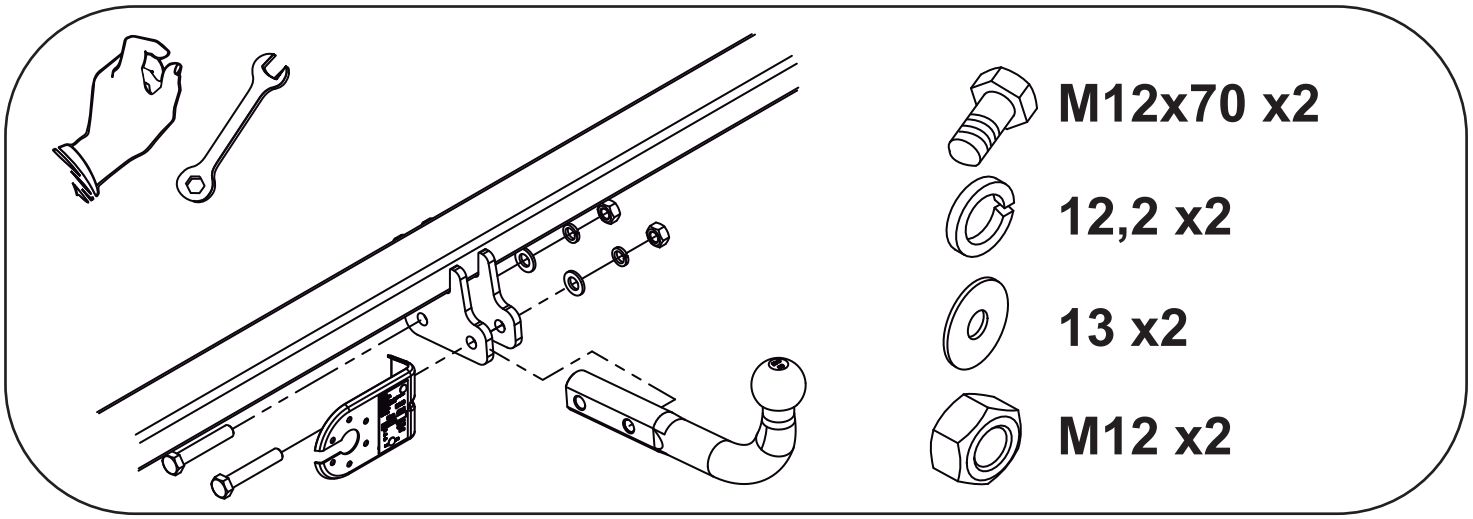
M12x70 x2
12,2 x2
13 x2
M12 x2