IMIOLA
HAKPOL

RENAULT KANGOO II

2008 -

Cat. No. **R/042**

e20 e20*94/20*0988*00

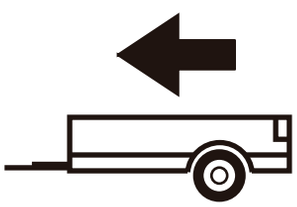

1350kg

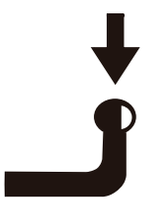

75kg

D =7,62kN

D (kN) =



MAX kg x MAX kg

x 0,00981



MAX kg + MAX kg

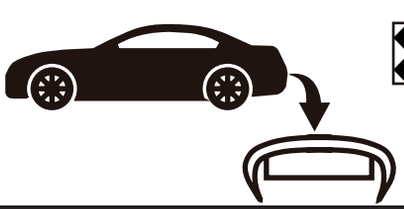



IMIOLA HAK-POL

96-111 KOWIESY, CHOJNATA 23A, POLAND

Tel. + 48 46 831 73 31, fax +48 831 74 29

e-mail: office@imiola.pl, www.imiola.pl

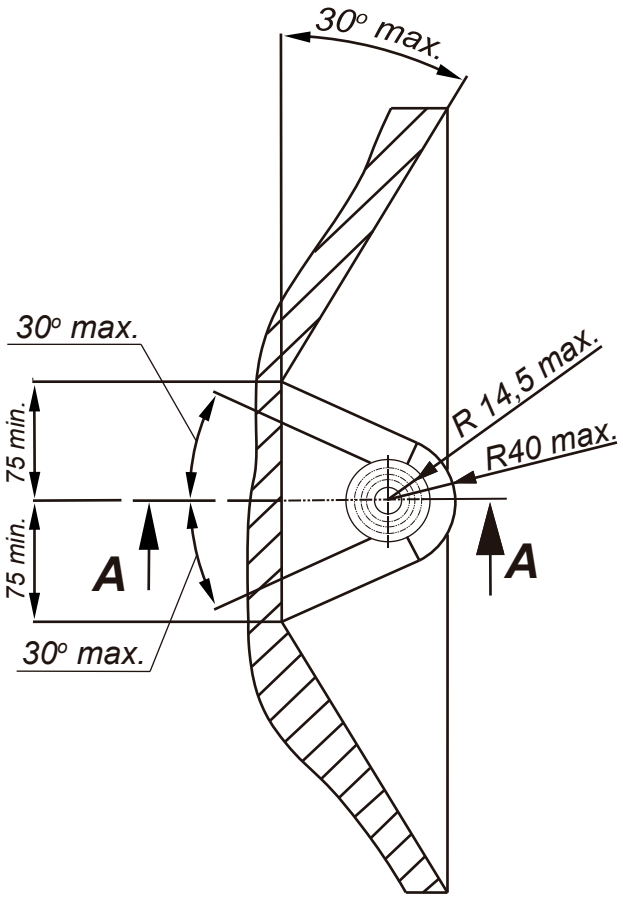

PRZEKRÓJ A-A

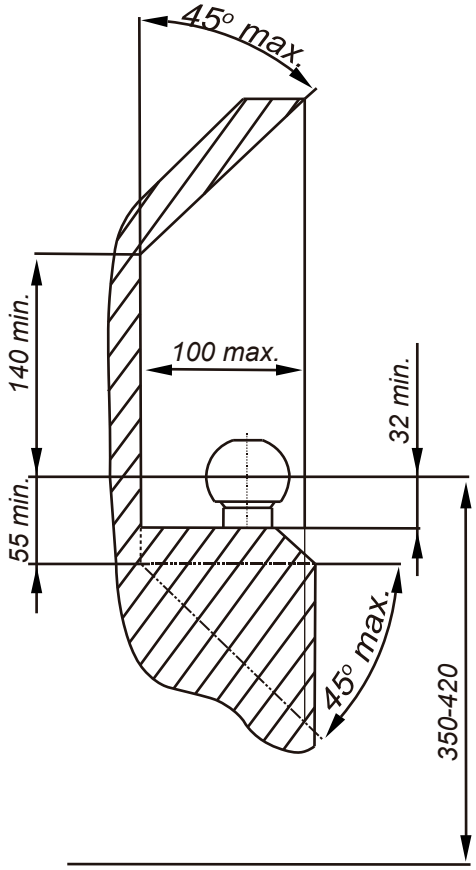

PL *Należy zagwarantować przestrzeń swobodną według załącznika VII, rysunek 25a/b Regulaminu EKG ONZ 55.01 przy dopuszczalnym ciężarze całkowitym pojazdu.*

GB *The clearance specified in appendix VII, diagram 25a/b of Regulation No. 55.01 UN EU must be guaranteed at laden weight of the vehicle.*

F *L'espace libre doit etre garanti conformement a l'annexe VII, illustration de la reglements 55.01 CE pour un poids total en charge autorise du vehicule.*

D *Der Freiraum nach Anhang VII, Abbildung 25a/b der Vorschriften 55.01 EG ist zu gew 25a/b ahrleistenbei zulassigem Gesamtgewichtdes Fahrzeuges.*

Moment skręcający dla śrub i nakrętek (8.8) Torgue settings for nuts and bolts (8.8)	
M8	25Nm
M10	55Nm
M12	85Nm
M14	135Nm
M16	195Nm

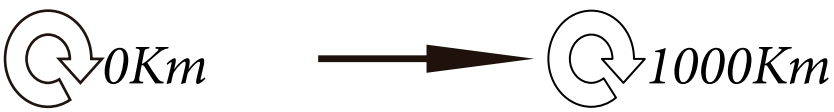

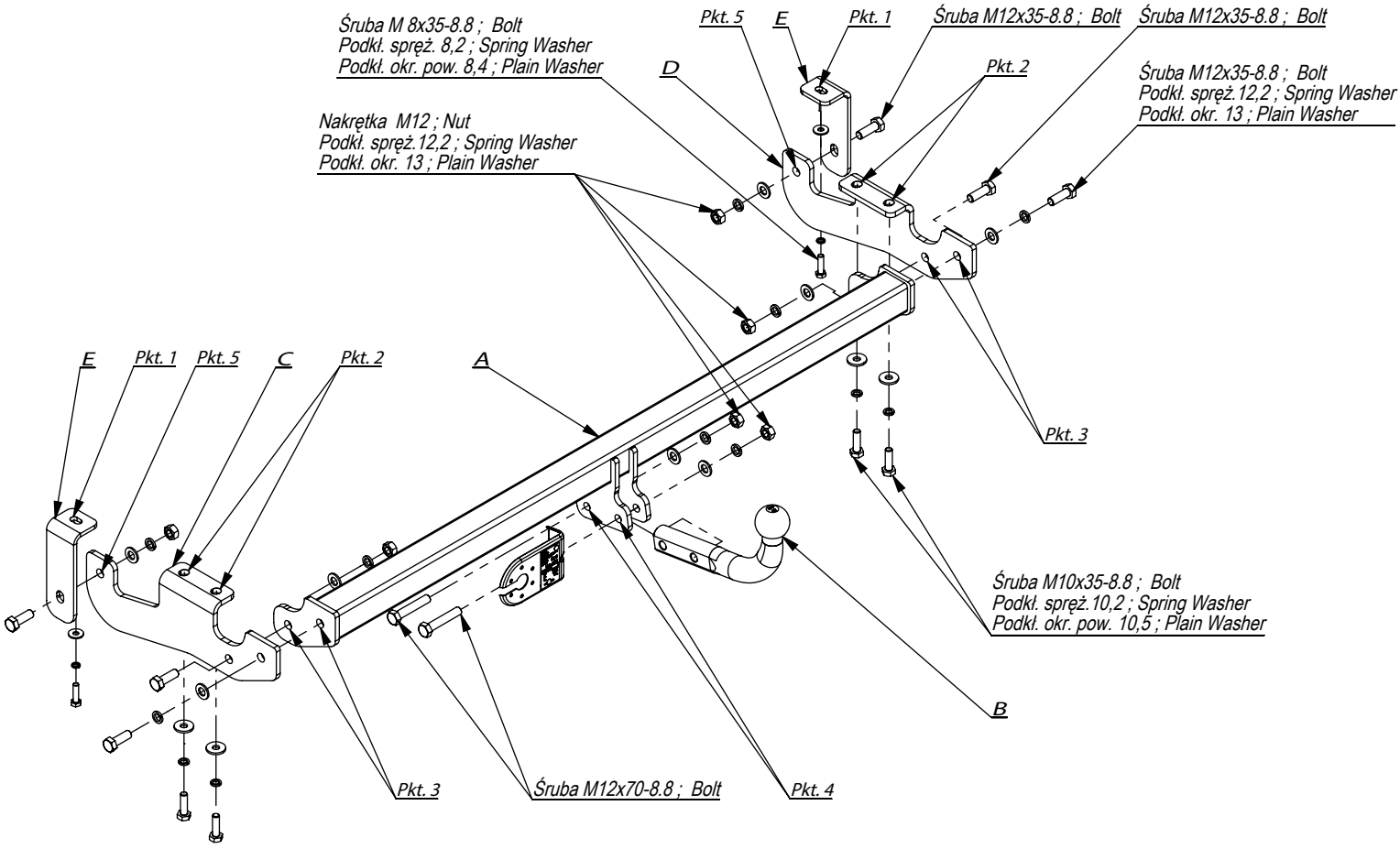

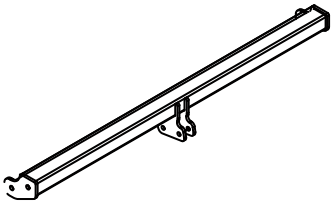	A	x1
	B	x1
	C	x1
	D	x1
	E	x2
	F	x1
	G	x1

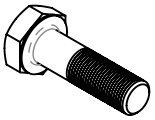	M12x70	2
	M12x35	6
	M10x35	4
	M8x35	2
	M12	6
	Ø30xØ10,5x3	4
	Ø25xØ8,4x1,5	2
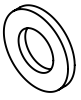	13	8
	12,2	8
	10,2	4
	8,2	2

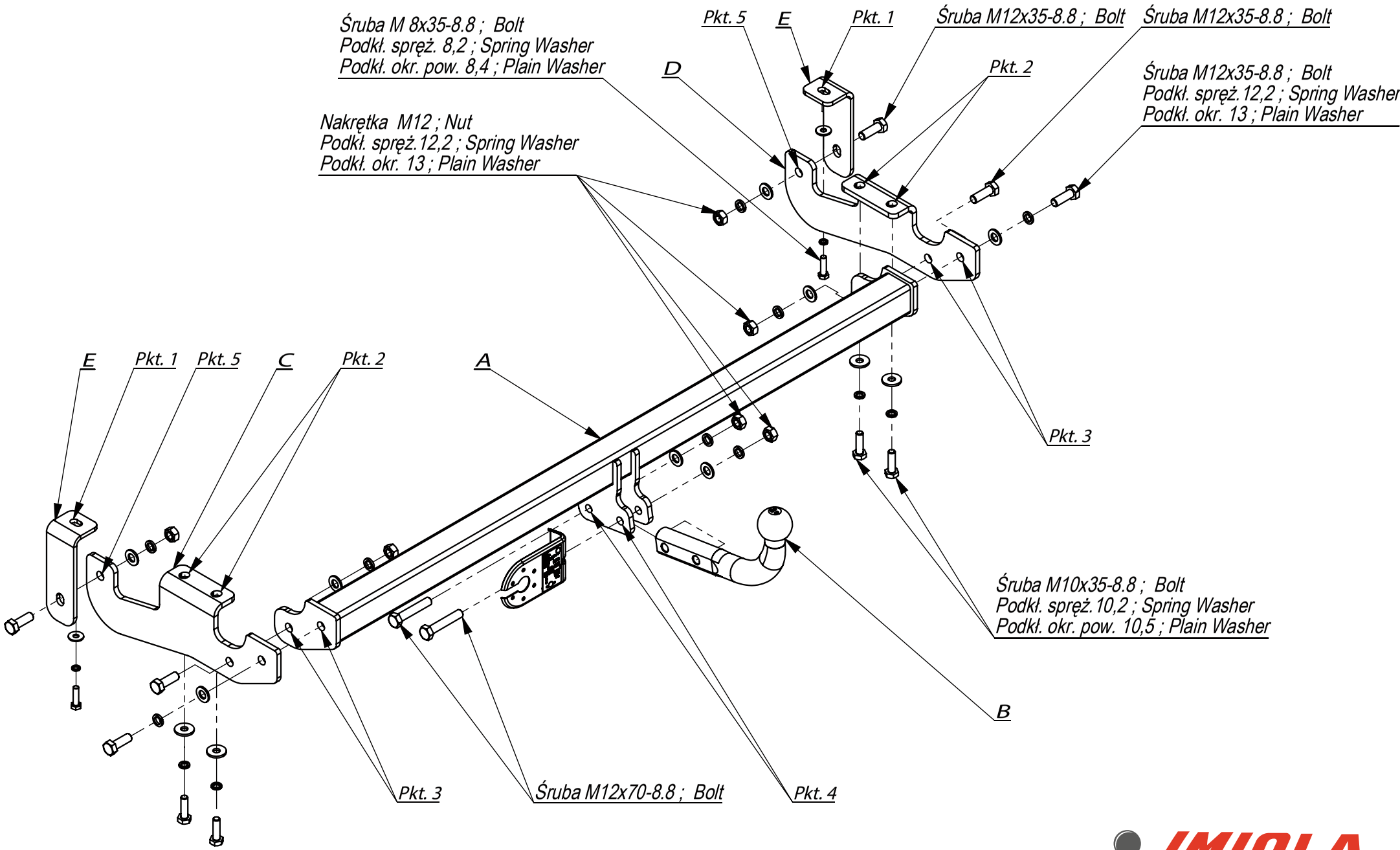

Nr katalogowy R/042

Marka Renault Kangoo II od 2008 - >

IMIOLA HAKPOL

96-111 Kowiesy, Chojnata 23 A
tel. +48 46 831 73 31

- Od spodu podłużnicy odkręcić śruby M10x35 8.8.
- Udrożnić technologiczne otwory z gwintami M8.
- Przykręcić lekko elementy E do podłużnic śrubami M8x35 8.8 (pkt 1) wg rys.
- Do podłużnic przykręcić elementy zaczepu C i D śrubami M10x35 8.8 (pkt 2) wg rys.
- Do elementów C i D przykręcić belkę haka A (pkt 3) oraz elementy haka E (pkt 5) śrubami M12x35 8.8.
- Dokręcić wszystkie śruby z momentem według tabeli.
- Podłączyć instalację elektryczną.
- Przykręcić kulę i blachę gniazda elektrycznego

- Unscrew the bolts M10x35 8.8 of the bottom of the metal clamp.
- The technological holes with threads M8 make permeable.
- Screw slightly the elements E to the metal clamps with bolts M8x35 8.8 (point 1) according to the drawing.
- Screw the elements C and D to the metal clamps with bolts M10x35 8.8 (point 2) according to the drawing.
- Screw the main bar A to the elements C and D (point 3) and the elements E (point 5) with bolts M12x35 8.8.
- Tighten all the bolts according to the torque setting- see the table.
- Connect the electric wires.
- Fix the ball and electric plate.

- Dévisser les boulons M10x35 8.8 du bas du longeron.
- Déboucher les trous technologiques avec le filetage M8.
- Visser légerement les éléments E aux longerons en utilisant les boulons M8x358.8 (point 1) selon le dessin.
- Visser les éléments du crochet C et D aux longerons, en utilisant les boulons M10x35 8.8 (point 2) selon le dessin.
- Aux éléments C et D visser la poutre du crochet d'attelage A (point 3). Et les éléments du crochet d'attelage E (point 5) avec les boulons M12x35 8.8.
- Serrer tous les boulons avec un couple de serrage selon tableau.
- Raccorder le circuit électrique.
- Visser le crochet d'attelage et socle de prise électrique.

- In Längsträgern Schrabuen M10x35 anschrauben
- Die Öffnungen im hinteren Teil der Längsträger freimachen.
- Die AHK-Bauteile E mit Schrauben M8x35 8.8 (Punkt 1)
- Die AHK-Bauteile C und D mit Schrauben M10x35 8.8 (Punkt 2) an den Längsträgern.
- Den Träger von Haken A an die Bauteile C und D mit Schrauben M12x35 8.8 (Punkt 3) und Element E mit Schrauben M12x35 8.8 (Punkt 5) anschrauben..
- Die AHK-Kugel und Steckdosenplatte mit Schrauben M12x70 8,8 anschrauben.
- Die Schrauben mit dem in der Tabelle angegebenen Drehmoment anziehen..
- Die Elektroinstallation anschließen.

- Abrir agujeros en la parte trasera de los largueros.
- Fijar los elementos E del gancho a los largueros con tornillos M8x35 8.8 (Punto 1)
- Fijar los elementos C y D del gancho a los largueros con tornillos M10x35 8.8 (punto 2) .
- Fijar el gancho A a los elementos C y D con tornillos M12x35 8.8 (punto 3) y elementos E con tornillos M12x35 8.8 (punto 5).
- Atornille la bola y la placa de toma de corriente eléctrica. con tornillos M12x70 8.8.
- Apretar todos los tornillos con el par según la tabla anterior.
- Conectar la instalación eléctrica.

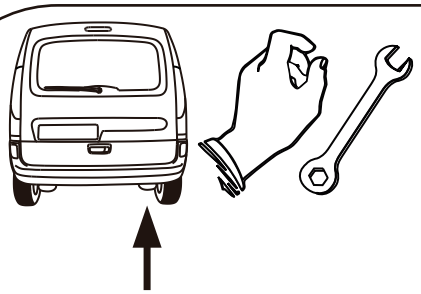

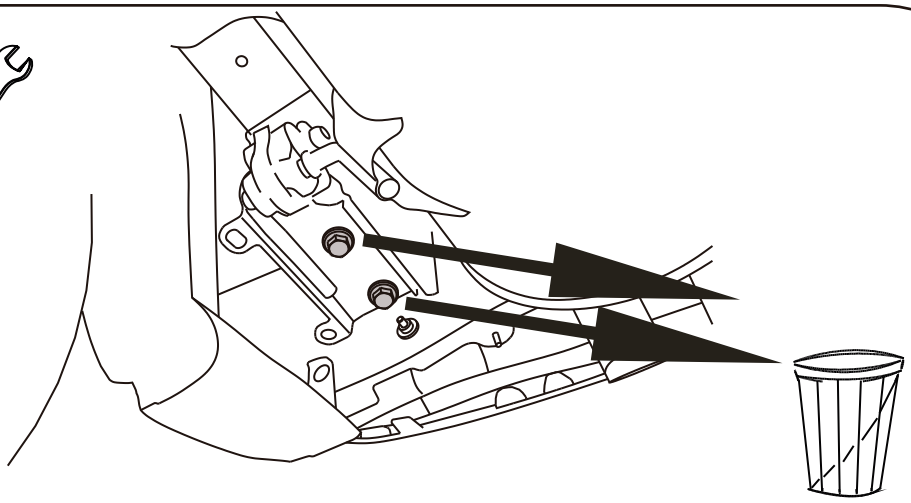

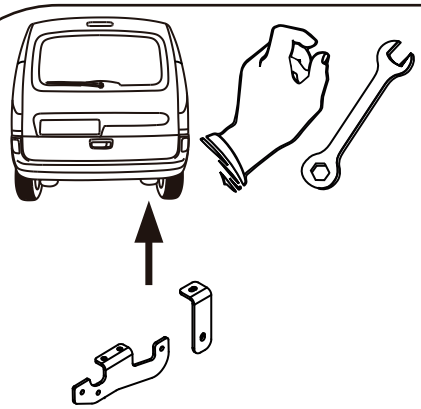

M8x35 x1

8,2 x1

Ø25xØ8,4x1,5 x1

M10x35 x2

10,2 x2

Ø30xØ10,5x3 x2

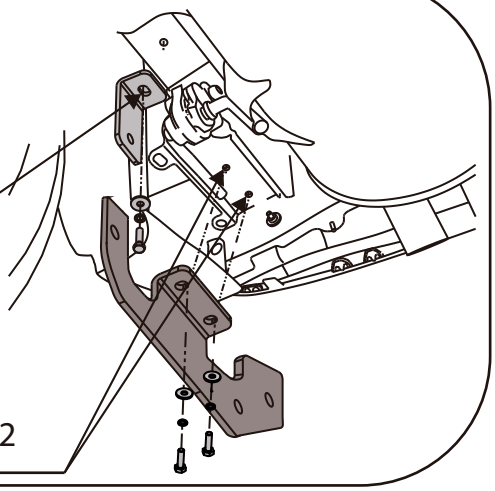

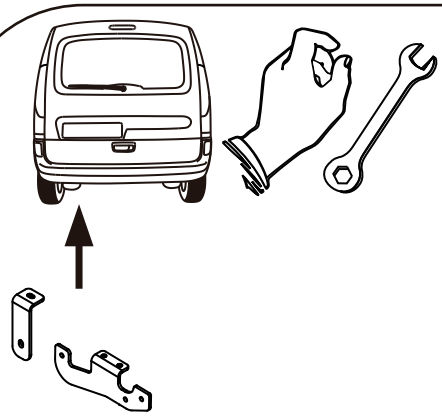

M8x35 x1

8,2 x1

Ø25xØ8,4x1,5 x1

M10x35 x2

10,2 x2

Ø30xØ10,5x3 x2

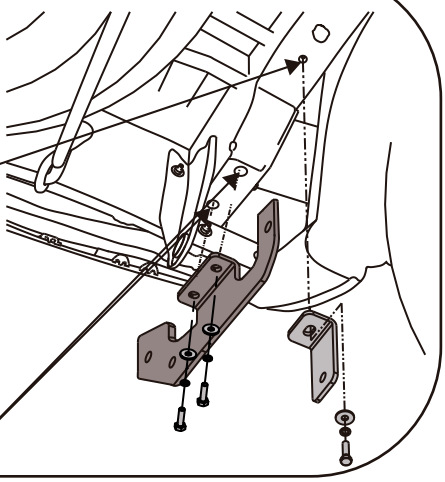

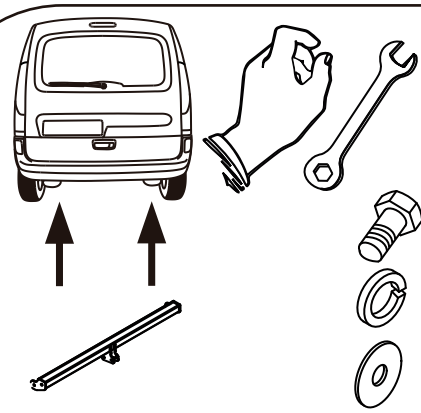

M12x35 x6

12,2 x6

13 x6

M12 x4

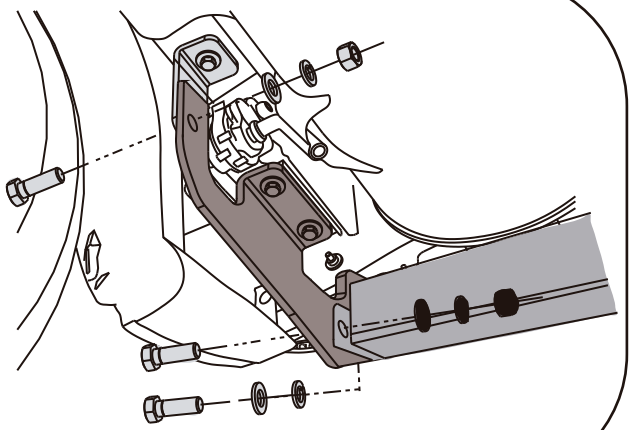

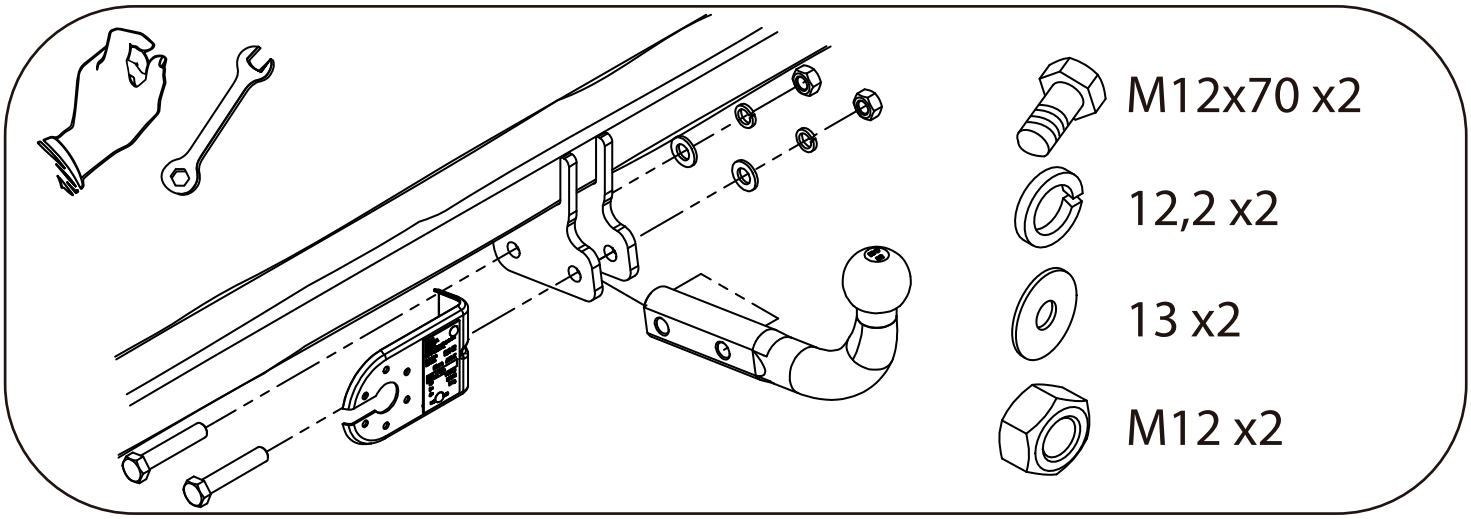
M12x70 x2
12,2 x2
13 x2
M12 x2