IMIOLA
HAKPOL

RENAULT KOLEOS

2008 -

Cat. No. **R/041**

E20 E20 55R-01 3050

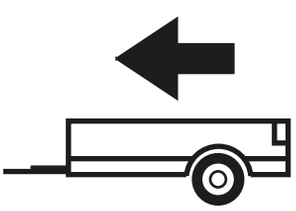

2000kg

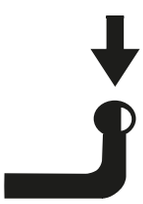

100kg

D =10,50kN

D (kN) = $\dfrac{\text{MAX kg} \times \text{MAX kg}}{\text{MAX kg} + \text{MAX kg}}$ **x 0,00981**

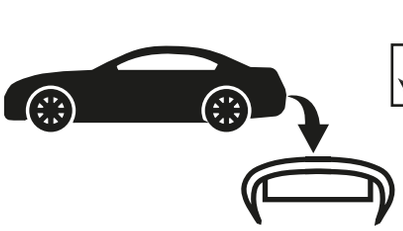



IMIOLA HAK-POL

96-111 KOWIESY, CHOJNATA 23A, POLAND

Tel. + 48 46 831 73 31, fax +48 831 74 29

e-mail: office@imiola.pl, www.imiola.pl

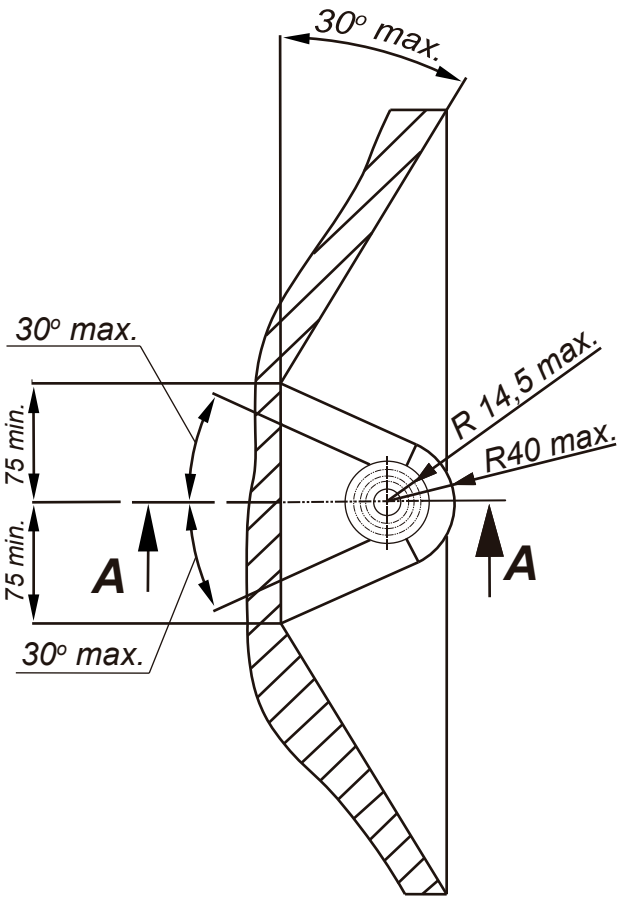

PRZEKRÓJ A-A

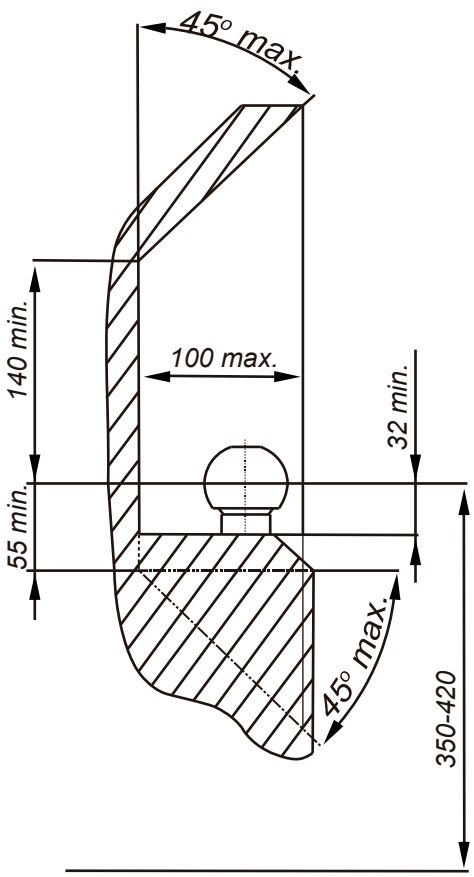

PL *Należy zagwarantować przestrzeń swobodną według załącznika VII, rysunek 25a/b Regulaminu EKG ONZ 55.01 przy dopuszczalnym ciężarze całkowitym pojazdu.*

GB *The clearance specified in appendix VII, diagram 25a/b of Regulation No. 55.01 UN EU must be guaranteed at laden weight of the vehicle.*

F *L'espace libre doit etre garanti conformement a l'annexe VII, illustration de la reglements 55.01 CE pour un poids total en charge autorise du vehicule.*

D *Der Freiraum nach Anhang VII, Abbildung 25a/b der Vorschriften 55.01 EG ist zu gew 25a/b ahrleistenbei zulassigem Gesamtgewichtdes Fahrzeuges.*

Moment skręcający dla śrub i nakrętek (8.8) Torgue settings for nuts and bolts (8.8)	
M8	25Nm
M10	55Nm
M12	85Nm
M14	135Nm
M16	195Nm

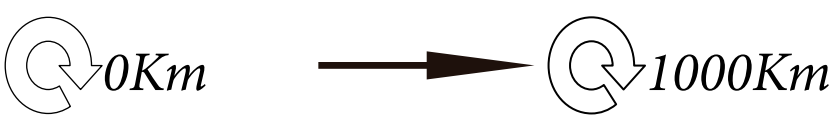

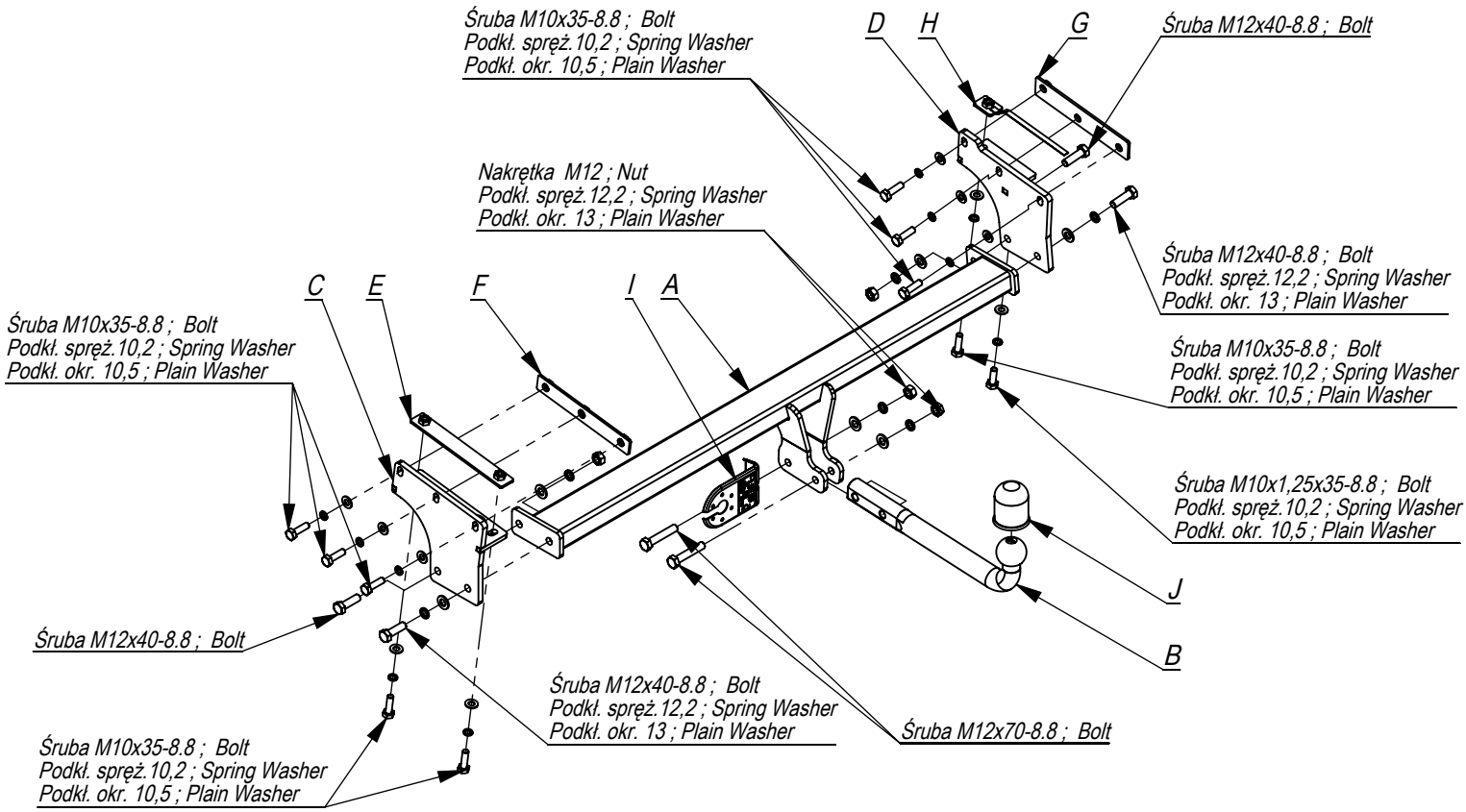

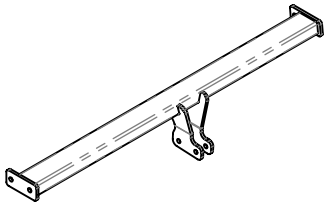	A	x1
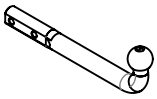	B	x1
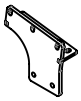	C	x1
	D	x1
	E	x1
	F	x1
	G	x1
	H	x1
	I	x1
	J	x1

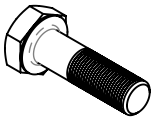	M12x70	2
	M12x40	4
	M10x35	9
	M10x1,25x35	1
	M12	4
	13	6
	10,5	10
	12,2	6
	10,2	10

- Odkręcić zderzak ,belkę zderzeniową i prawe ucho holownicze (nie będzie już potrzebne).
- Elementy C i D przykręcamy do podłużnic poprzez elementy E,F,G,H i śrubami M10x35 (pkt 1,3,4,5) ,śrubą M10x1,25x30.
- Belkę haka A wsuwamy między elementy i przykręcamy śrubami M12x40.
- Przykręcamy belkę zderzeniową i zderzak.
- Dokręcić wszystkie śruby z momentem według tabeli.
- Dokręcić kulę i blachę gniazda elektrycznego.
- Podłączyć instalację elektryczną.

- Unscrew the bumper, bumper bar and right towing eye (it will not be used any more).
- Screw the elements C and D to the frame side members through the elements E, F, G, H with bolts M10x35 8.8 (point 1, 3, 4, 5) and with bolt M10x1,25x35.
- Insert the main bar A between the elements and screw with bolts M12x40 8.8.
- Screw the bumper bar and bumper.
- Tighten all the bolts according to the torque setting- see the table.
- Fix the ball and electric plate.
- Connect the electric wires.

- Dévisser le pare-chocs, la poutre de chocs et le crochet d'attelage gauche (il ne sera plus utilisé).
- Serrer les éléments C et D aux longerons a travers les éléments E,F,G,H et avec les boulons M10x35 (point 1,3,4,5), le boulon M10x1,25x30.
- Mettre la poutre du crochet entre les éléments et visser a l'aide des boulons M12x40.
- Visser la poutre de chocs et le pare-chocs.
- Serrer tous les boulons avec un couple de serrage selon tableau.
- Visser le crochet d'attelage et socle de prise électrique.
- Raccorder le circuit électrique.

- Den Stoßfänger abschrauben und die Abschleppösen des Fahrzeugs demontieren.
- Die Bauteile C und D mit Schrauben M10x35 und M10x35x1,25 mit die Bauteile E,F,G,H an die Längsträger (Punkt 1,3,4,5)
- Den AHK-Querträger A an die AHK-Bauteile D und C mit Schrauben M12x35 8.8 anschrauben (Punkt 2).
- Schrauben Sie die Kugel und den Steckdosenblech.
- Ziehen Sie alle Schrauben mit dem Drehmoment gemäß der Tabelle an.
- Die Elektroinstallation anschließen.

- Desenrosque el parachoques y desmontar los orejas de remolque
- Desenrosque la barra de impacto (ya no es necesario).
- Fijar los elementos C y D a los largueros con tornillos M10x35 y M10x35x1,25 (punto 1,3,4,5) tornillo con elementos E,F,G,H
- Atornillar la viga de la bola de remolque A a los elementos de la bola de remolque C y D, usando tornillos M12x40 8.8 (p.2).
- Apretar la bola y la placa de la toma eléctrica.
- Apretar todos los tornillos con el par según la tabla anterior.
- Conectar la instalación eléctrica.

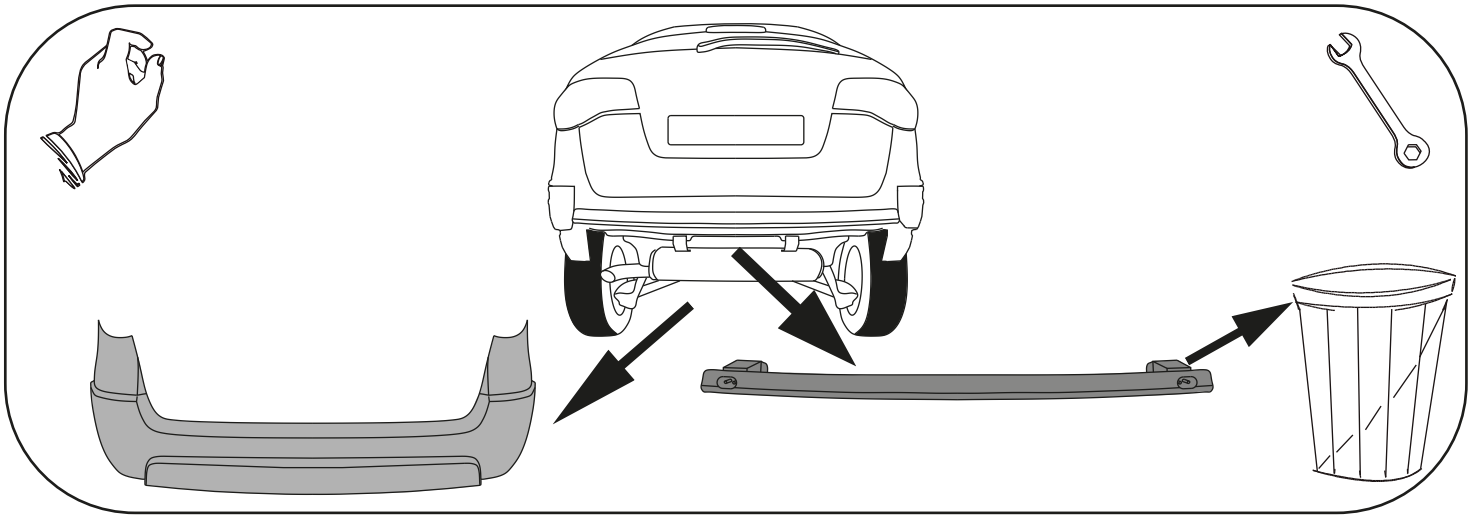

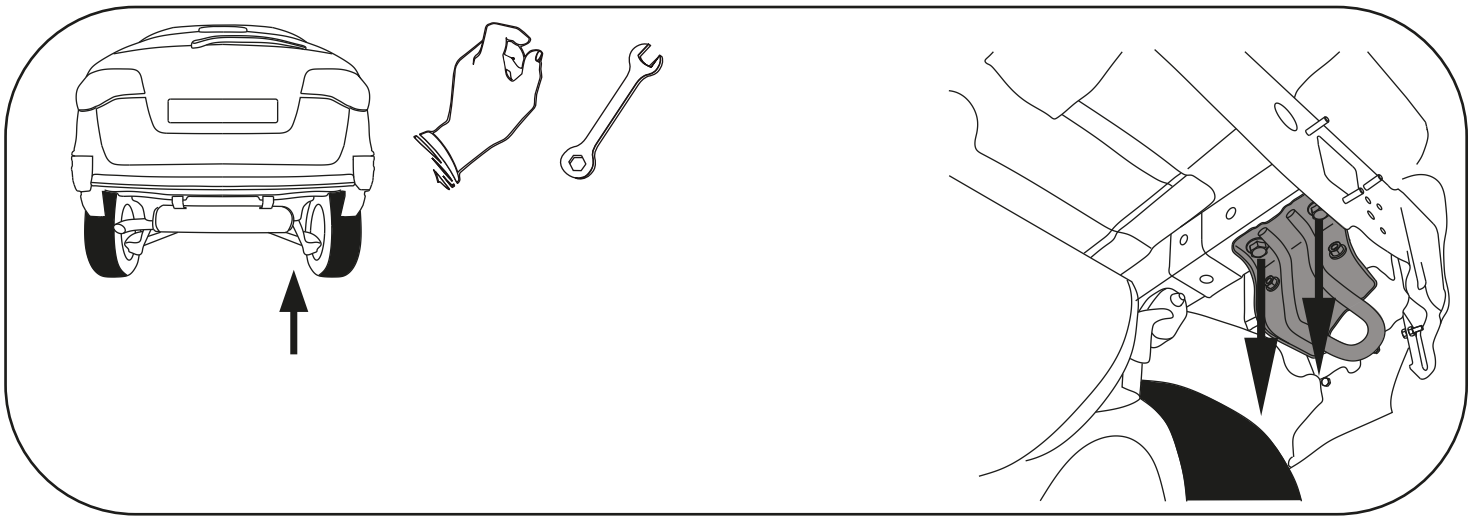

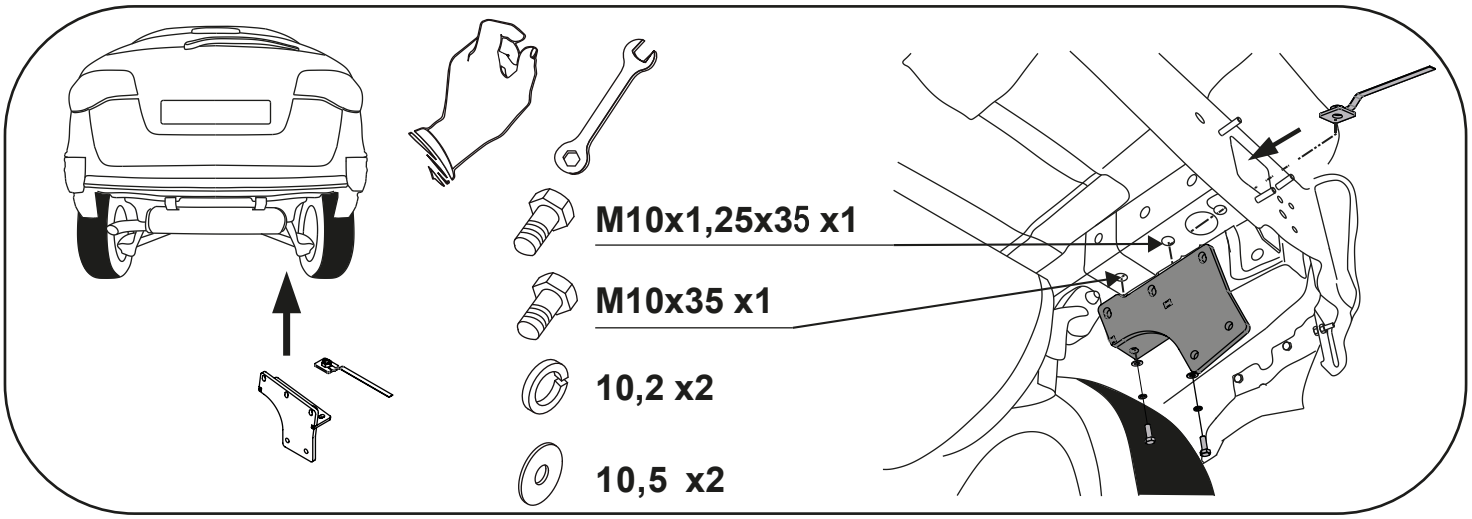
M10x1,25x35 x1
M10x35 x1
10,2 x2
10,5 x2

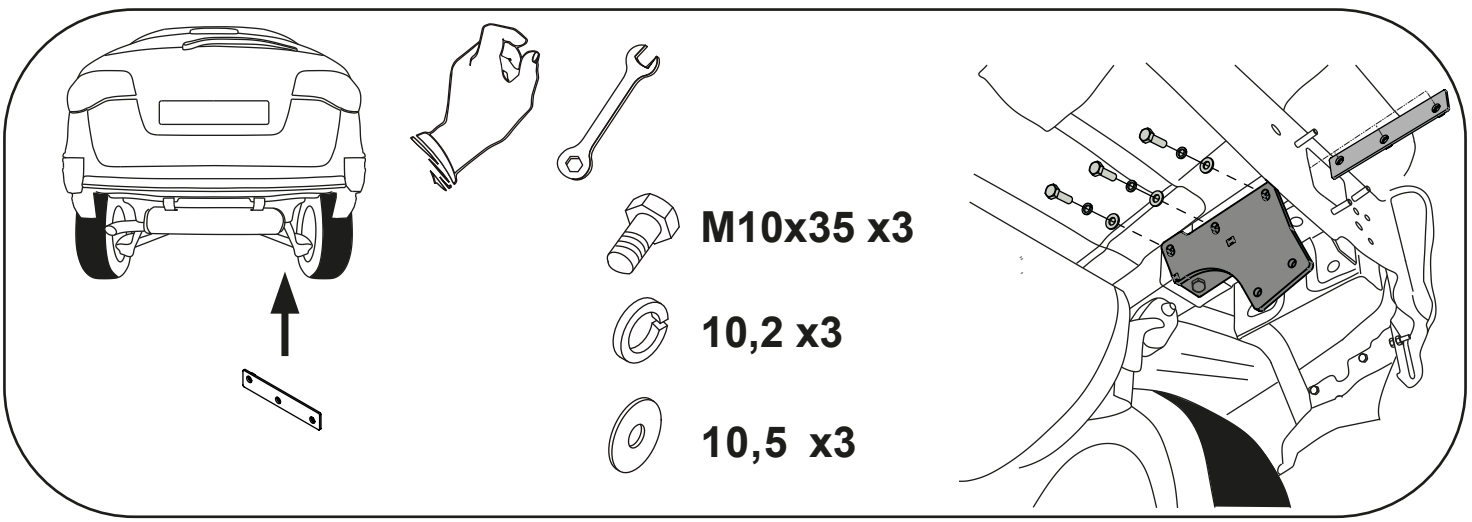
M10x35 x3
10,2 x3
10,5 x3

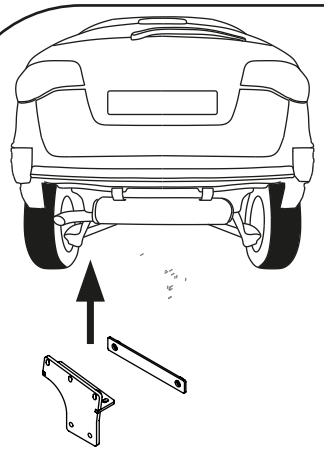

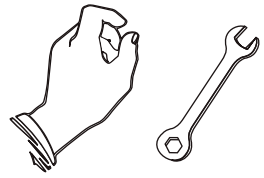



M10x35 x2



10,2 x2



10,5 x2

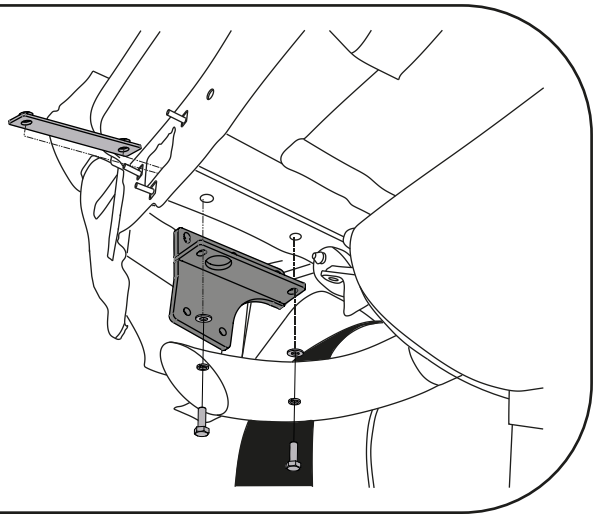

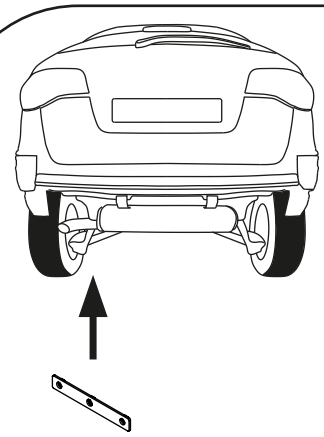

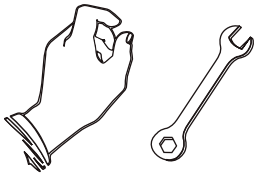



M10x35 x3



10,2 x3



10,5 x3

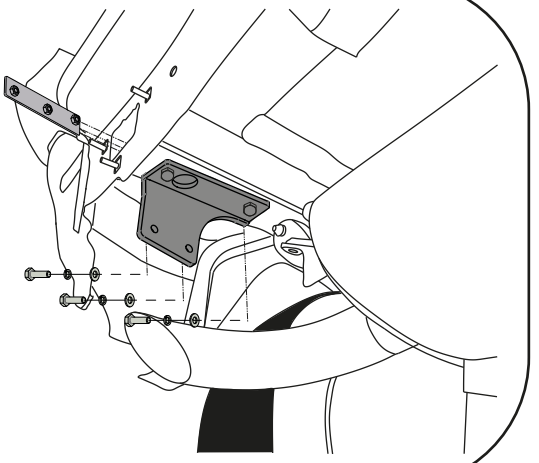

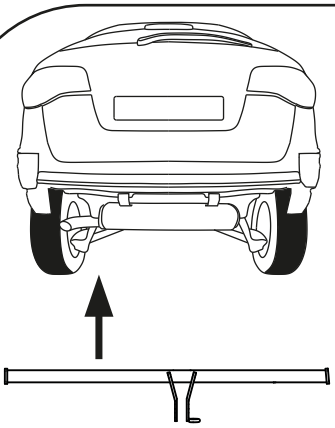

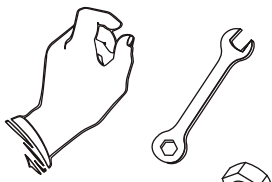



M12x40 x2



12,2 x2



13 x2



M12 x1

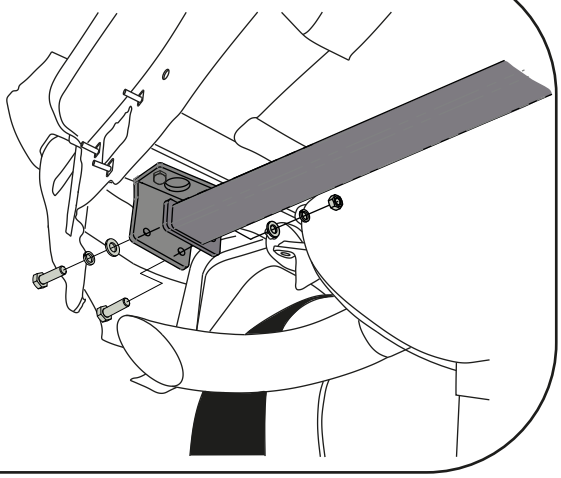

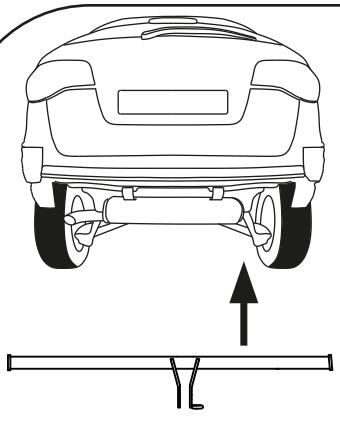

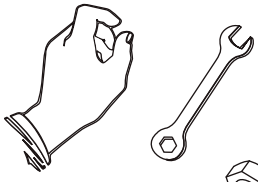



M12x40 x2



12,2 x2



13 x2



M12 x1

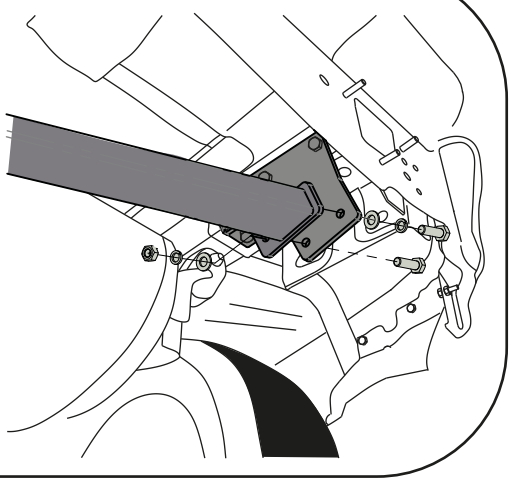

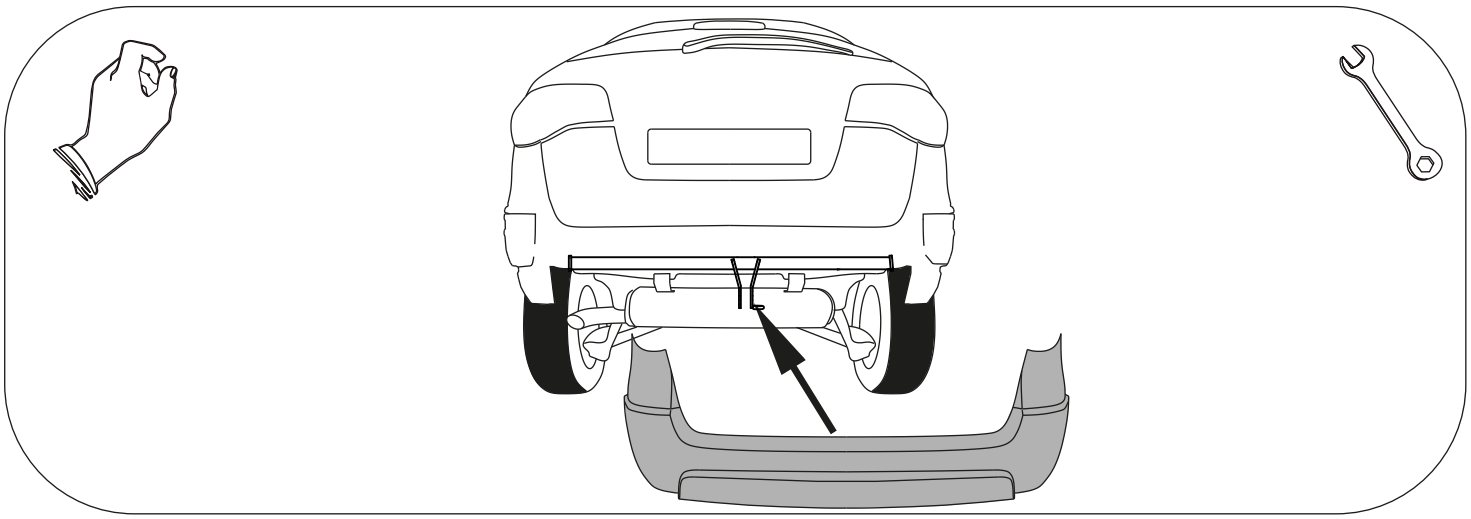

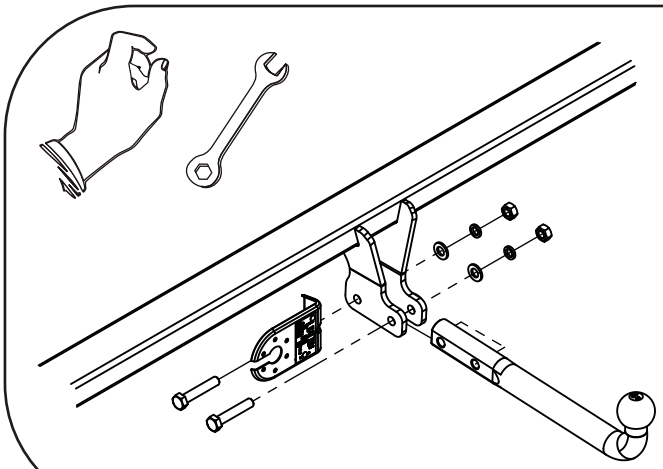

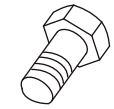

M12x70 x2



12,2 x2



13 x2



M12 x2