IMIOLA
HAKPOL

RENAULT ESPACE

2002-2015

Cat. No. **R/034**

e20 e20*94/20*0763*00

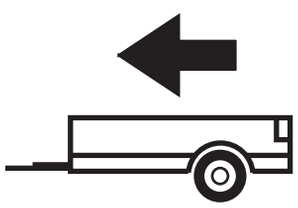

2000kg

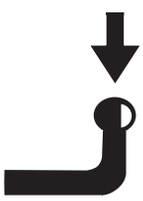

80kg

D = 11,29kN

D (kN) = $\dfrac{\text{MAX kg} \times \text{MAX kg}}{\text{MAX kg} + \text{MAX kg}}$ **x 0,00981**

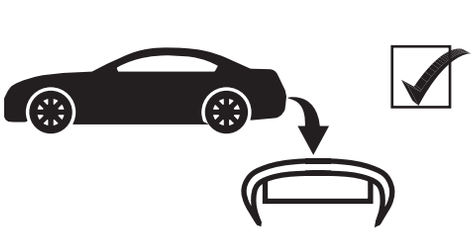



IMIOLA HAK-POL

96-111 KOWIESY, CHOJNATA 23A, POLAND

Tel. + 48 46 831 73 31, fax +48 831 74 29

e-mail: office@imiola.pl, www.imiola.pl

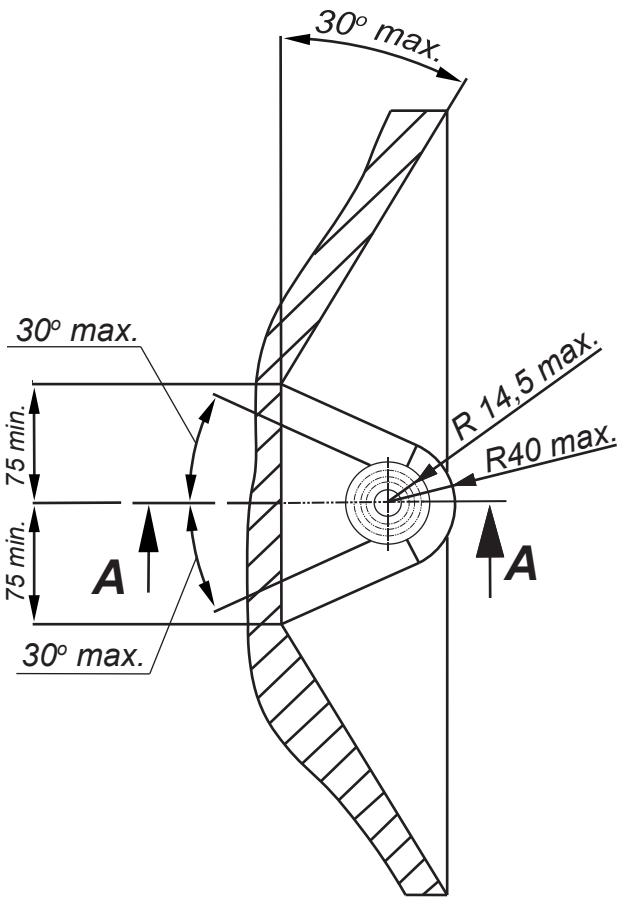

PRZEKRÓJ A-A

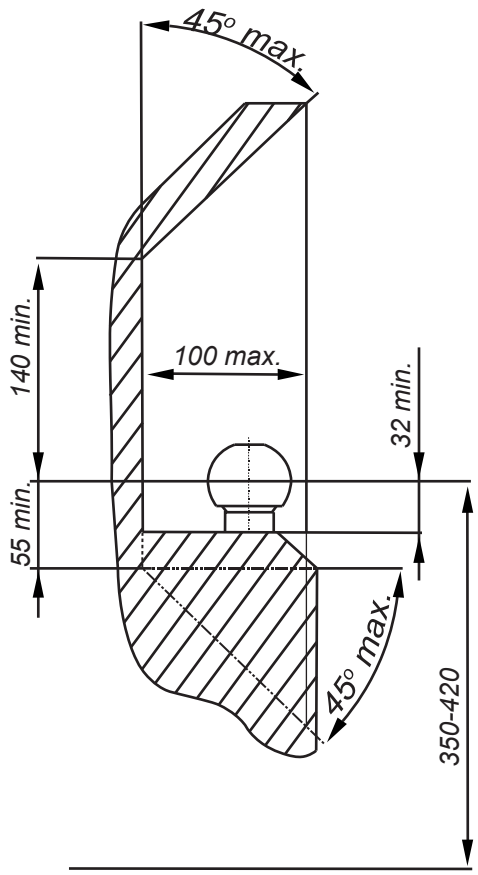

PL *Należy zagwarantować przestrzeń swobodną według załącznika VII, rysunek 25a/b Regulaminu EKG ONZ 55.01 przy dopuszczalnym ciężarze całkowitym pojazdu.*

GB *The clearance specified in appendix VII, diagram 25a/b of Regulation No. 55.01 UN EU must be guaranteed at laden weight of the vehicle.*

F *L'espace libre doit etre garanti conformement a l'annexe VII, illustration de la reglements 55.01 CE pour un poids total en charge autorise du vehicule.*

D *Der Freiraum nach Anhang VII, Abbildung 25a/b der Vorschriften 55.01 EG ist zu gew 25a/b ahrleistenbei zulassigem Gesamtgewichtdes Fahrzeuges.*

Moment skręcający dla śrub i nakrętek (8.8) Torgue settings for nuts and bolts (8.8)	
M8	25Nm
M10	55Nm
M12	85Nm
M14	135Nm
M16	195Nm



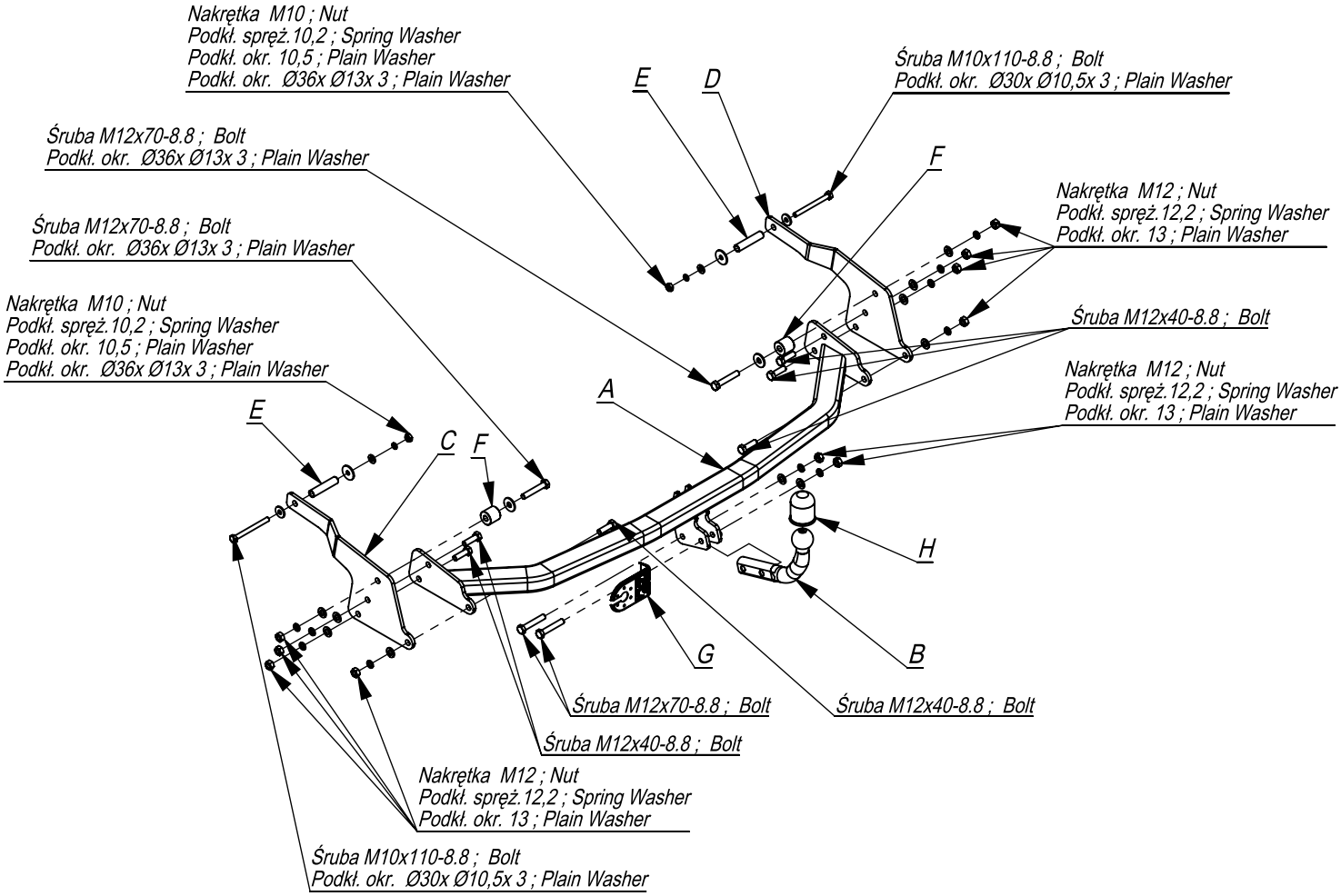

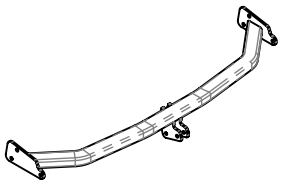	A	x1
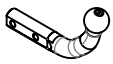	B	x1
	C	x1
	D	x1
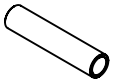	E	x2
	F	x2
	G	x1
	H	x1

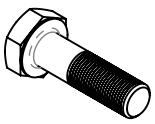	M12x70	4
	M12x40	6
	M10x110	2
	M12	10
	M10	2
	Ø36xØ13x3	4
	Ø30xØ10,5x3	2
	13	10
	10,5	2
	12,2	10
	10,2	2

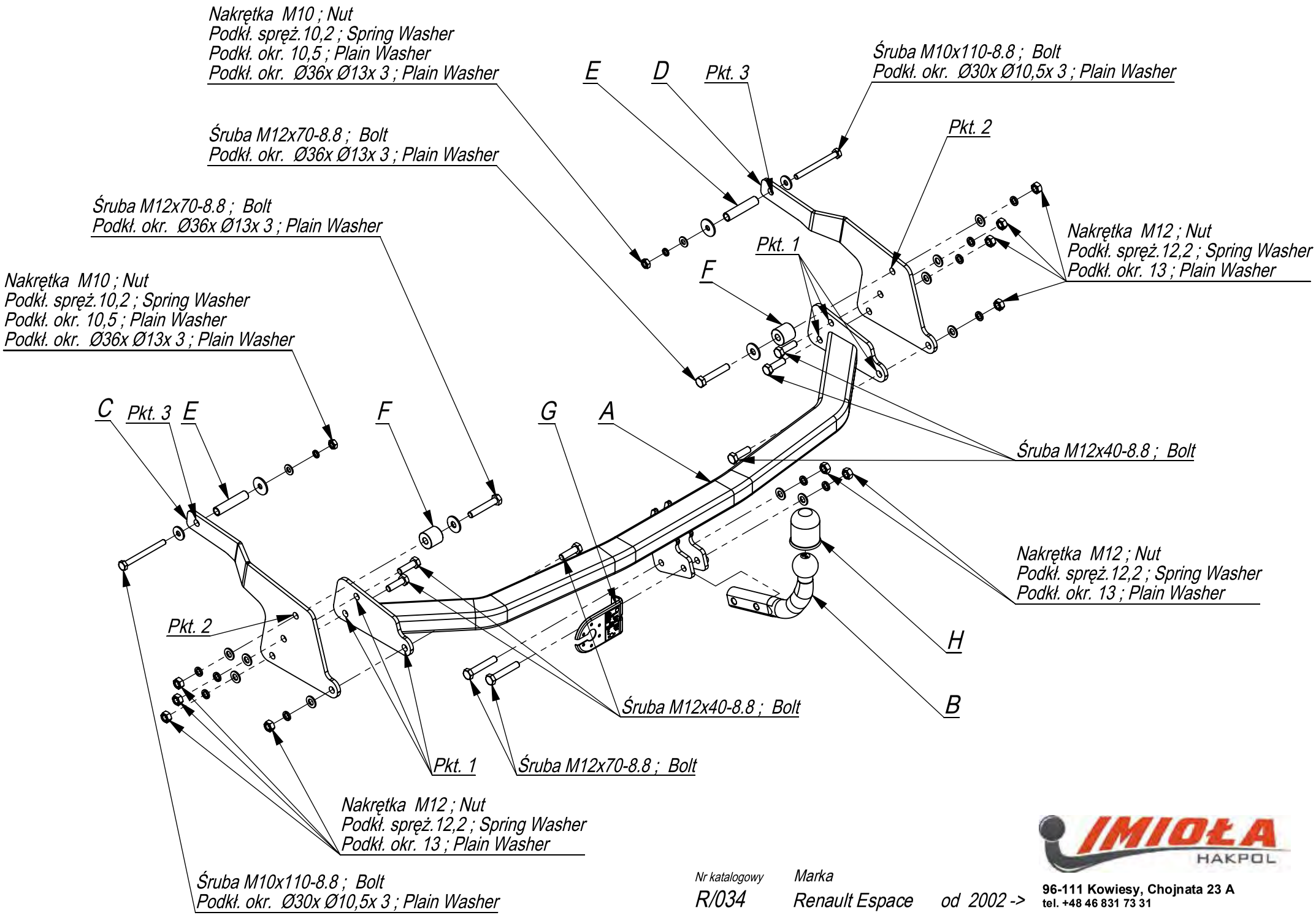

Nr katalogowy	Marka		
R/034	Renault Espace	od 2002 ->	

IMIOŁA HAKPOL
96-111 Kowiesy, Chojnata 23 A
tel. +48 46 831 73 31

- Odkręcić koło zapasowe.
- Odkręcić tylne koła oraz plastikowe kołpaki.
- W fabryczne otwory w podłużnicach od zewnętrznej strony włożyć tuleje dystansowe.
- Przykręcić lekko elementy haka C i D śrubami M10x110 8.8 (pkt 4) oraz śrubami M12x70 8.8 (pkt 3) stosując tuleje dystansowe wg rys.
- Do elementów haka C i D przykręcić belkę haka A śrubami M12x40 8.8 (pkt 1).
- Przykręcić kulę i blachę gniazda elektrycznego śrubami M12x70 8.8
- Dokręcić wszystkie śruby z momentem wg tabeli.
- Przykręcić koła.
- Dokręcić plastikowe kołpaki (wyciąć wg schematu), przykręcić koło zapasowe.
- Podłączyć instalację elektryczną.

- Unscrew the spare wheel.
- Unscrew the rear wheels and plastic hubcaps.
- Insert the distance sleeves in the technological holes, in the metal clamps from the outside.
- Screw slightly the elements C and D with bolts M10x110 8.8 (point 4) and with bolts M12x70 8.8 (point 3) using distance sleeves according to the drawing.
- Screw the main bar A to the elements C and D with bolts M12x40 8.8 (point 1).
- Fix the ball and electric plate with bolts M12x70 8.8
- Tighten all the bolts according to the torque setting-see the table.
- Screw the wheels.
- Screw the plastic hubcaps (cut out according to the drawing), screw the spare wheel.
- Connect the electric wires.

- Desserrer la roue de secours,
- Dévisser les roues arrière et couvre-moyeux en plastique,
- Insérer les douilles d'écartement E dans les ouvertures de longerons face externe,
- Visser legèrement les éléments C et D de crochet par les boulons M10x110 8.8 (point 4) et boulons M12x70 8.8 (point 3) par les douilles d'écartement,
- Visser la traverse de crochet A aux éléments C et D de crochet par les boulons M12x40 8.8 (point 1),
- Visser le crochet d'attelage et socle de prise électrique par les boulons M12x70 8.8.
- Serrer tous les boulons avec un couple de serrage selon tableau,
- Visser les roues,
- Serrer les couvre-moyeux en plastique (découper suivant schéma), visser le roue de secours,
- Raccorder le circuit électrique.

- Das Ersatzrad abschrauben.
- Die vom Werk aus in den Längsträgern vorhandenen Öffnungen durchlässig machen und die Tragteile C und D mit den Schrauben M10x110 8.8 (Punkt 4) , mit den Hülsen F anschrauben und mit den Schrauben M12x70 8.8 (Punkt 3) mit Distanzhulsen E.
- An die Tragteile C den Querbalken A mit den Schrauben M12x40 8.8 (Punkt 1) anschrauben.
- Alle Schrauben mit dem in der Tabelle angegebenem Drehmoment festziehen.
- Das Ersatzrad anschrauben.
- Die Kugel und die Steckdosenhalterung anschrauben.
- Die Elektroinstallation anschließen.

- Desatornillar las ruedas
- Desenrosque la rueda de repuesto de la parte inferior del automóvil.
- En los agujeros tecnológicos en los largueros deben insertarse las mangas separadoras. A tal preparados largueros debe atornillar los componentes del gancho D y C por medio de tornillos M10x1100 8.8 (p. 4) y tornillos M12x70 8.8 (Punkt 3) con elementos F.
- Atornillar la viga de la bola de remolque A a los elementos de la bola de remolque C y D, usando tornillos M12x40 8.8 (p.1).
- Apretar la bola y la placa de la toma eléctrica.
- Apretar todos los tornillos con el par según la tabla anterior.
- Montar el retirado previamente los elementos
- Conectar la instalación eléctrica.

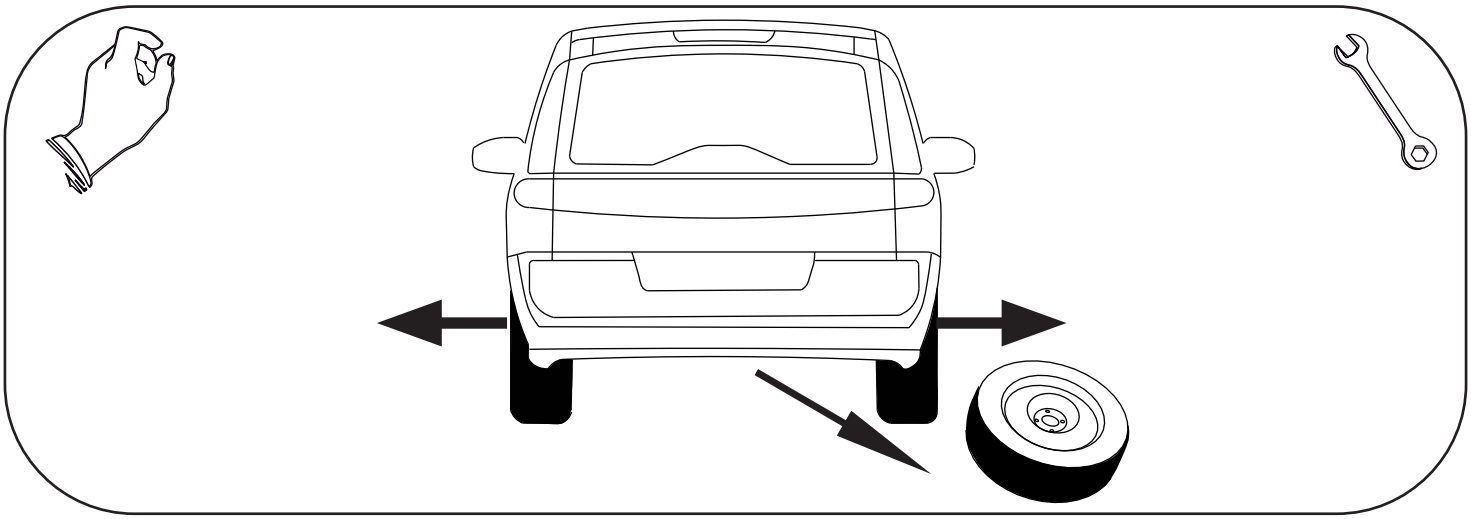

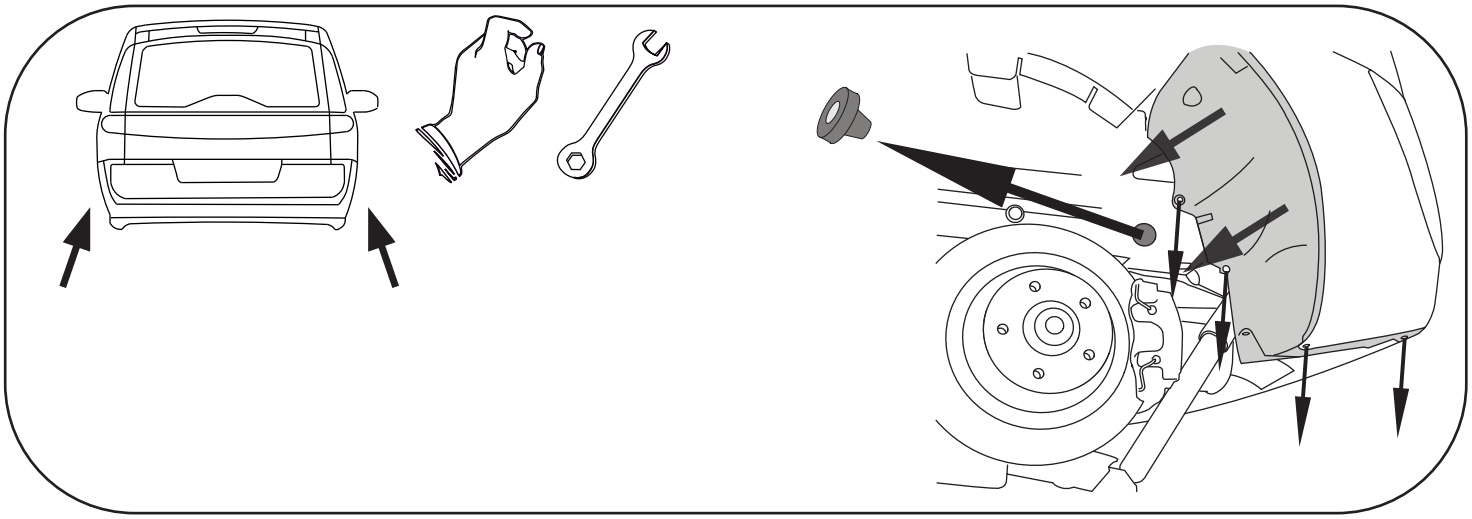

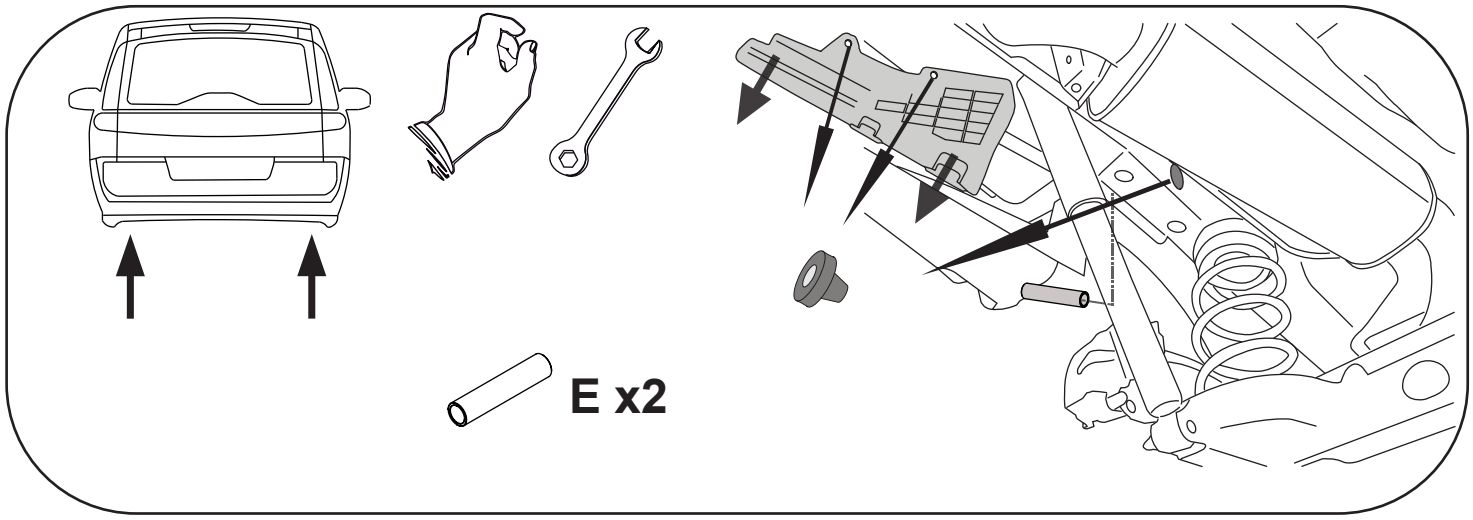
E x2

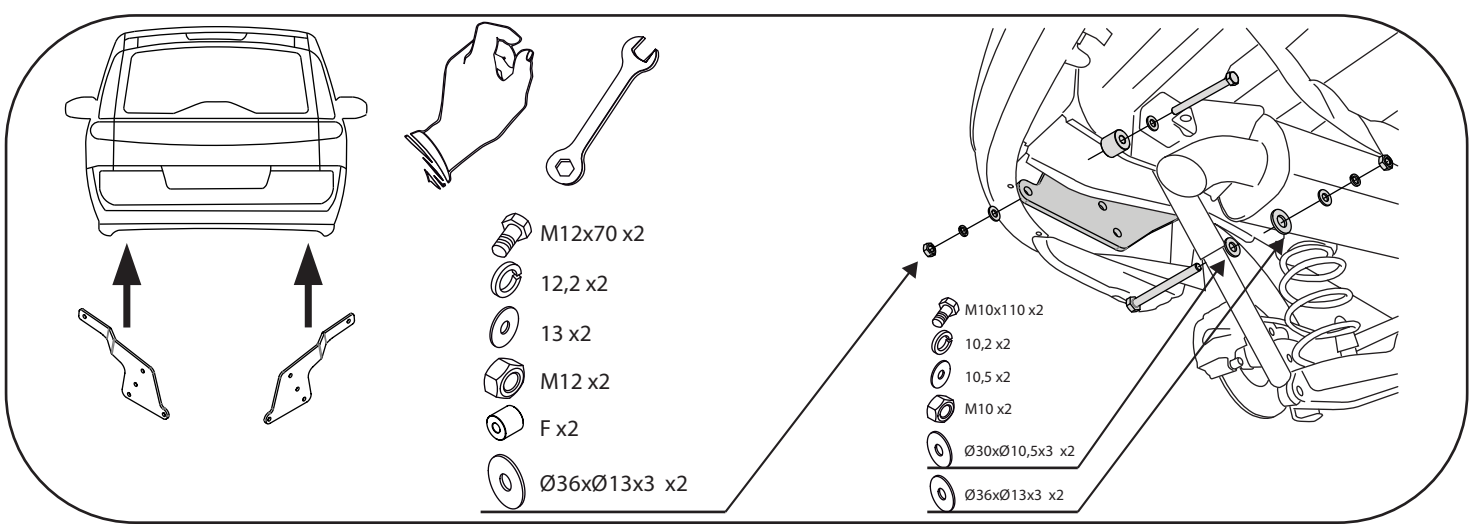
M12x70 x2
12,2 x2
13 x2
M12 x2
F x2
Ø36xØ13x3 x2
M10x110 x2
10,2 x2
10,5 x2
M10 x2
Ø30xØ10,5x3 x2
Ø36xØ13x3 x2

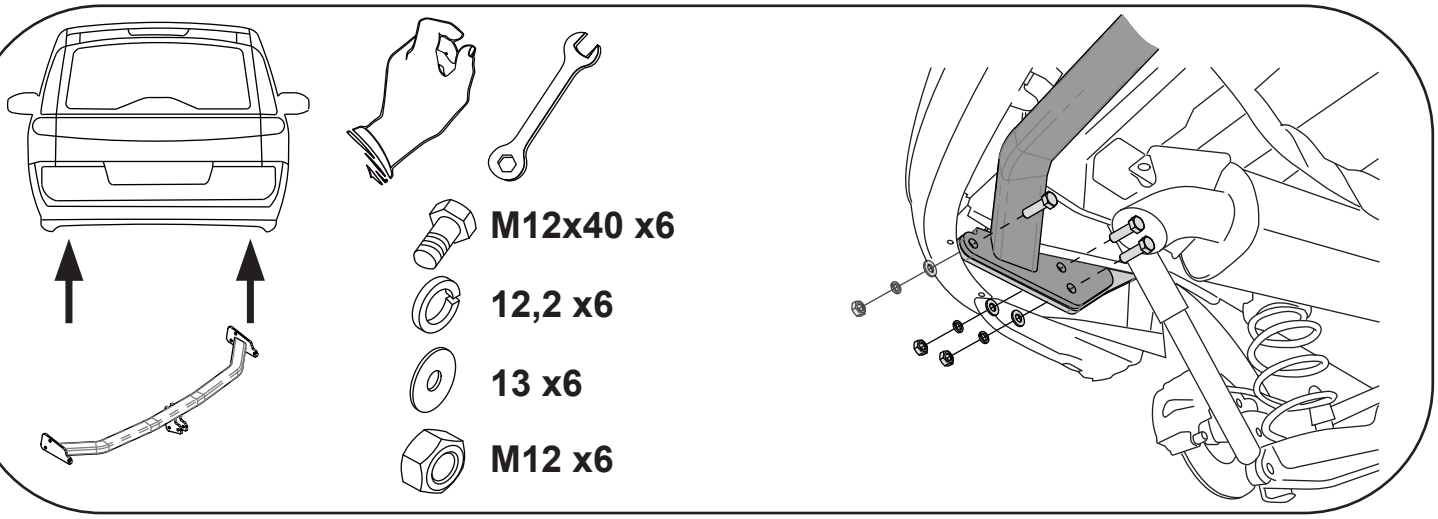
M12x40 x6
12,2 x6
13 x6
M12 x6

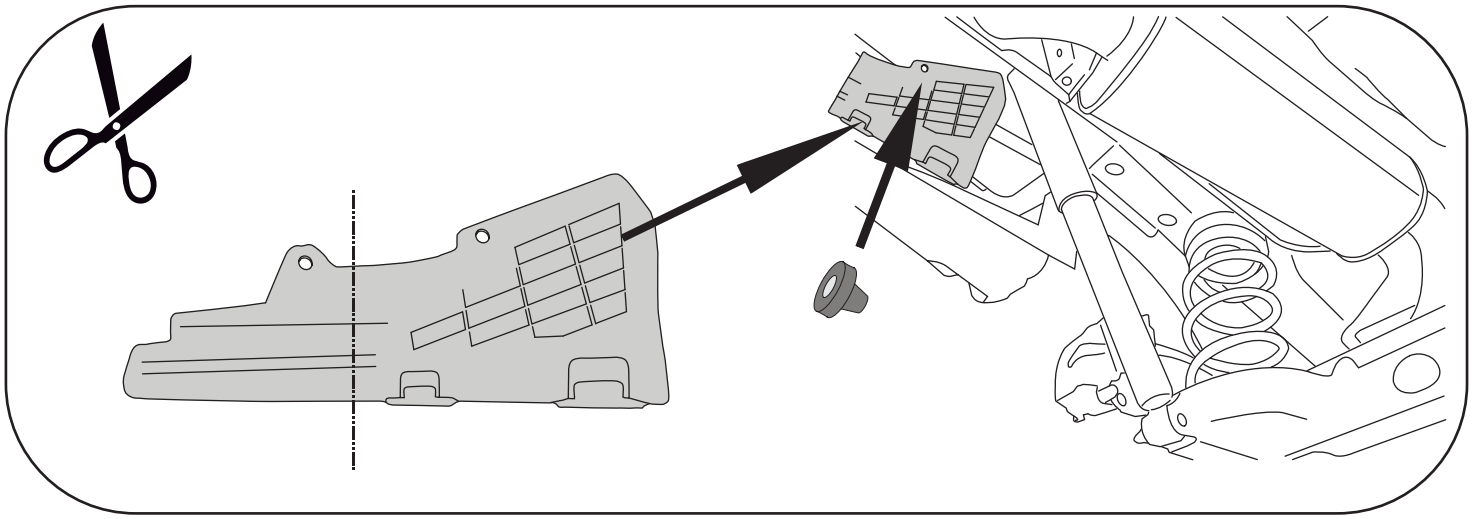

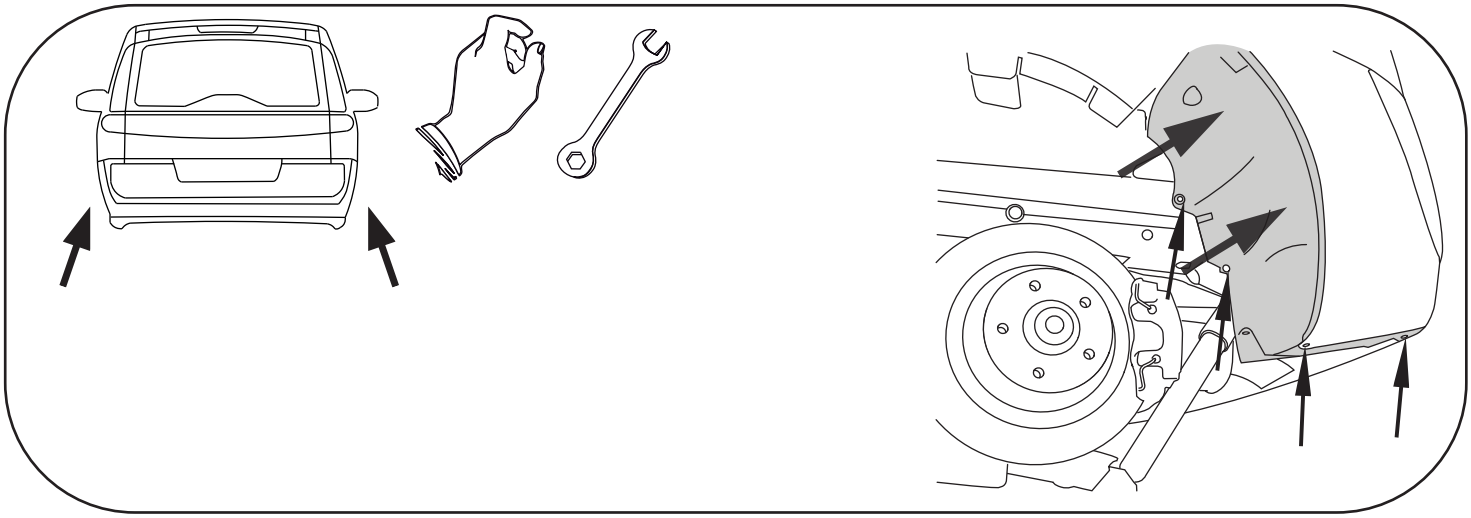

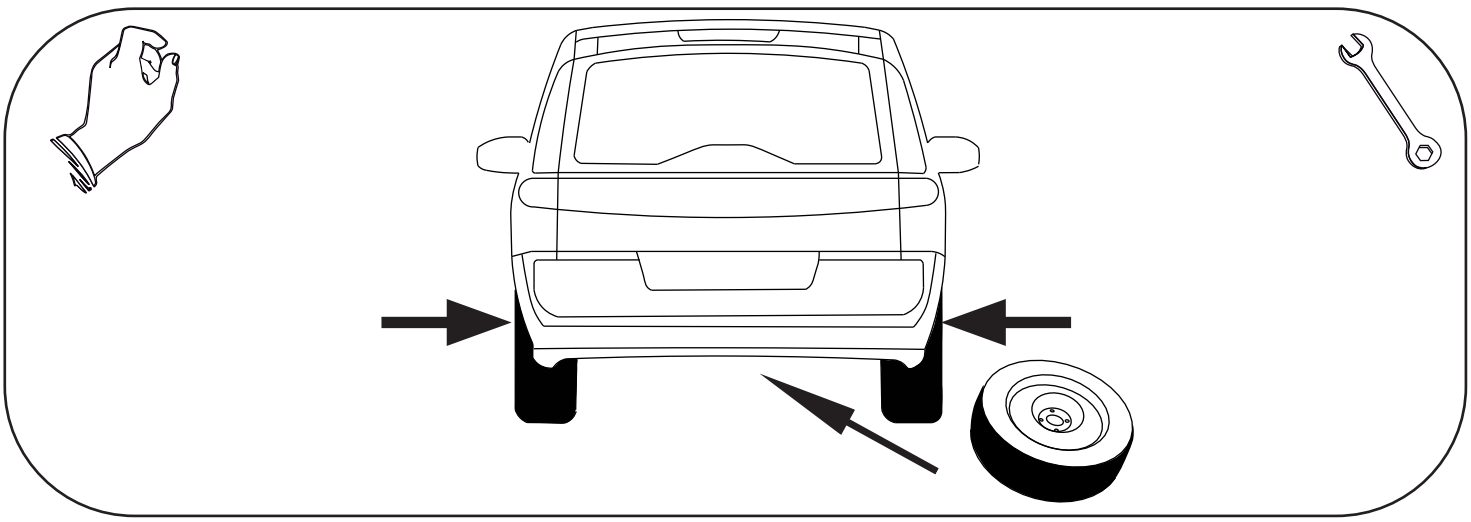

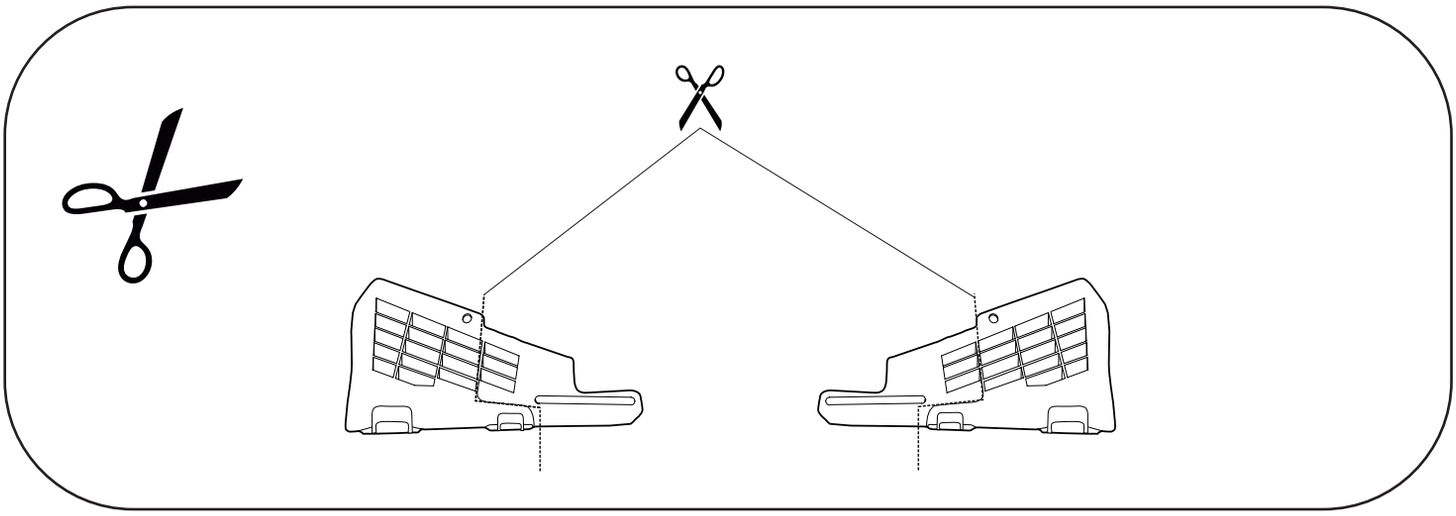

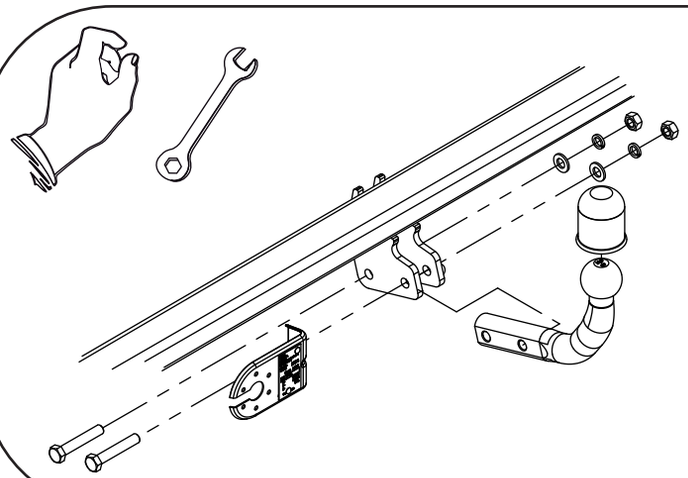



M12x70 x2



12,2 x2



13 x2



M12 x2