IMIOLA
HAKPOL

# RENAULT CLIO III htb.

09/2005-12/2014

Cat. No. **R/033**

**e20** e20*94/20*0446*00

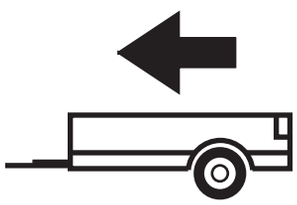

1200kg

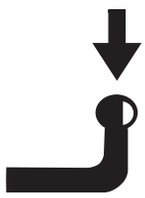

75kg

**D** = 7,00kN

**D (kN) =** (MAX kg x MAX kg) / (MAX kg + MAX kg) **x 0,00981**

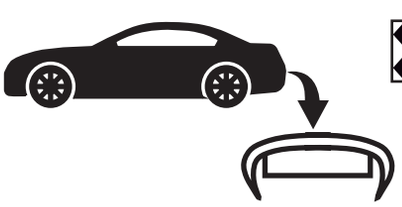




**IMIOLA HAK-POL**

**96-111 KOWIESY, CHOJNATA 23A, POLAND**

**Tel. + 48 46 831 73 31, fax +48 831 74 29**

**e-mail: office@imiola.pl, www.imiola.pl**

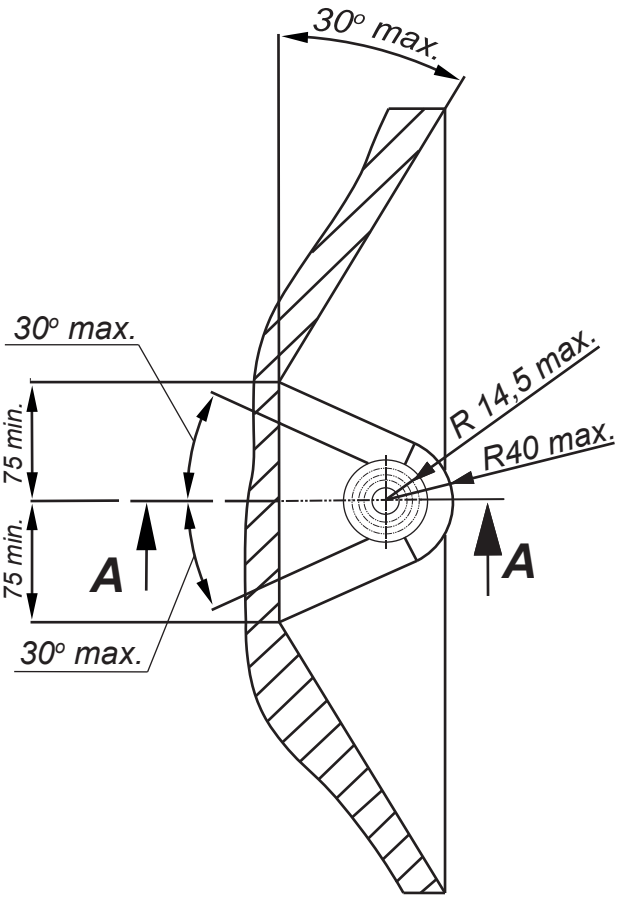


**PRZEKRÓJ A-A**

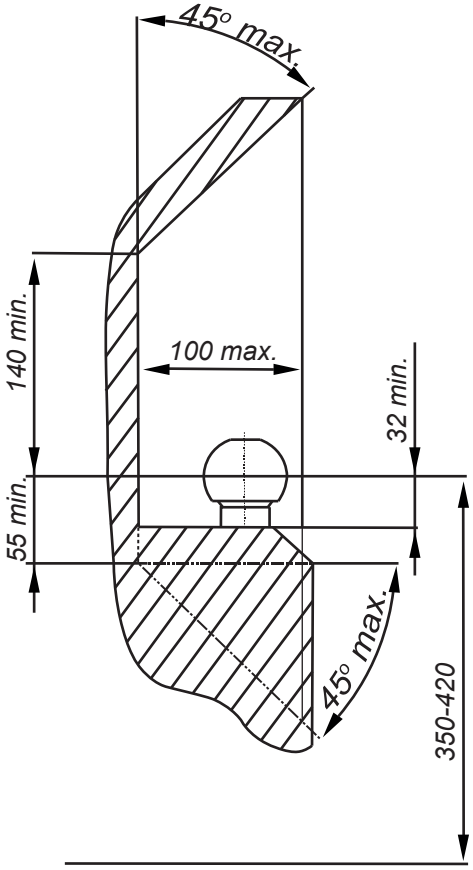


**PL** *Należy zagwarantować przestrzeń swobodną według załącznika VII, rysunek 25a/b Regulaminu EKG ONZ 55.01 przy dopuszczalnym ciężarze całkowitym pojazdu.*

**GB** *The clearance specified in appendix VII, diagram 25a/b of Regulation No. 55.01 UN EU must be guaranteed at laden weight of the vehicle.*

**F** *L'espace libre doit etre garanti conformement a l'annexe VII, illustration de la reglements 55.01 CE pour un poids total en charge autorise du vehicule.*

**D** *Der Freiraum nach Anhang VII, Abbildung 25a/b der Vorschriften 55.01 EG ist zu gew 25a/b ahrleistenbei zulassigem Gesamtgewichtdes Fahrzeuges.*

| Moment skręcający dla śrub i nakrętek (8.8)<br>Torgue settings for nuts and bolts (8.8) | |
|---|---|
| M8 | 25Nm |
| M10 | 55Nm |
| M12 | 85Nm |
| M14 | 135Nm |
| M16 | 195Nm |



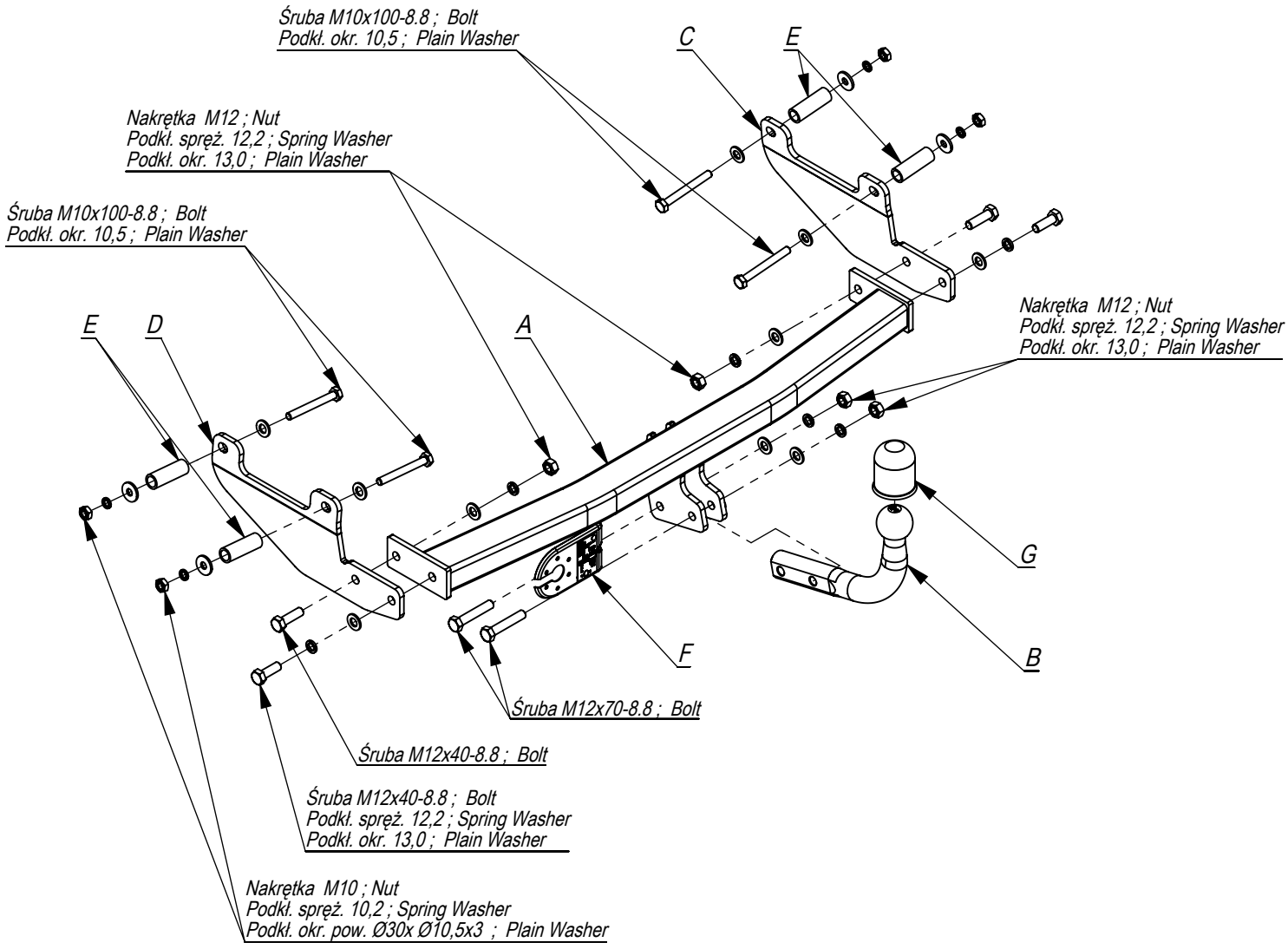


| | | |
|---|---|---|
| 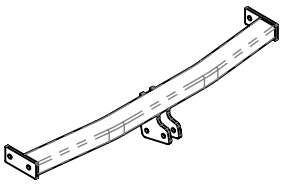 | A | x1 |
| 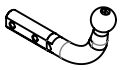 | B | x1 |
| 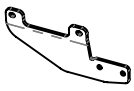 | C | x1 |
| 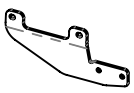 | D | x1 |
|  | E | x4 |
|  | F | x1 |
|  | G | x1 |

| | | |
|---|---|---|
| 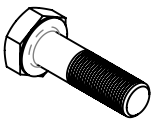 | M12x70 | 2 |
| | M12x40 | 4 |
| | M10x100 | 4 |
|  | M12 | 4 |
| | M10 | 4 |
|  | Ø30xØ10,5x3 | 4 |
| 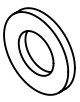 | 13 | 6 |
| | 10,5 | 4 |
|  | 12,2 | 6 |
| | 10,2 | 4 |

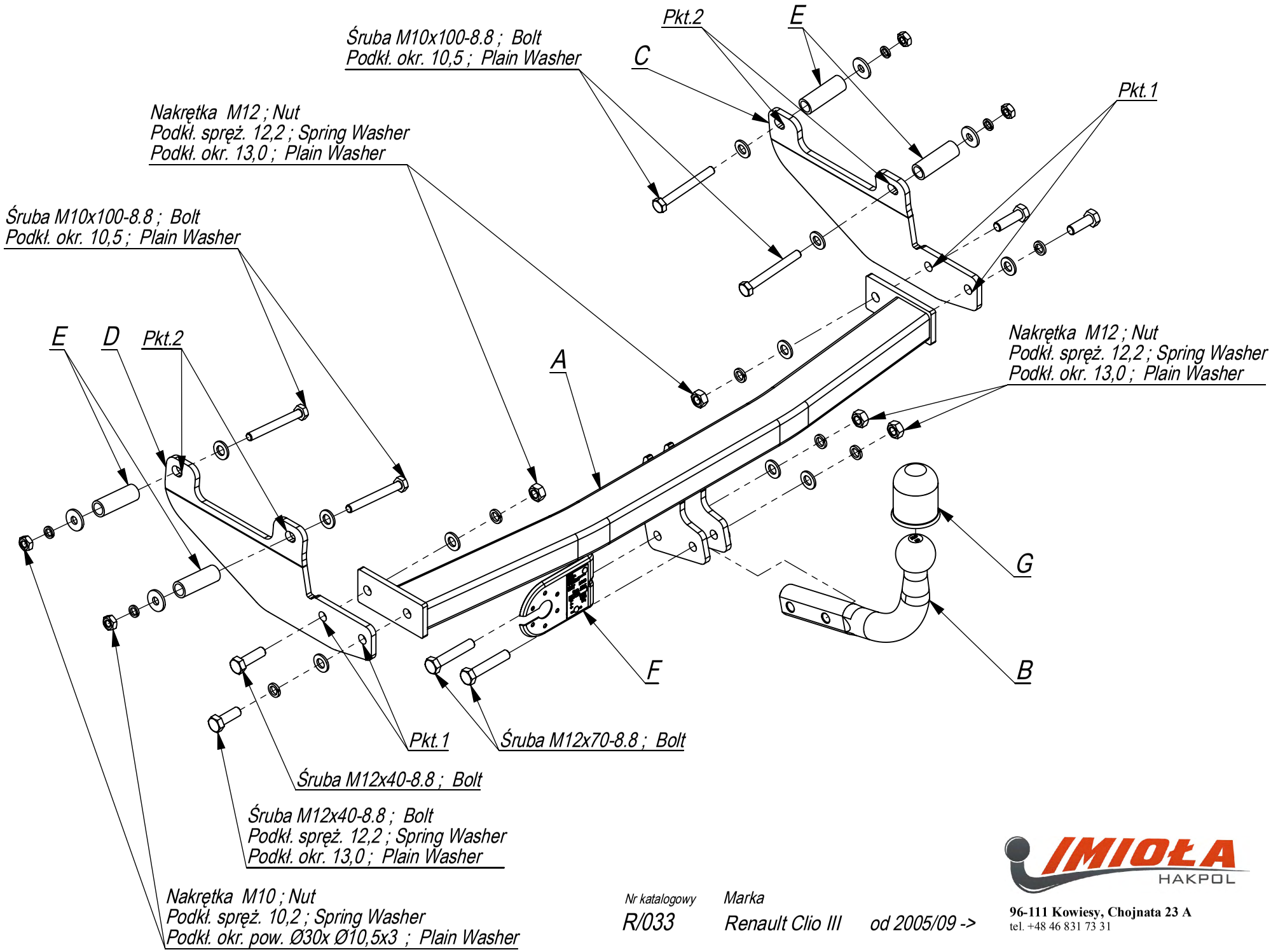


| Nr katalogowy | Marka | | |
|---|---|---|---|
| R/033 | Renault Clio III | od 2005/09 -> | |

IMIOŁA HAKPOL
96-111 Kowiesy, Chojnata 23 A
tel. +48 46 831 73 31

- Odkręcić koło zapasowe.
- Poluzować nadkole z prawej strony samochodu.
- W fabryczne otwory w podłużnicach od zewnętrznej strony włożyć tuleje dystansowe.
- Od wewnętrznej strony podłużnic przykręcić elementy haka C i D do podłużnic śrubami M10x90 8.8 (pkt 2)
- Do elementów haka C i D przykręcić belkę haka A śrubami M12x35 8.8 (pkt 1).
- Przykręcić kule i blachę gniazda elektrycznego śrubami M12x70 8.8 (pkt 3).
- Dokręcić wszystkie śruby z momentem wg tabeli.
- Dokręcić nadkole, przykręcić koło zapasowe.
- Podłączyć instalacje elektryczna.

- Unscrew the spare wheel.
- Loosen the wheel guard plate on the right of the car.
- Insert distance sleeves in the technological holesin the metal clamps from the outside.
- Screw the elements C and D to the metal clamps from the inside of the metal clamps with bolts M10x90 8.8 (point 2).
- Screw the main bar A to the elements C and D withbolts M12x35 8.8 (point 1).
- Fix the ball and electric plate with bolts M12x70 8.8 (point 3).
- Tighten all the bolts according to the torque setting- see the table.
- Screw the wheel guard plate and assemble the spare wheel.
- Connect the electric wires.

- Placer les douilles d'écartement dans les ouvertures de longerons,
- Visser les éléments d'attache C aux longerons par les
- boulons M10x100, 8.8 (point 1),
- Visser les éléments C et D ŕ la traverse d'attache A par les
- boulons M12x35 8.8 (point 2),
- Serrer tous les boulons avec un couple de serrage selon tableau,
- Visser le crochet d'attelage et socle de prise électrique,
- Raccorder le circuit électrique.

- In die vom Werk aus vorhandenen in den Längsträgern Öffnungen, die Distanzhülsen D stecken.
- Die Tragteile C und D an die Längsträger mit den Schrauben M10x90 8.8 (Punkt 1) anschrauben.
- An die Tragteile C und D den Querbalken A mit den Schrauben M12x35 8.8 (Punkt 2) anschrauben.
- Alle Schrauben mit dem in der Tabelle angegebenem Drehmoment festziehen.
- Den Auspufftopf und den Thermoschutz einbauen.
- Das Ersatzrad anschrauben.
- Die Kugel und die Steckdosenhalterung anschrauben.
- Die Elektroinstallation anschließen.

- Desenroscar la rueda de repuesto.
- Introducir los casquillos de separación E con tornillos M10x90 8.8 (p. 2) en los orificios tecnológicos en los largueros.
- Atornillar la viga de la bola de remolque A con los elementos de la bola de remolque C y D, usando tornillos M12x35 8.8 (p. 1).
- Apretar la bola y la placa eléctrica con los tornillos M12x70 8.8.
- Apretar todos los tornillos con el par según la tabla anterior.
- Conectar la instalación eléctrica.
- Atornillar la rueda de repuesto.

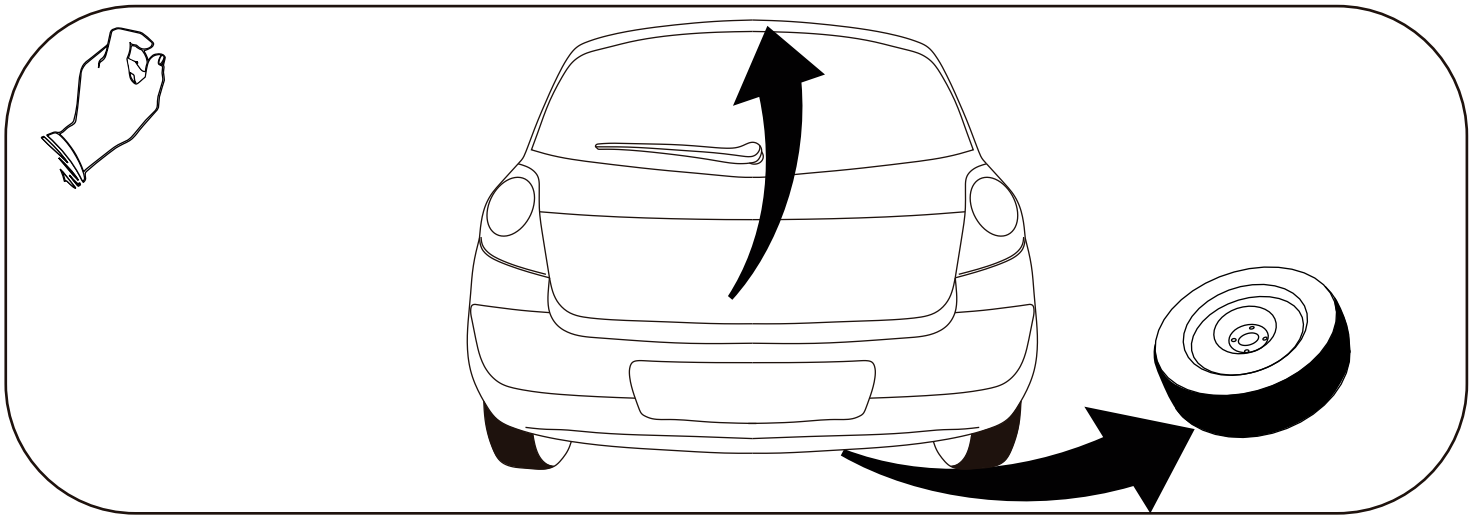

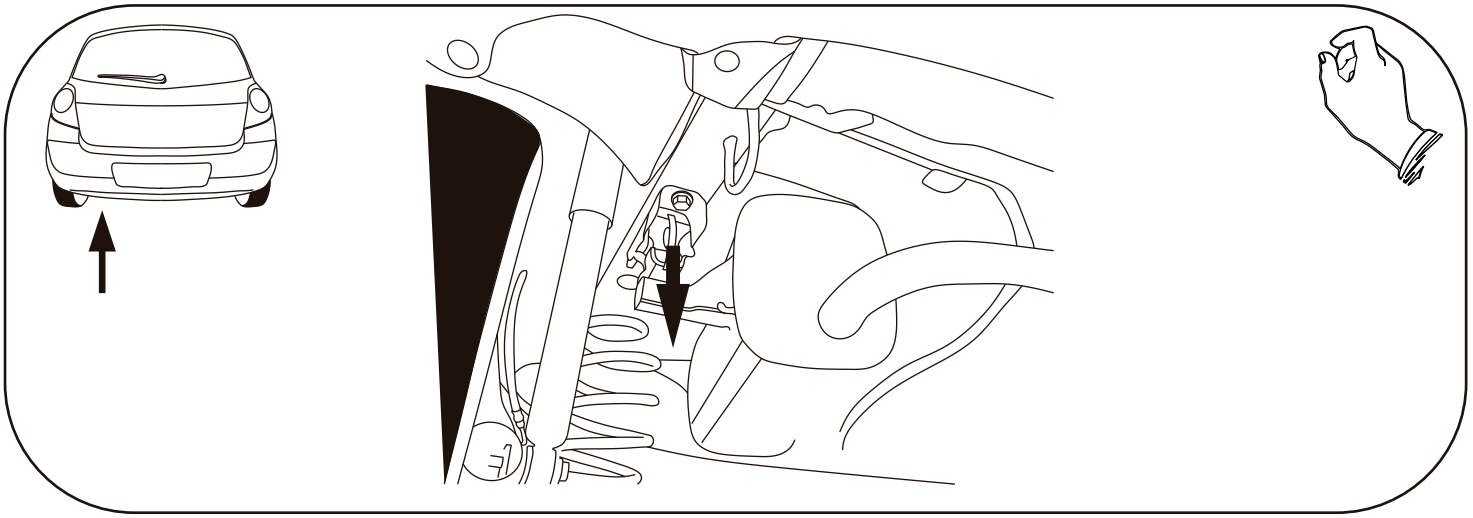

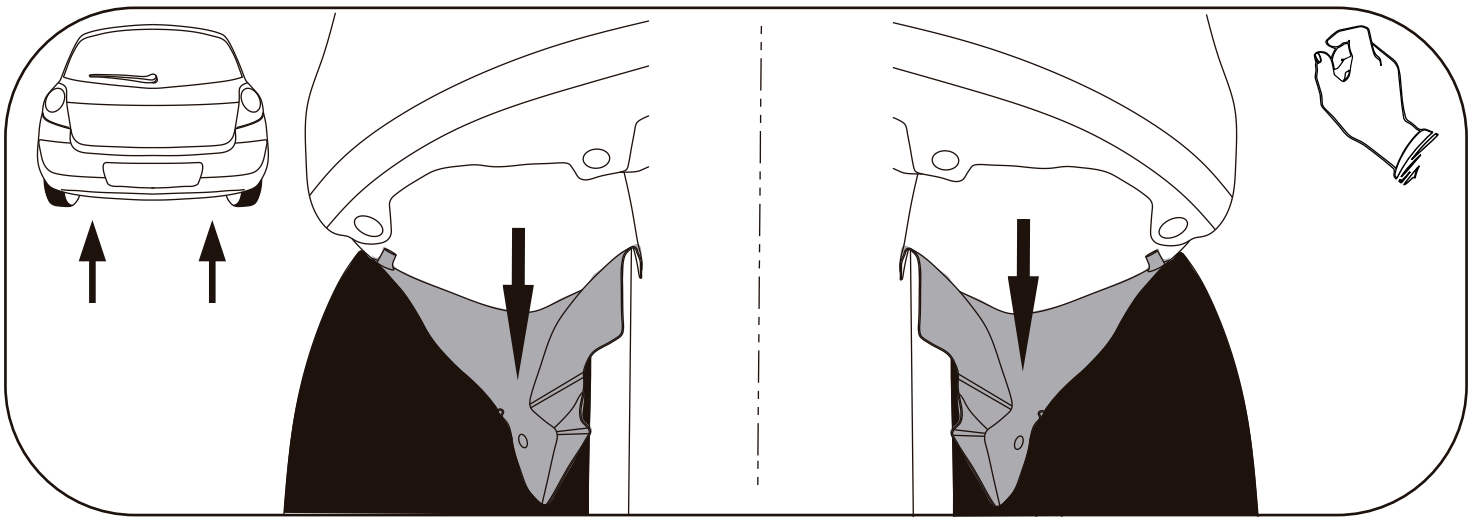

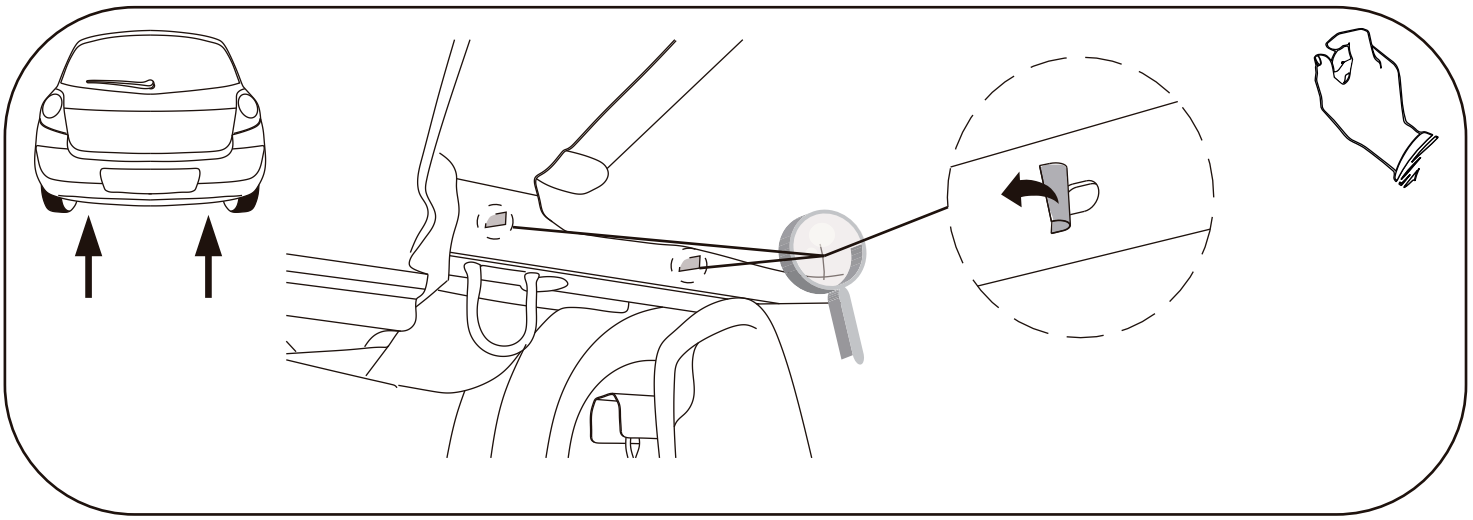

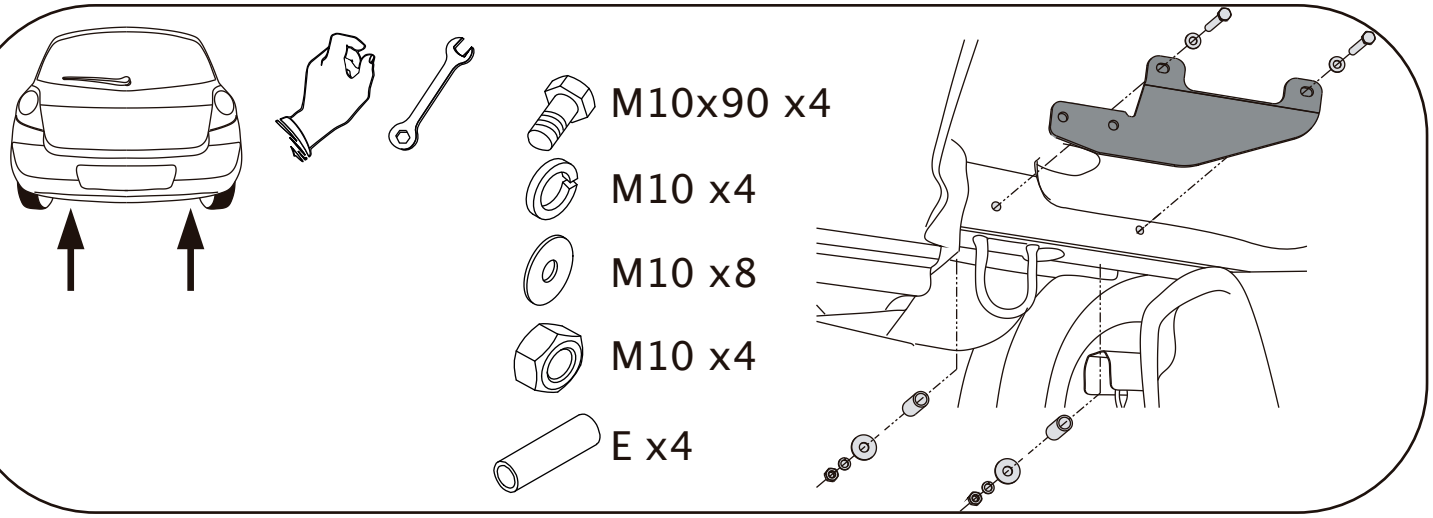
M10x90 x4
M10 x4
M10 x8
M10 x4
E x4

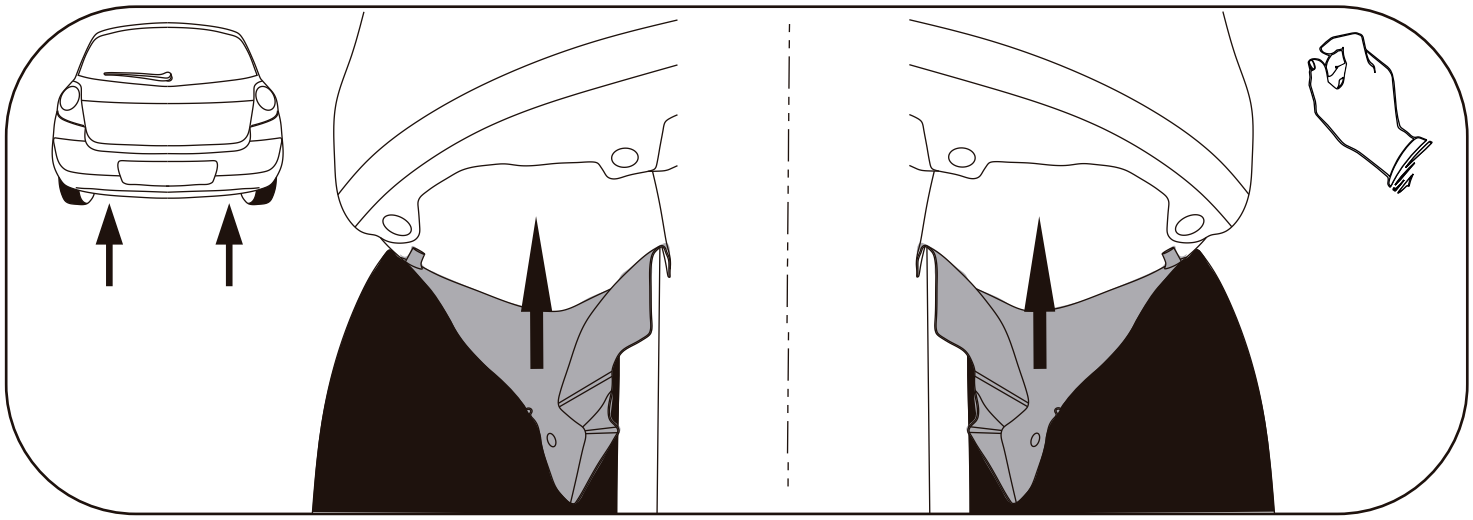

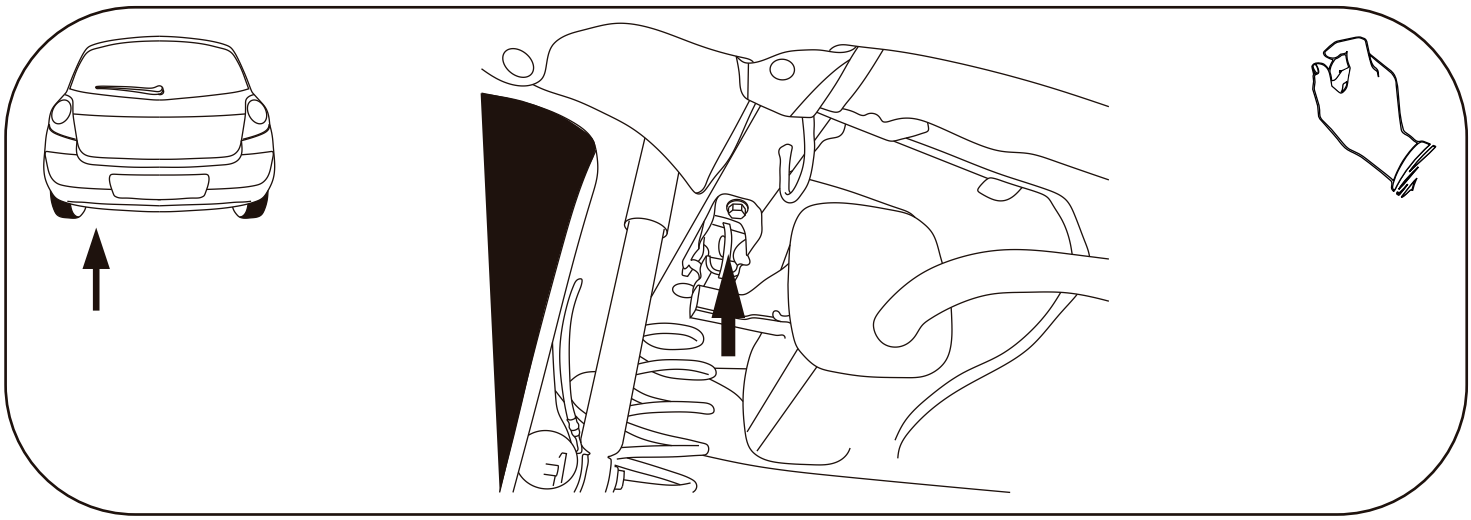

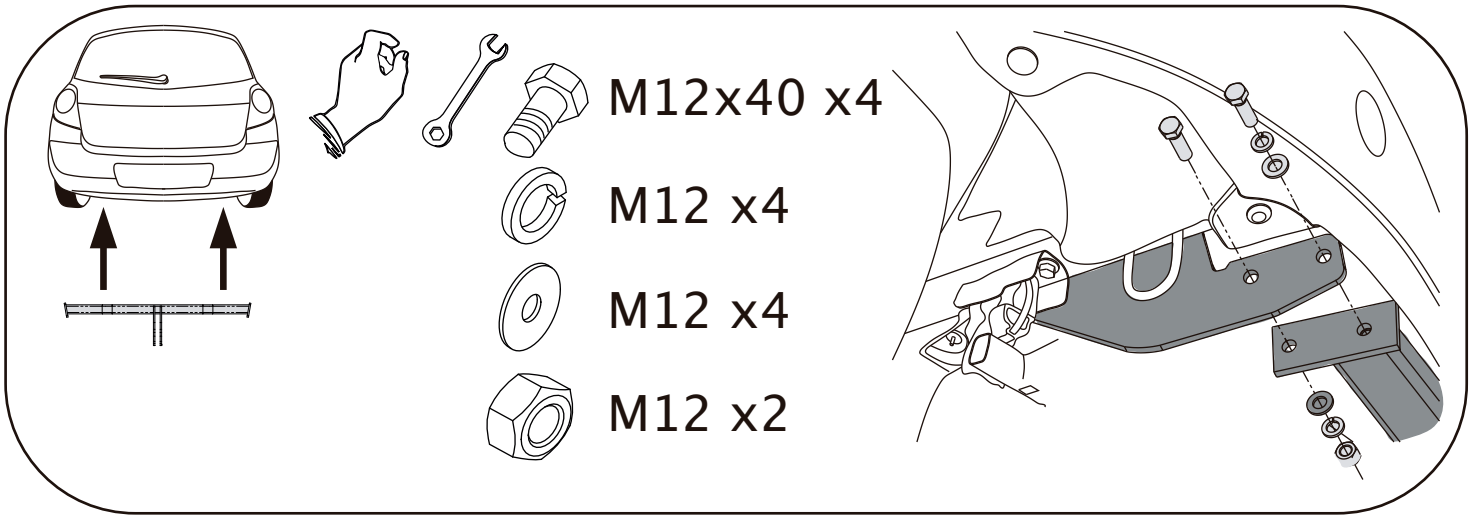
M12x40 x4
M12 x4
M12 x4
M12 x2

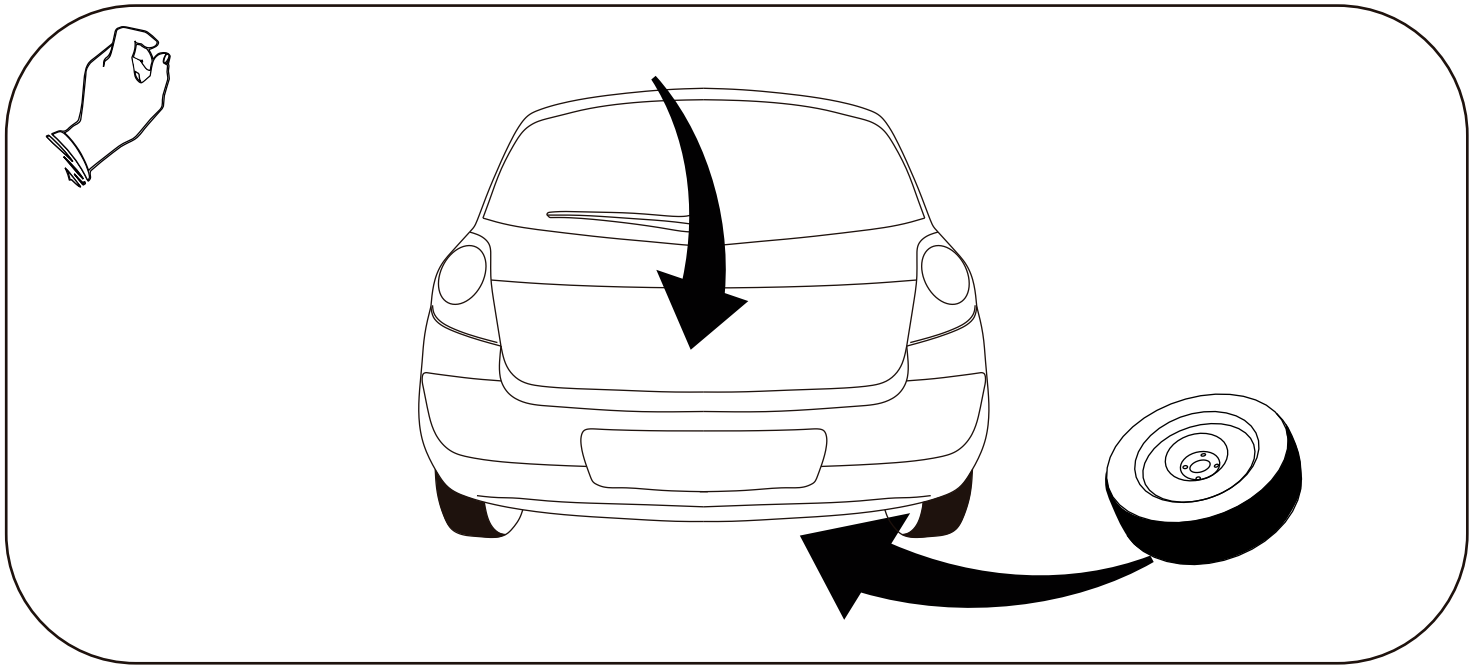

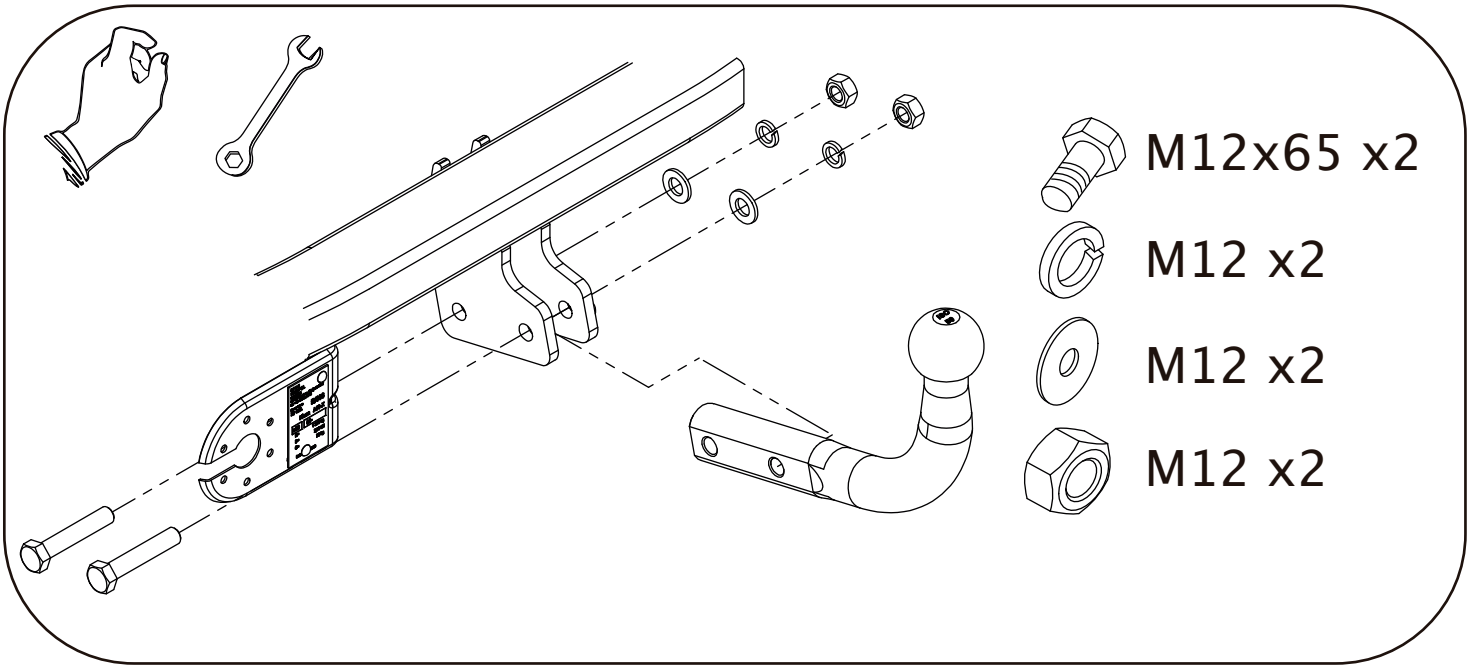
M12x65 x2
M12 x2
M12 x2
M12 x2