IMIOLA
HAKPOL



RENAULT SCENIC II

2003-2009

Cat. No. **R/029**

e20 e20 *94/20*0372*00

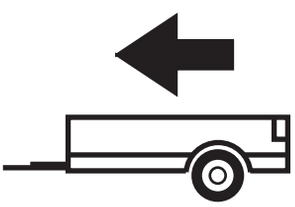

1350kg

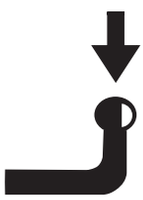

75kg

D = 8,02kN

D (kN) =



MAX kg x MAX kg

x 0,00981



MAX kg + MAX kg

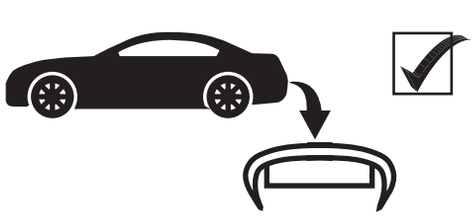



IMIOLA HAK-POL

96-111 KOWIESY, CHOJNATA 23A, POLAND

Tel. + 48 46 831 73 31, fax +48 831 74 29

e-mail: office@imiola.pl, www.imiola.pl

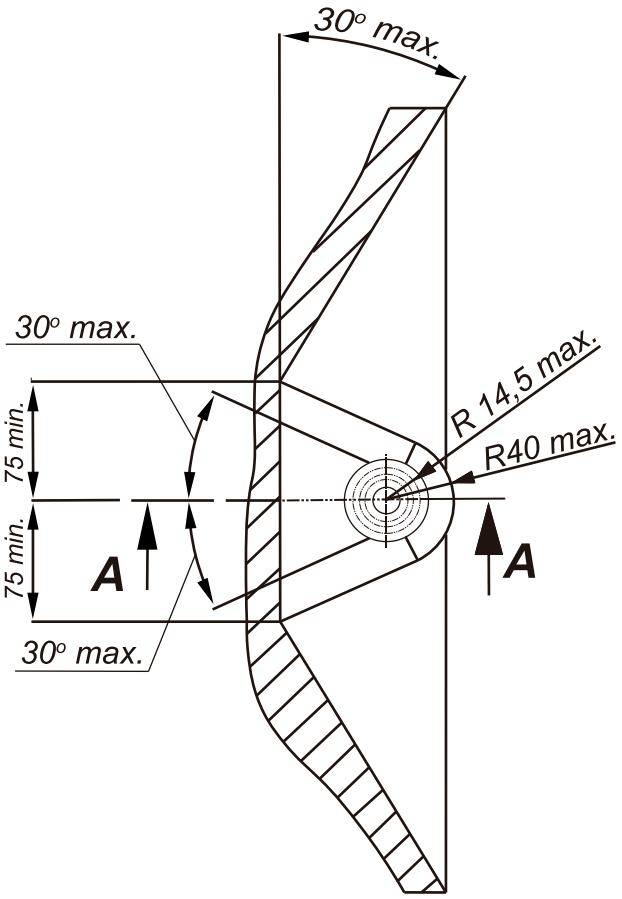

PRZEKRÓJ A-A

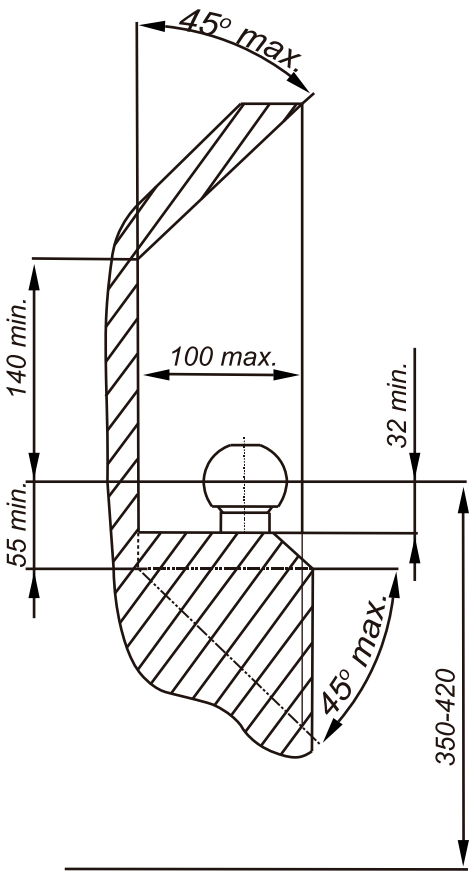

PL *Należy zagwarantować przestrzeń swobodną według załącznika VII, rysunek 25a/b Regulaminu EKG ONZ 55.01 przy dopuszczalnym ciężarze całkowitym pojazdu.*

GB *The clearance specified in appendix VII, diagram 25a/b of Regulation No. 55.01 UN EU must be guaranteed at laden weight of the vehicle.*

F *L'espace libre doit etre garanti conformement a l'annexe VII, illustration de la reglements 55.01 CE pour un poids total en charge autorise du vehicule.*

D *Der Freiraum nach Anhang VII, Abbildung 25a/b der Vorschriften 55.01 EG ist zu gew 25a/b ahrleistenbei zulassigem Gesamtgewichtdes Fahrzeuges.*

Moment skręcający dla śrub i nakrętek (8.8) Torgue settings for nuts and bolts (8.8)	
M8	25Nm
M10	55Nm
M12	85Nm
M14	135Nm
M16	195Nm

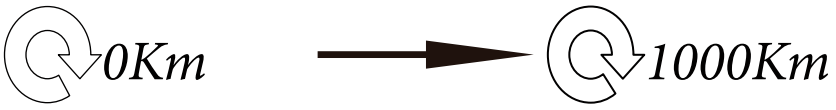

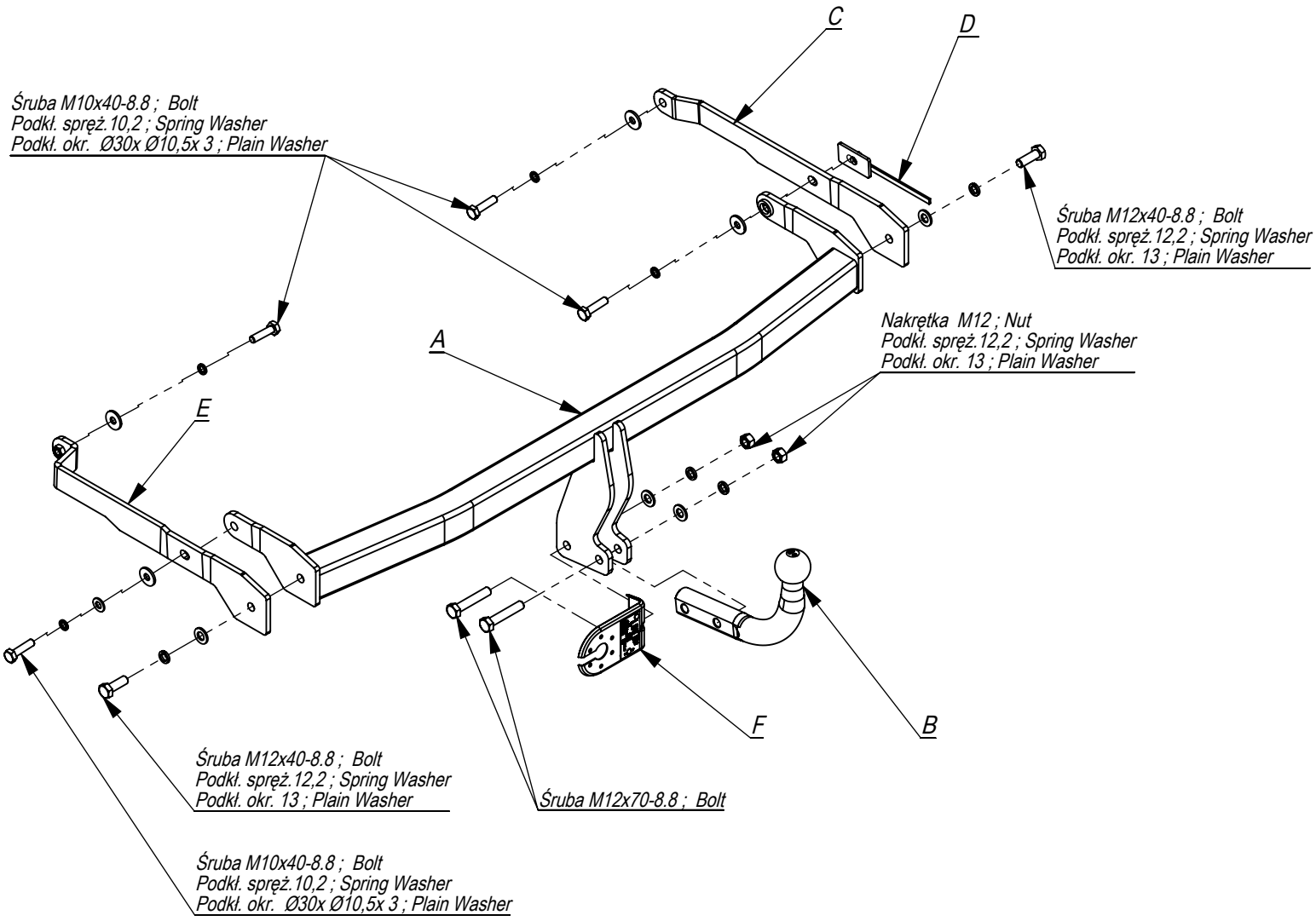

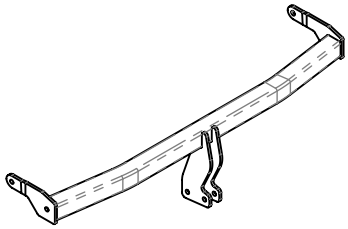	A	x1
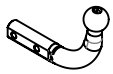	B	x1
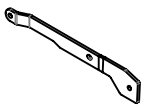	C	x1
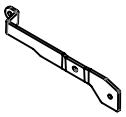	D	x1
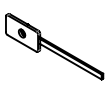	E	x1
	F	x1

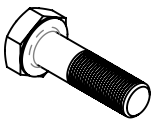	M12x70	2
	M12x40	2
	M10x40	4
	M12	2
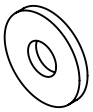	Ø30xØ10,5x3	4
	13	4
	10,5	4
	12,2	4
	10,2	4

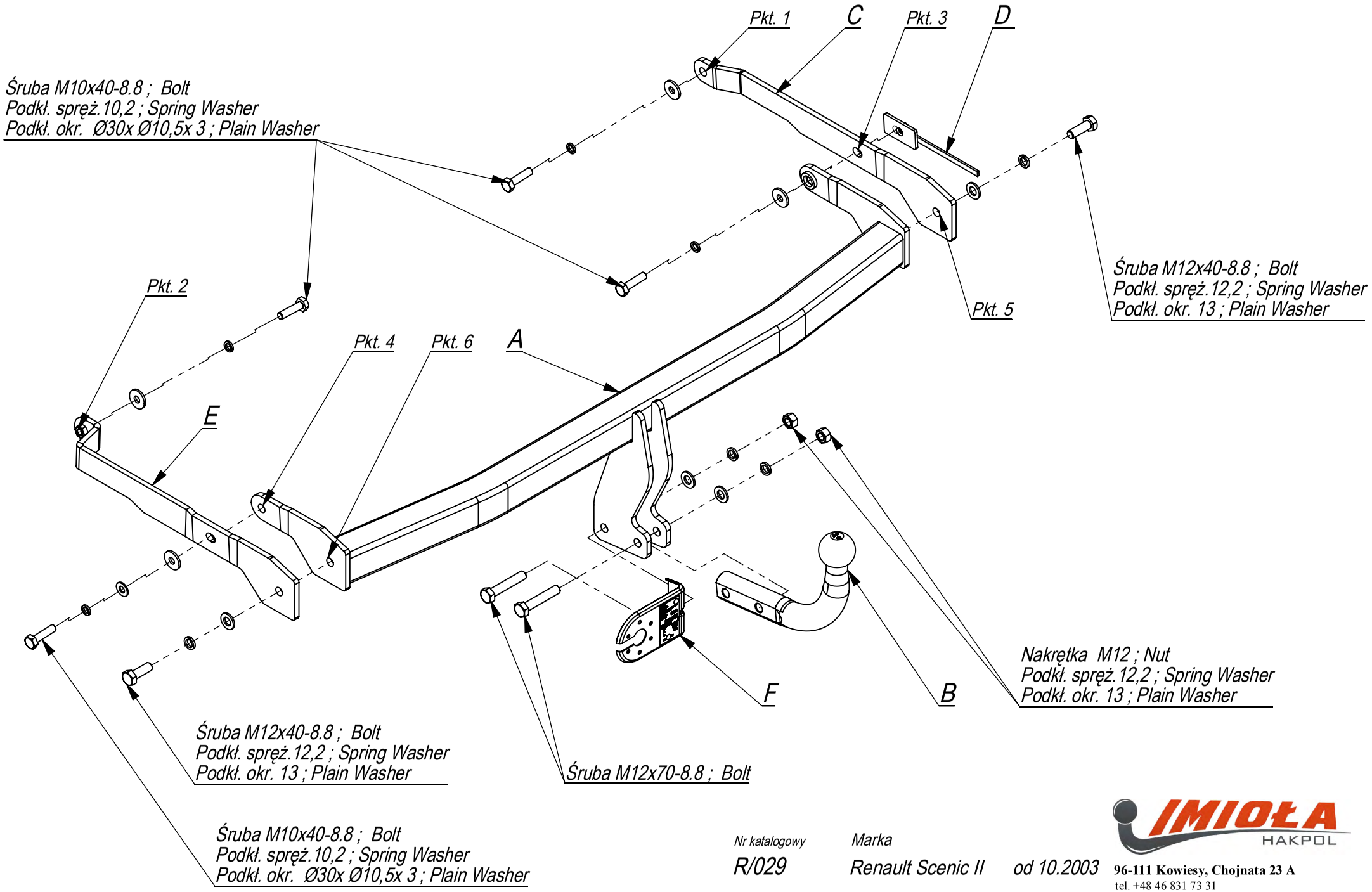

Nr katalogowy	Marka		
R/029	Renault Scenic II	od 10.2003	

IMIOŁA HAKPOL
96-111 Kowiesy, Chojnata 23 A
tel. +48 46 831 73 31

- Odkręcić zderzak .
- Od tylnego pasa samochodu odkręcić belkę zderzeniową(nie będzie już wykorzystana).
- W otwory podłużnic wsunąć elementy zaczepu B i Ci poprzez technologiczne otwory w podłużnicy skręcić lekko śrubami M10x45 8.8 (pkt 1 i 2).
- Między elementy zaczepu B i C wsunąć do podłużnic belkęzaczepu A i poprzez technologiczne otwory w podłużnicy oraz otwory w elementach B i C (pkt 3 i 4) skręcić lekko śrubami M10x40 8.8 stosując nakładki D.
- Skręcić elementy B i C z belką zaczepu A (pkt 5 i 6) śrubami M12x35 8.8.
- Dokręcić wszystkie śruby z momentem wg tabeli.
- Wykonać wycięcie w osi, w dolnej części zderzaka o wymiarach 50x50.
- Zamontować zderzak.
- Przykręcić kulę i blachę gniazda elektrycznego śrubamiM12x70 8.8.
- Podłączyć instalację elektryczną.

- Disassemble the bumper.
- Unscrew the bumper bar from the rear belt of the car (it will not be used any more).
- Insert elements B and C in the holes of the metal clamps and screw slightly, through the technological holes in the metal clamps, with bolts M10x45 8.8 (point 1 and 2).
- Insert the main bar A in the metal clamps between the elements B and C and screw slightly, through the technological holes in the metal clamp and in the elements B and C (point 3 and 4), with bolts M10x40 8.8 using plates D.
- Screw the elements B and C to the main bar A with bolts M12x35 8.8 (point 5 and 6).
- Tighten all the bolts according to the torque setting -see the table.
- Cut out the fragment 50x50 in the lower part of the bumper, in its axle.
- Assemble the bumper.
- Fix the ball and electric plate with bolts M12x70 8.8.
- Connect the electric wires.

- Dévisser le pare-chocs,
- Déposer le butoir de l'ail arričre de voiture, (il ne sera plus utilisé),
- Introduire les éléments d'attache B et C et ensuite visser legčrement par les boulons M10x45 8.8 (point 1 et 2) ŕ travers les ouvertures de longerons,
- Introduire la traverse d'attache A dans les longerons (entre les éléments d'attache B et C) et ensuite visser legčrement les plats par les boulons M10x40 8.8(point 3 et 4) ŕ travers les ouvertures de longerons et ouvertures des éléments B et C,
- Visser les éléments B et C ŕ la traverse d'attache A (point 5 et 6) par les boulons M12x35 8.8.
- Serrer tous les boulons avec un couple de serrage selon tableau,
- Ouvrir l'axe de pare-chocs en partie basse de 50x50,
- Poser le pare-chocs,
- Visser le crochet d'attelage et socle de prise électrique par les boulons M12x70 8.8.,
- Raccorder le circuit électrique.

- Die Stoßstange abschrauben.
- An den hinteren Karosseriestreifen den Stoßstangebalken abschrauben, wird nicht wieder gebraucht.
- In die Längsträger Öffnungen die Tragteile B und C schieben und durch die vom Werk aus vorhandenen Öffnungen mit den Schrauben M10x45 8.8 (Punkt 1,2) locker verschrauben.
- Zwischen die Tragteile B und C in die Längsträger den Querbalken A schieben und durch die vom Werk aus vorhandenen Öffnungen und die Öffnungen in den Tragteilen B und C (Punkt 3,4) schieben und mit den Schrauben M10x40 8.8, mit den Laschen D locker verschrauben.
- Die Tragteile B und C mit dem Querbalken A (Punkt 5,6), mit den Schrauben M12x35 8.8 verschrauben.
- Alle Schrauben mit dem in der Tabelle angegebenem Drehmoment festziehen.
- Einen Ausschnitt in seiner Achse, im unteren Teil der Stoßstange 50x50 ausführen.
- Die Stoßstange einbauen.
- Die Kugel mit der Steckdosenhalterung mit den Schrauben M12x70 8.8 anschrauben.
- Die Elektroinstallation anschließen.

- Desenroscar el parachoques.
- Desenroscar el haz de impacto del cinturón de seguridad trasero (ya no se montará).
- En los orificios del chasis insertar elementos de la grapa B y C ya través de los orificios tecnológicos en el chasis apretar suavemente con tornillos M10x45 8.8 (puntos 1 y 2).
- Entre los elementos de la grapa B y C insertar la barra de la grapa A al chasis ya través de los orificios tecnológicos en el chasis y de los orificios en los elementos B y C (puntos 3 y 4), apretar suavemente con los tornillos M10x40 8.8 utilizando las capas D.
- Apretar los elementos B y C con la barra de la grapa A (puntos 5 y 6) con tornillos M12x35 8.8.
- Apretar todos los tornillos con el par según la tabla anterior.
- En la parte inferior del parachoques un corte de dimensiones de 50 x 50 mm.
- Instalar el parachoques.
- Apretar la bola y la placa de la toma de corriente tornillos M12x70 8.8.
- Conectar la instalación eléctrica.

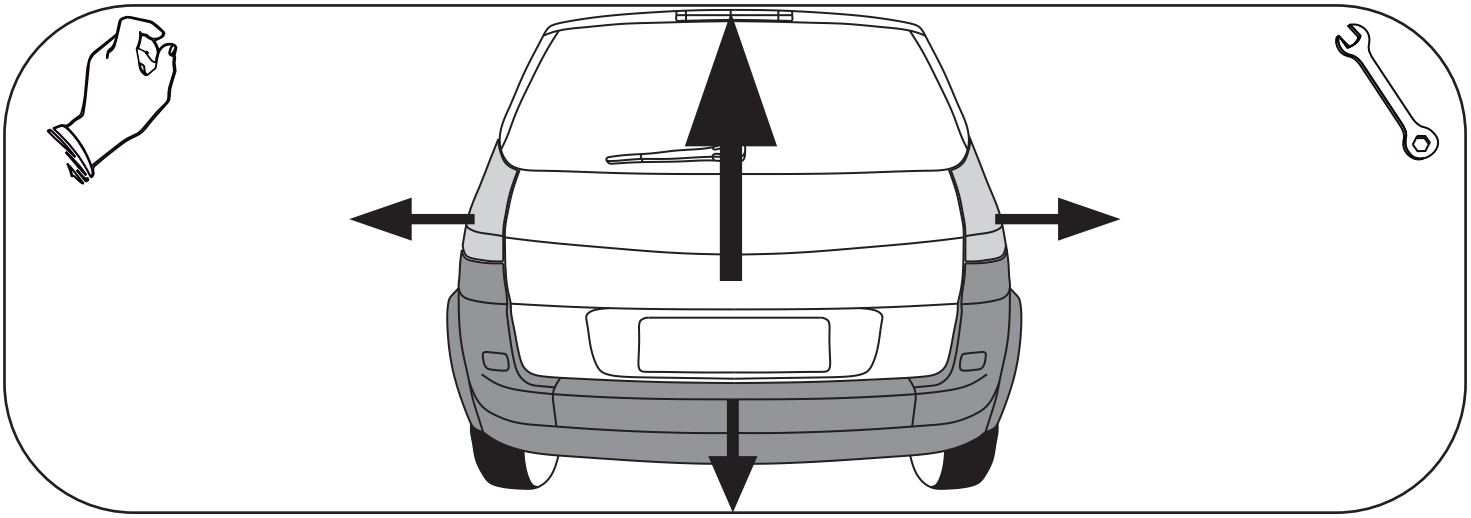

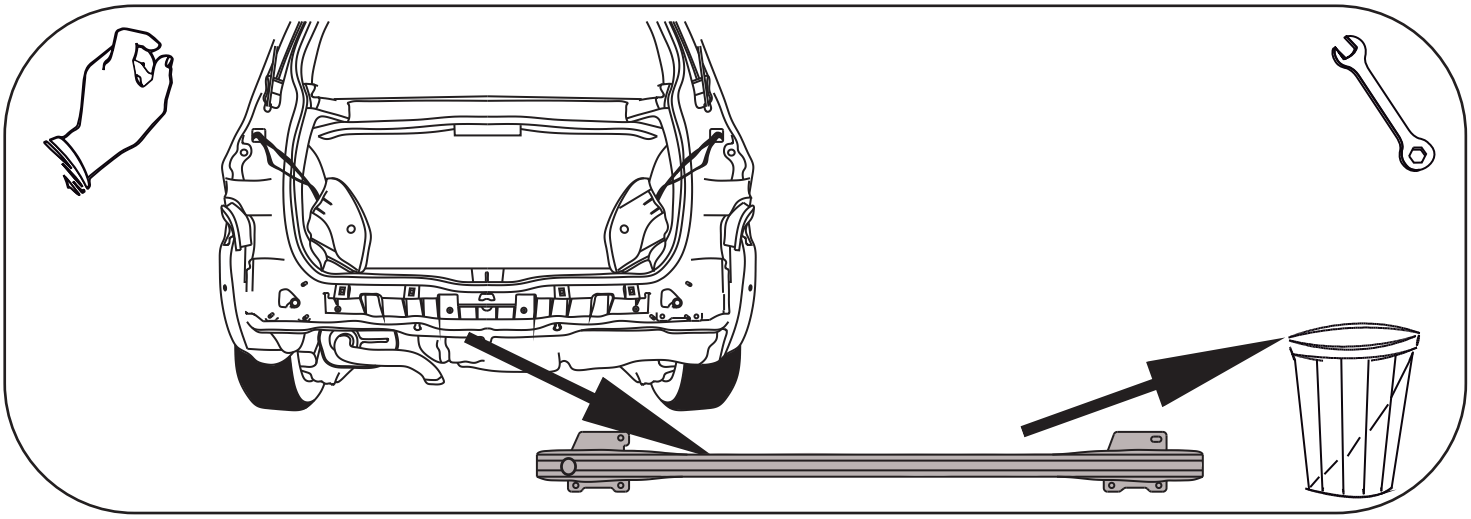

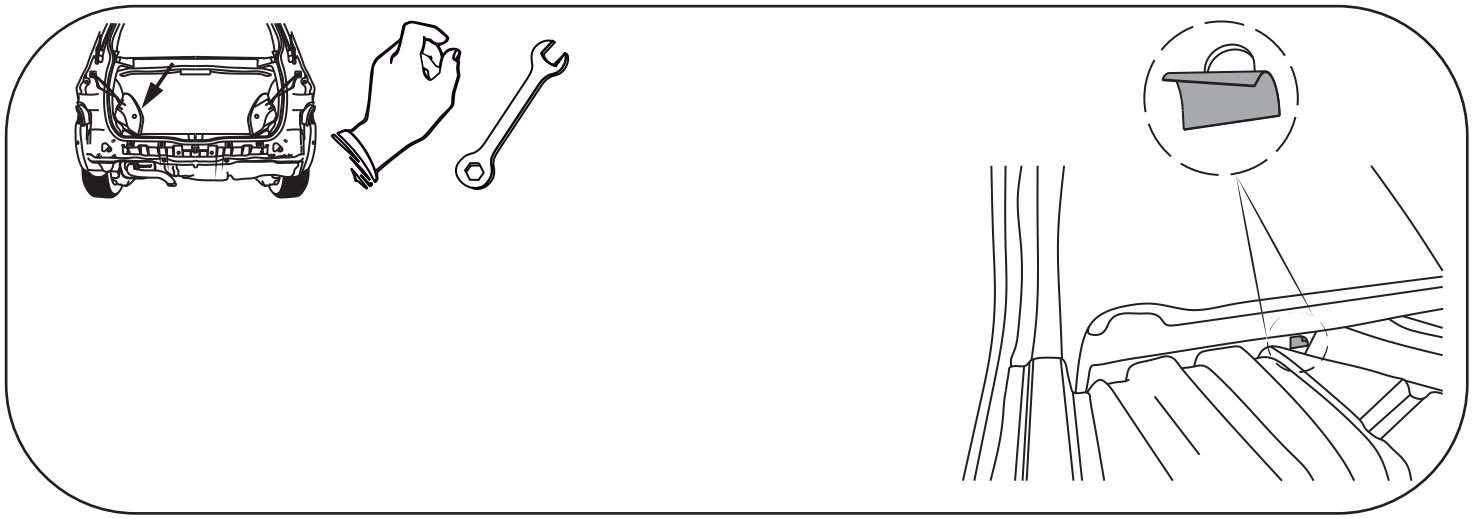

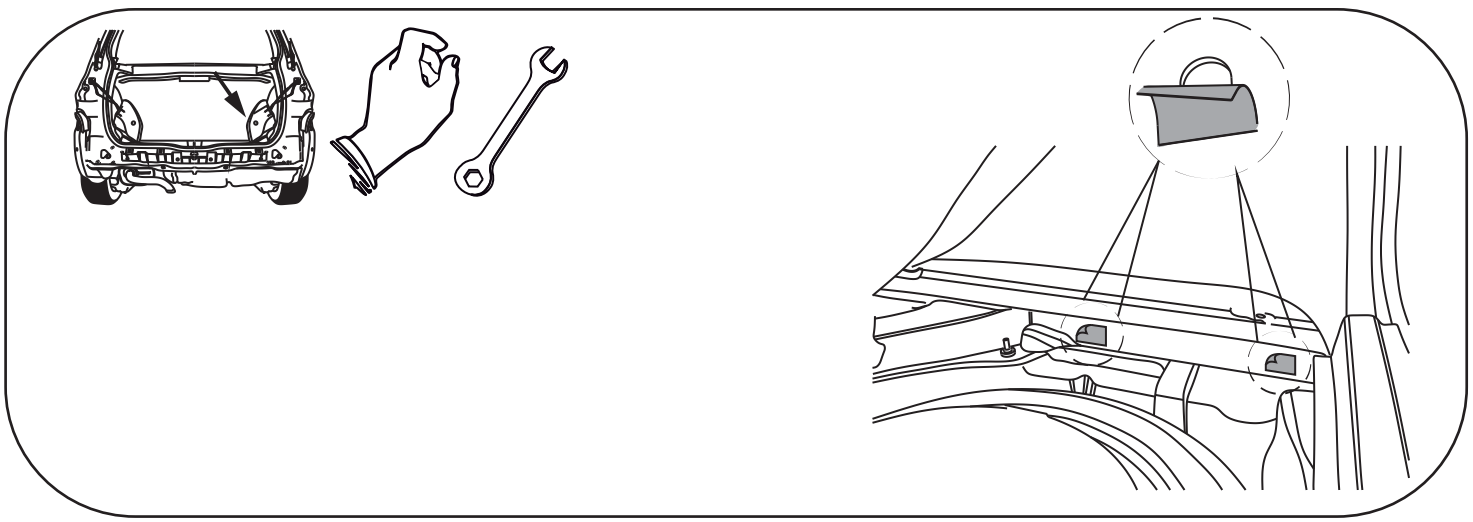

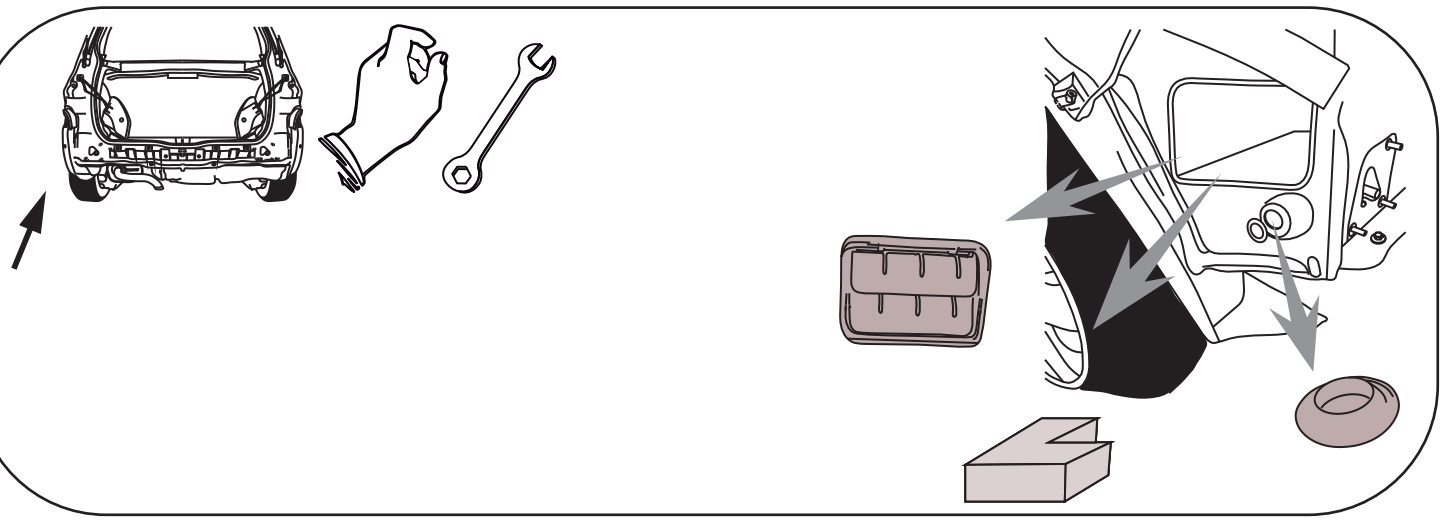

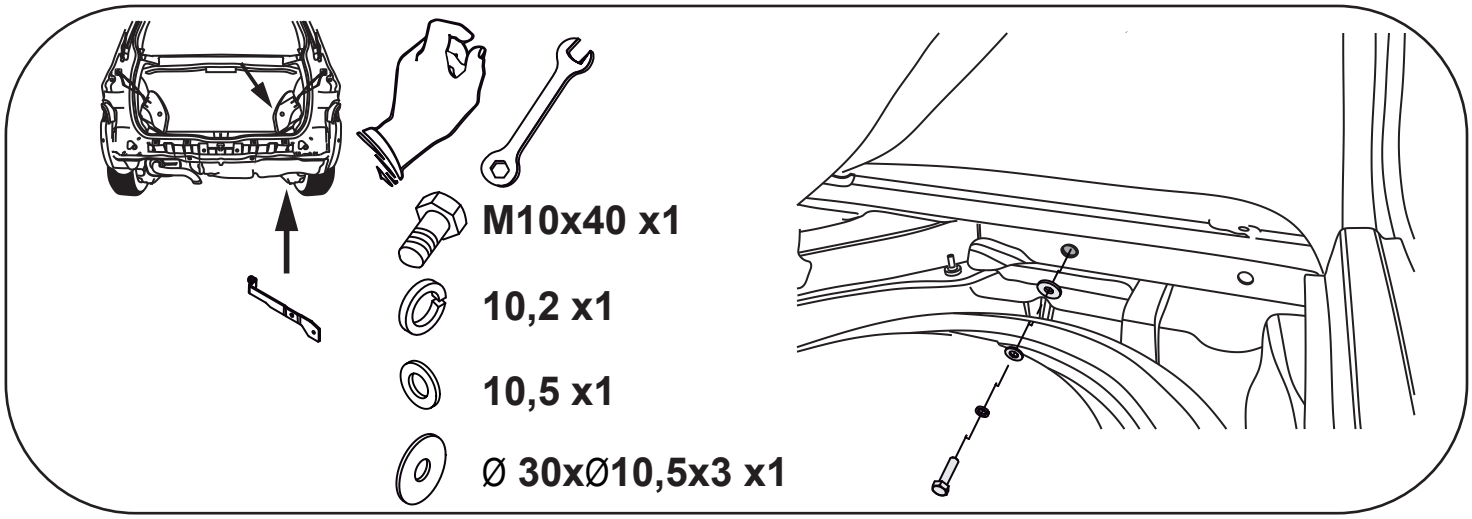

M10x40 x1

10,2 x1

10,5 x1

Ø 30xØ10,5x3 x1

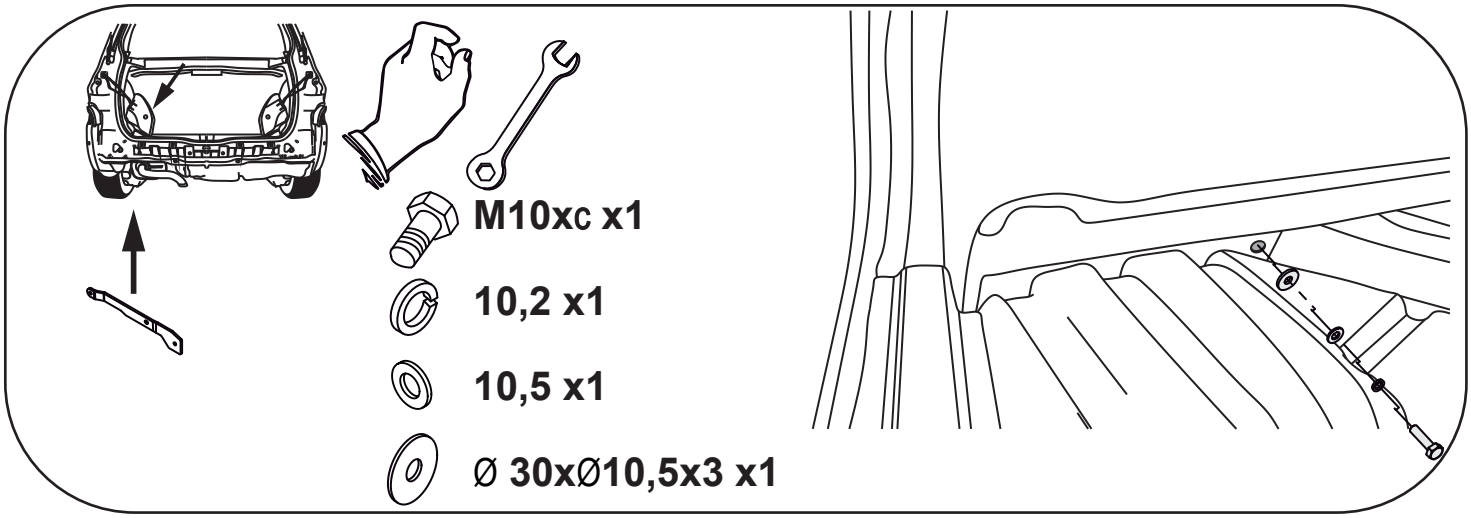

M10xc x1

10,2 x1

10,5 x1

Ø 30xØ10,5x3 x1

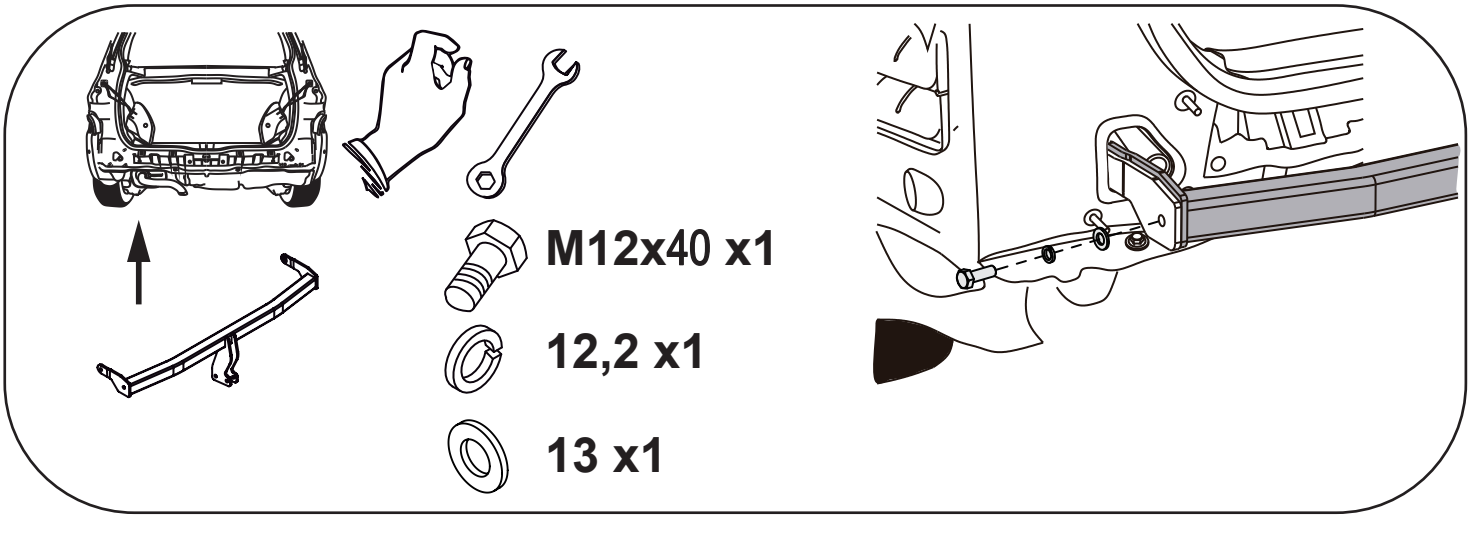

M12x40 x1

12,2 x1

13 x1

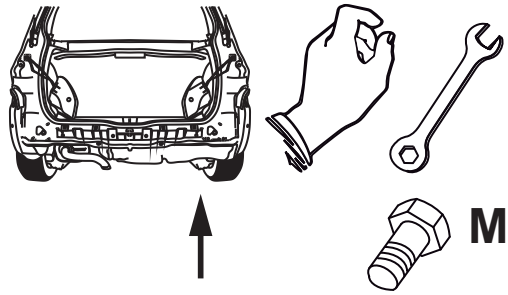





M12x40 x1

12,2 x1

13 x1

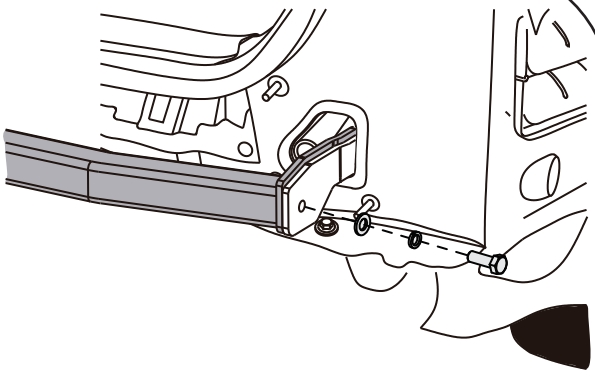

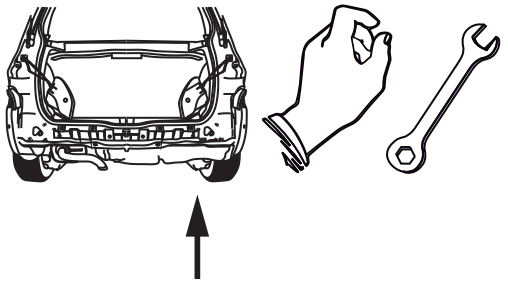



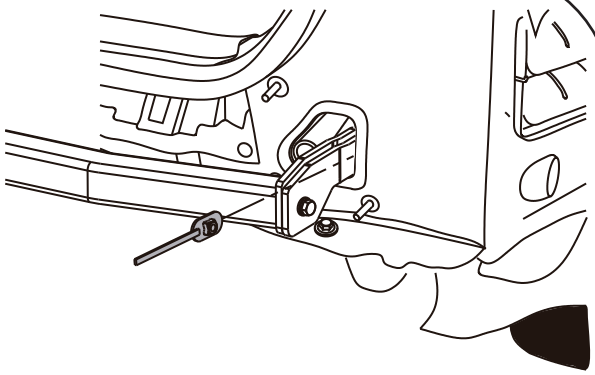

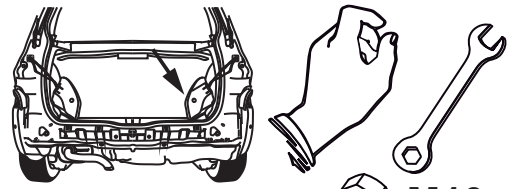



M10x40 x1

10,2 x1

10,5 x1

Ø 30xØ10,5x3 x1

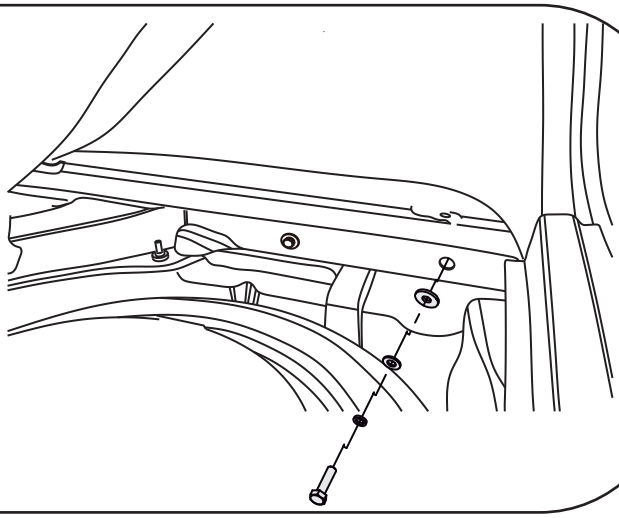

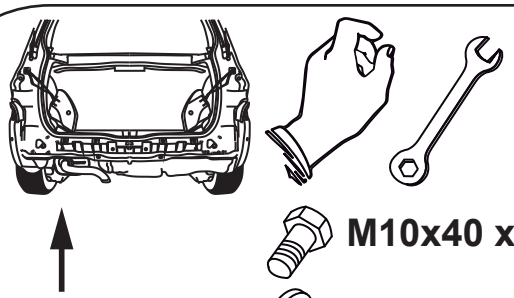

M10x40 x1

10,2 x1

10,5 x1

Ø 30xØ10,5x3 x1



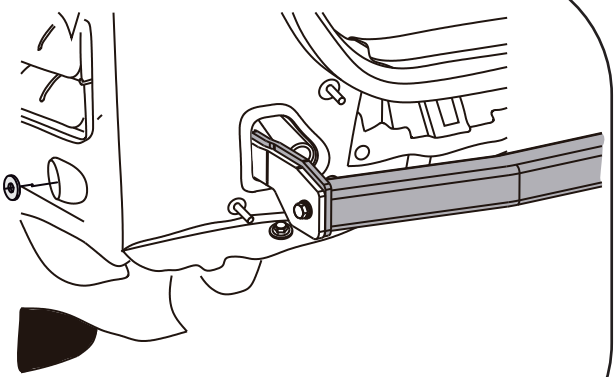

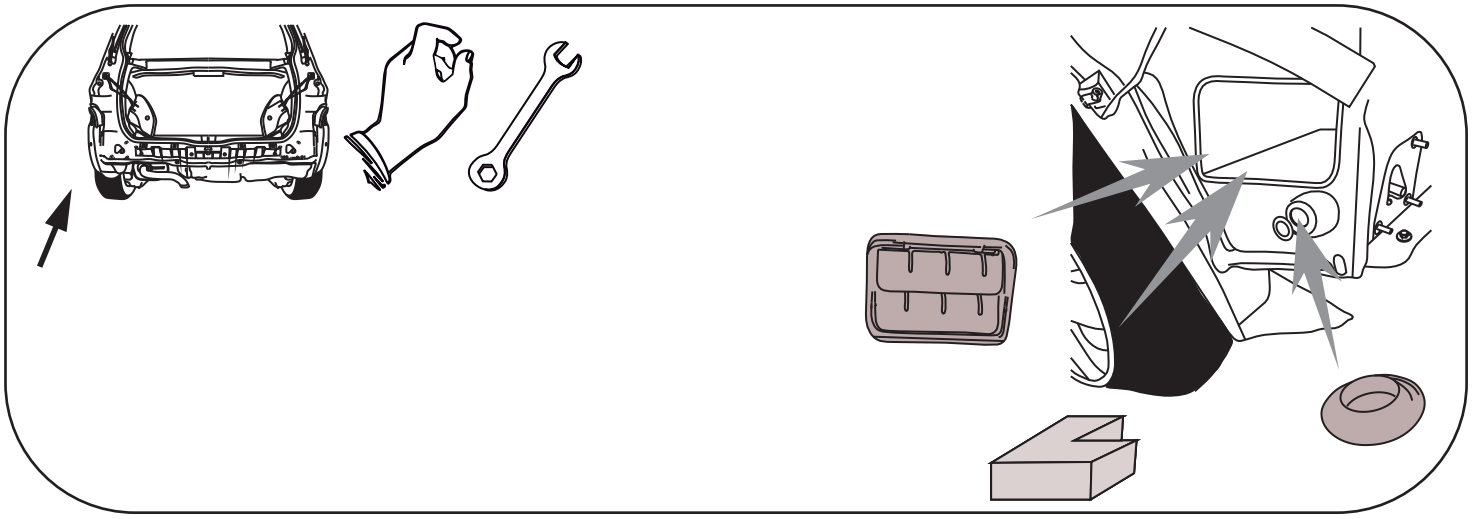

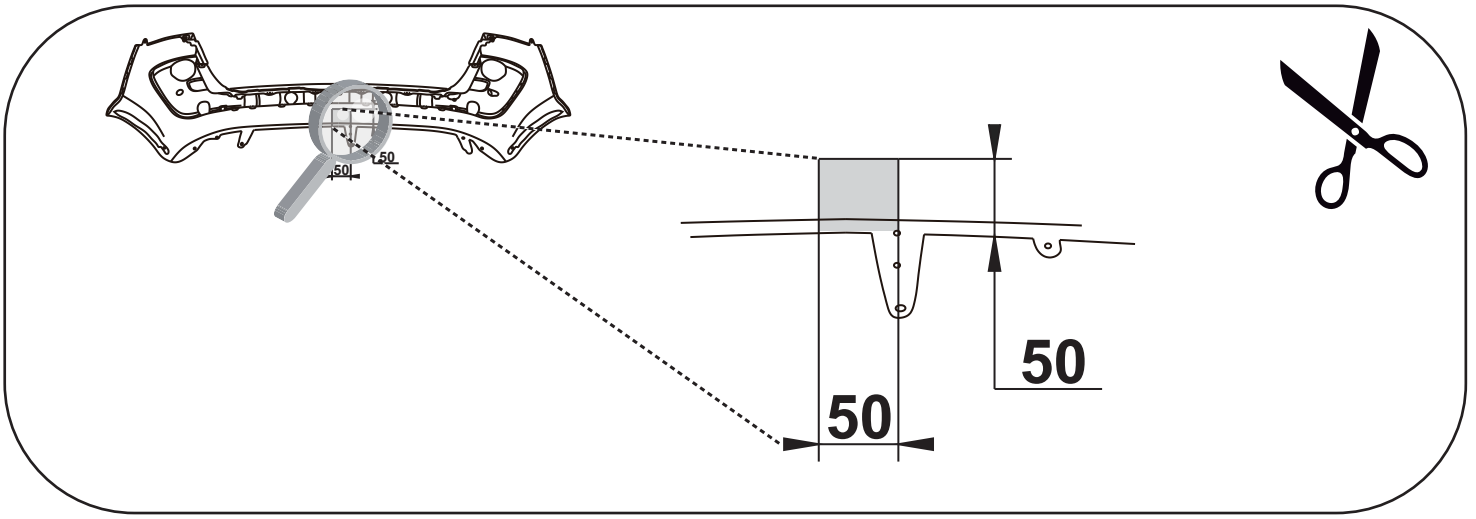
50
50

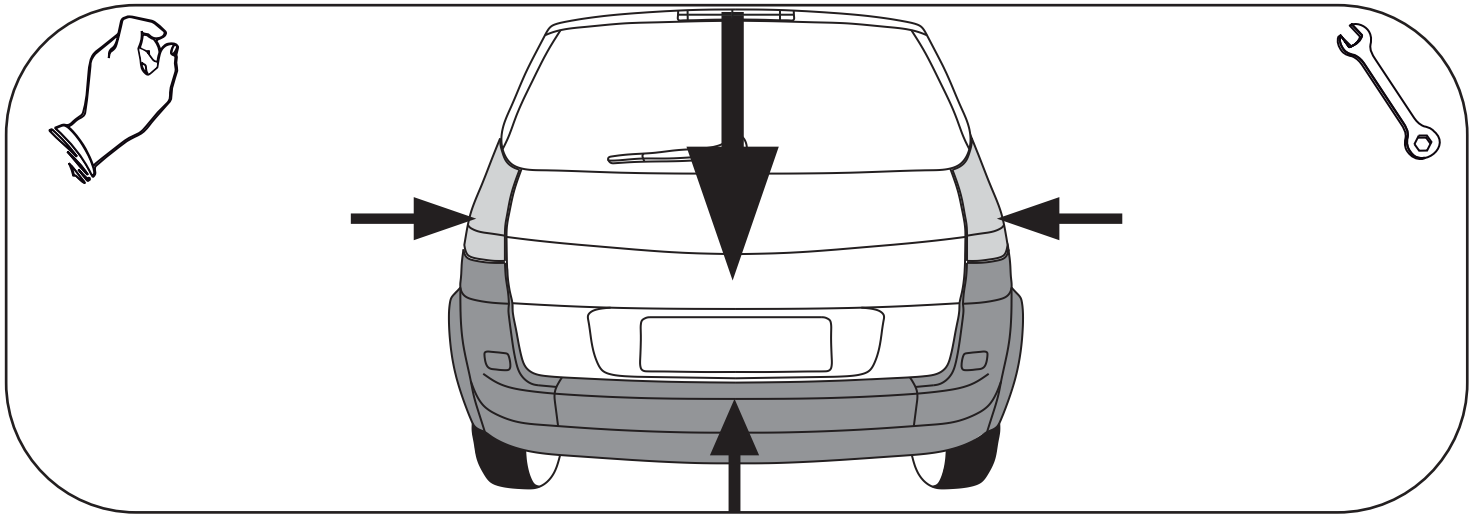

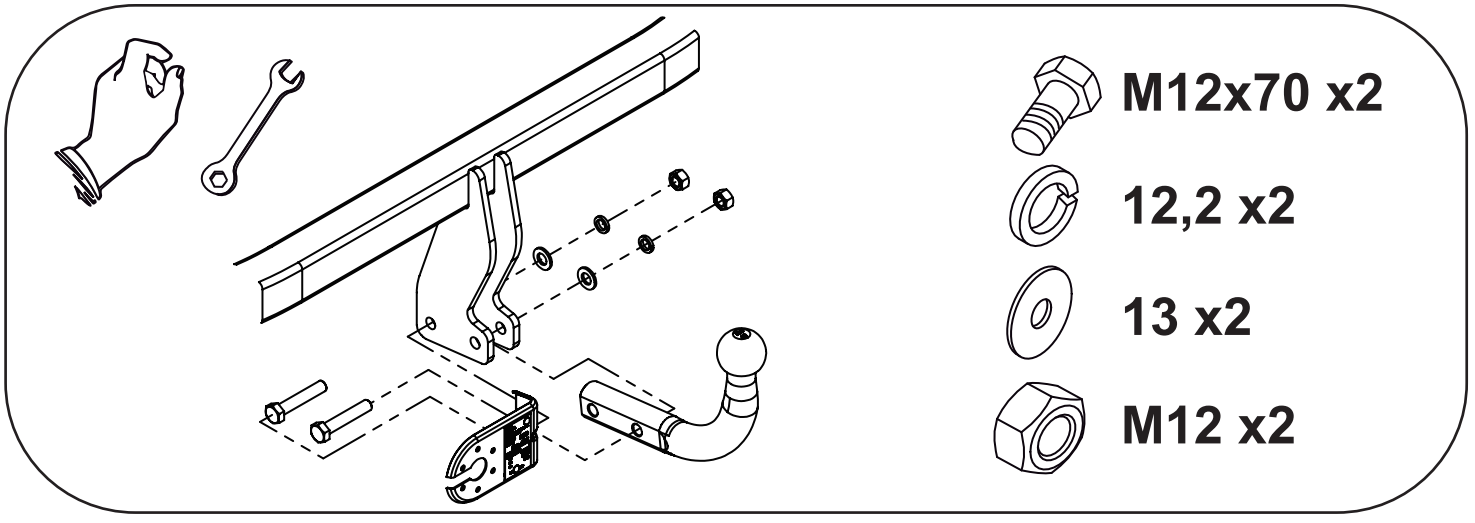
M12x70 x2
12,2 x2
13 x2
M12 x2