IMIOLA
HAKPOL



RENAULT CLIO II

1998-2004

Cat. No. **R/016**

e20 e20 *94/20*0680*00

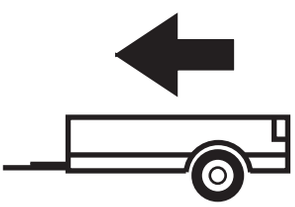

1200kg

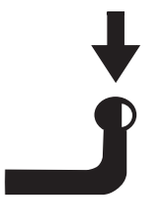

75kg

D = 6,67kN

D (kN) =



MAX kg x MAX kg

x 0,00981



MAX kg + MAX kg

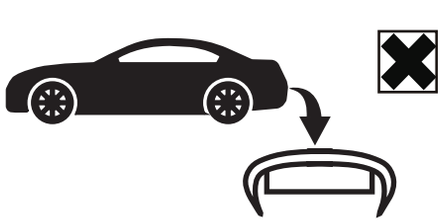

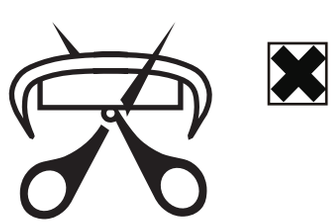

IMIOLA HAK-POL

96-111 KOWIESY, CHOJNATA 23A, POLAND

Tel. + 48 46 831 73 31, fax +48 831 74 29

e-mail: office@imiola.pl, www.imiola.pl

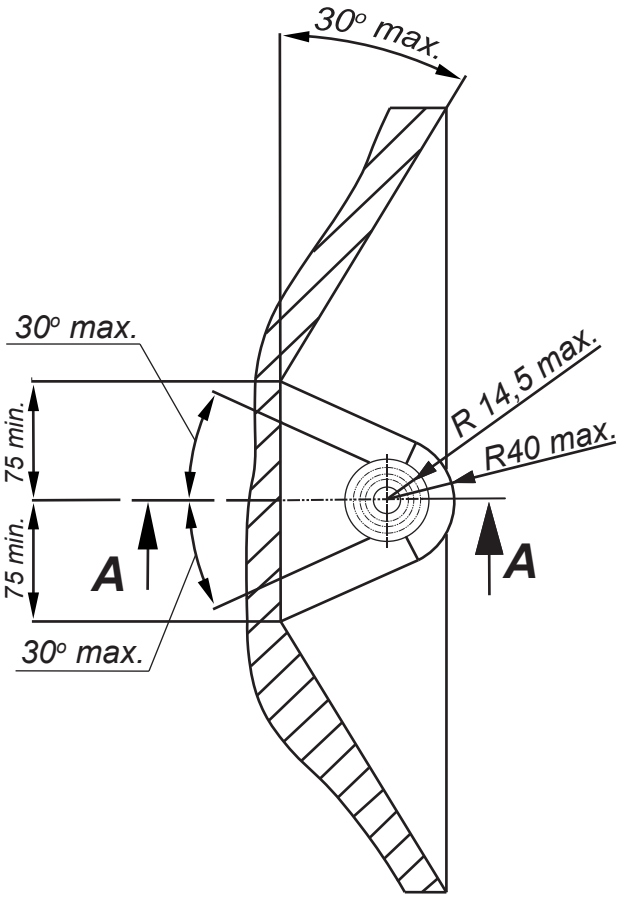

PRZEKRÓJ A-A

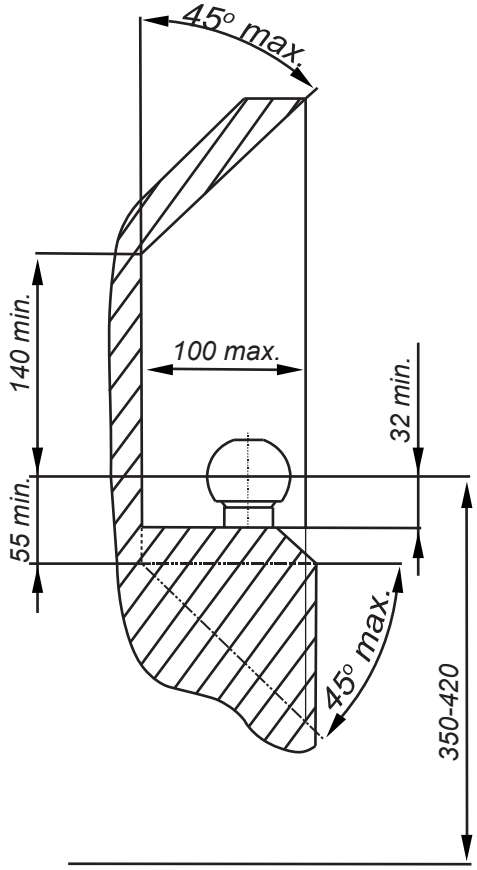

PL *Należy zagwarantować przestrzeń swobodną według załącznika VII, rysunek 25a/b Regulaminu EKG ONZ 55.01 przy dopuszczalnym ciężarze całkowitym pojazdu.*

GB *The clearance specified in appendix VII, diagram 25a/b of Regulation No. 55.01 UN EU must be guaranteed at laden weight of the vehicle.*

F *L'espace libre doit etre garanti conformement a l'annexe VII, illustration de la reglements 55.01 CE pour un poids total en charge autorise du vehicule.*

D *Der Freiraum nach Anhang VII, Abbildung 25a/b der Vorschriften 55.01 EG ist zu gew 25a/b ahrleistenbei zulassigem Gesamtgewichtdes Fahrzeuges.*

Moment skręcający dla śrub i nakrętek (8.8) Torgue settings for nuts and bolts (8.8)	
M8	25Nm
M10	55Nm
M12	85Nm
M14	135Nm
M16	195Nm

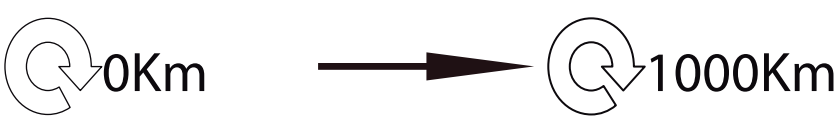

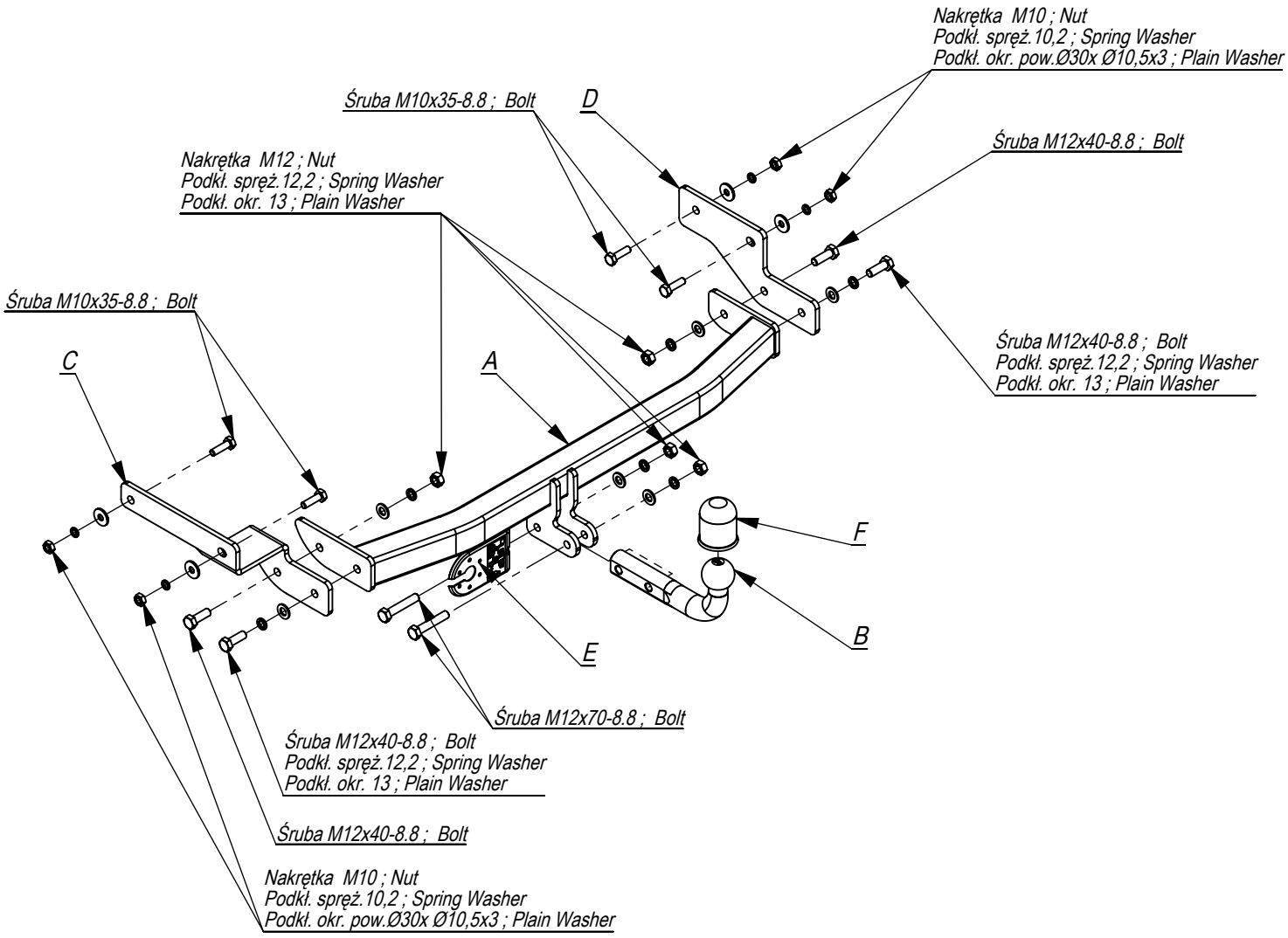

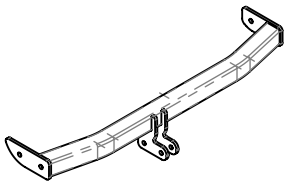	A	x1
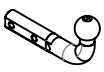	B	x1
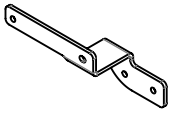	C	x1
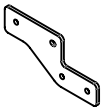	D	x1
	E	x1
	F	x1

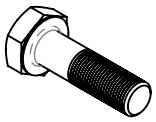	M12x70	2
	M12x40	4
	M10x35	4
	M12	4
	M10	4
	Ø30xØ10,5x3	4
	13	6
	12,2	6
	10,2	4

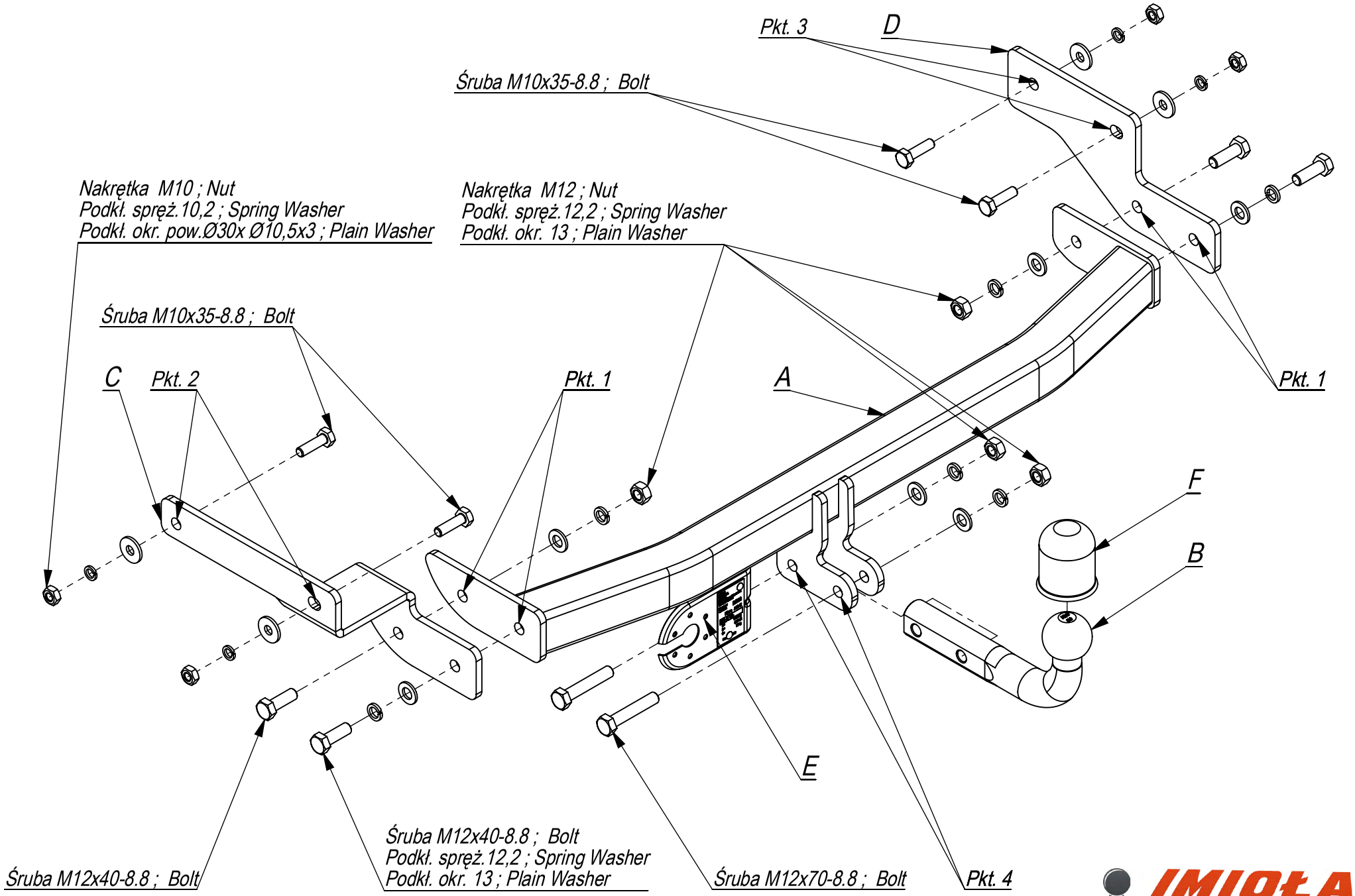

Nr katalogowy
R/016

Marka
Renault Clio II od 98-09/04

IMIOŁA HAKPOL
96-111 Kowiesy, Chojnata 23 A
tel. +48 46 831 73 31

- Poprzez technologiczne otwory w podłużnicach (pkt 3) przykręcić lekko element D śrubami M10x35 8.8.
- Odkręcić wieszak tłumika i zdemontować osłonę termiczną.
- Poprzez technologiczne otwory w podłużnicach (pkt 2) przykręcić lekko element C śrubami M10x35 8.8.
- Do elementów C i D przykręcić lekko belkę zaczepu A śrubami M12x40 8.8 (pkt 1).
- Przykręcić kulę i podstawę gniazda elektrycznego.
- Dokręcić wszystkie śruby z momentem wg tabeli.
- Podłączyć instalację elektryczną.
- Przykręcić wieszak tłumika oraz zamontować osłonę termiczną

- Screw slightly the element D with bolts M10x35 8.8, through the technological holes in the metal clamps (point 3). Unscrew the hanger of the damper and disassemble thermal shield.
- Screw slightly the element C with bolts M10x35 8.8, through the technological holes in the metal clamps (point 2).
- Screw slightly the main bar A to the elements C and D with bolts M12x40 8.8 (point 1).
- Fix the ball and electric plate.
- Tighten all the bolts according to the torque setting- see the table.
- Connect the electric wires.
- Screw the hanger of the damper and assemble thermal shield.

- Desserrer la roue de secours,
- Serrez legErement les élements de Rochet C et D aux longerons par les boulons M10x35 8.8 (point 2, 3).
- Serrew les élements du crochet C et D au socle du Rochet A par les boulonsi M12x40 8.8 (point 1).
- Serrer tous les boulons avec un couple de serrage selon tableau,
- Visser le crochet d'attelage et socle de prise électrique par les boulonsM12x70 8.8.
- Raccorder le circuit électrique.
- Desserrer la roue de secours.

- Durch die vom Werk aus vorhandenen in den Längsträgern Öffnungen (Punkt 3) das Tragteil D mit den Schrauben M10x35 8.8 locker anschrauben. Die Aufhängung des Auspufftopfs abschrauben und den Schutz demontieren.
- Durch die vom Werk aus in den Längsträgern vorhandenen Öffnungen (Punkt 2) das Tragteil C mit den Schrauben M10x35 8.8 locker anschrauben.
- An die Tragteile C und D den Querbalken A mit den Schrauben M12x40 8.8 (Punkt 1) locker anschrauben.
- Die Kugel mit der Steckdosenhalterung anschrauben.
- Alle Schrauben mit dem in der Tabelle angegebenem Drehmoment festziehen.
- Die Elektroinstallation anschließen.
- Die Aufhängung des Auspuftopfs anschrauben, den Thermoschutz einbauen.

- Retire el silenciador de las perchas, desatornille la protección térmica.
- Limpiar los orificios tecnológicos roscada en los largueros.
- Fijar los elementos C y D del gancho a los largueros con tornillos M10x35, 8.8 (art. 3,2).
- Atornillar la viga de la bola de remolque A a los elementos C y D usando tornillos M12x40 8.8 (punto 1).
- Apretar todos los tornillos con el par según la tabla anterior.
- Apretar la bola y la placa de la toma eléctrica.
- Conectar la instalación eléctrica.

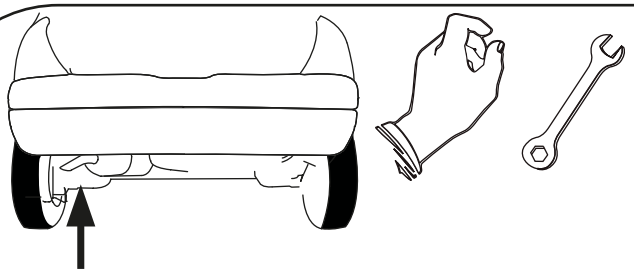

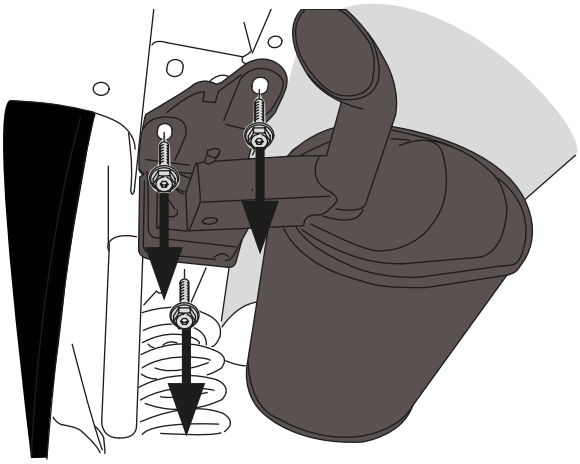

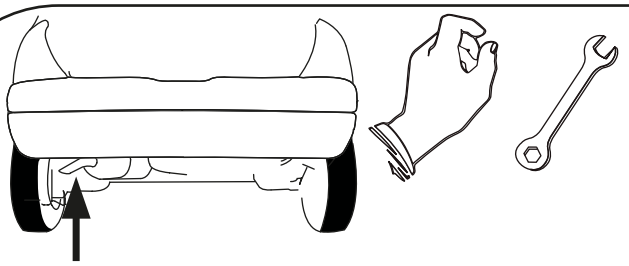

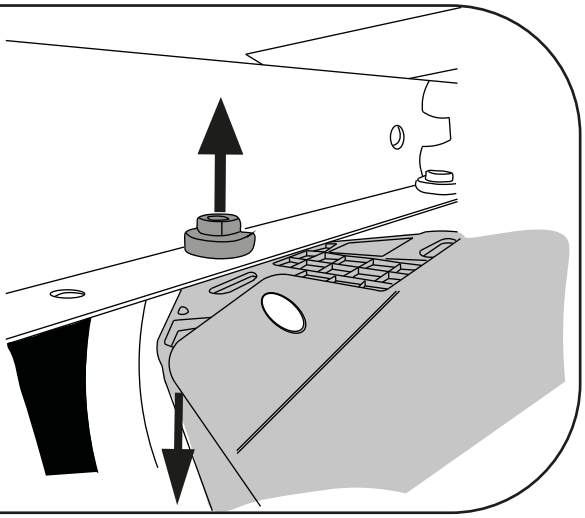

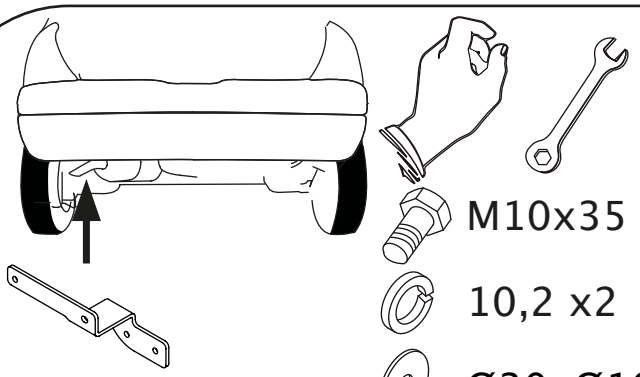

M10x35 x2

10,2 x2

Ø30xØ10,5x3 x2

M10 x2

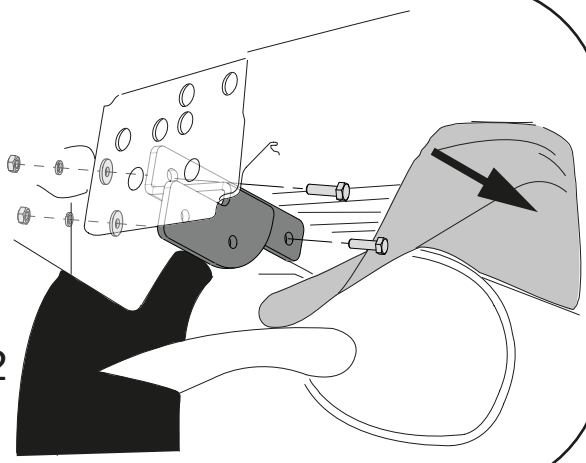

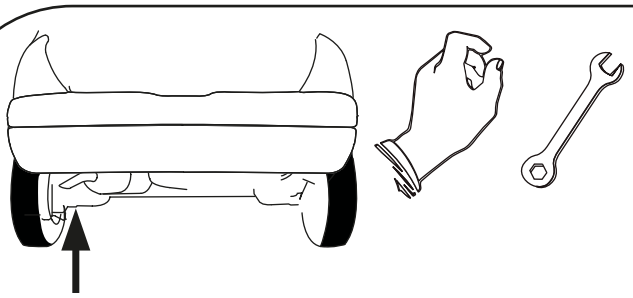

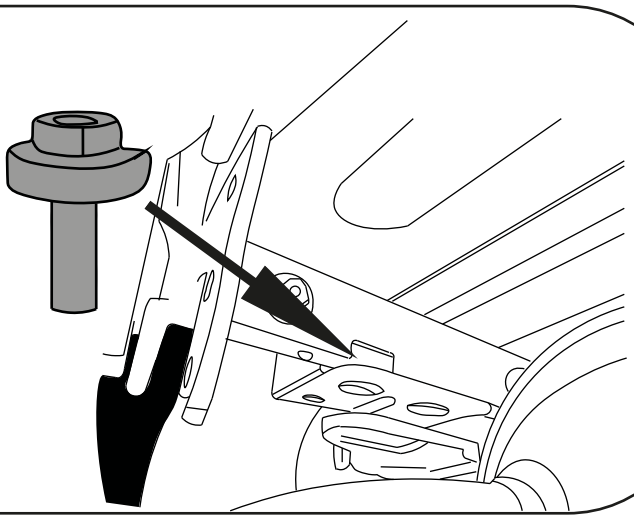

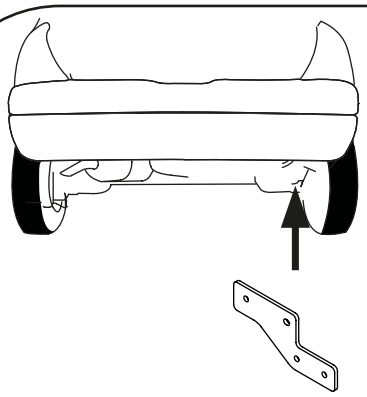

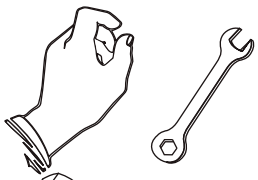

M10x35 x2



10,2 x2



Ø30xØ10,5x3 x2



M10 x2

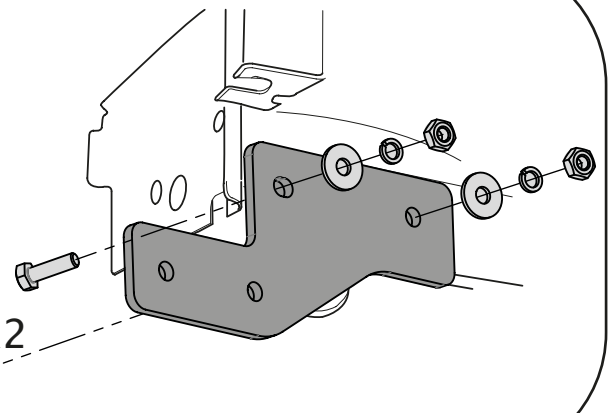

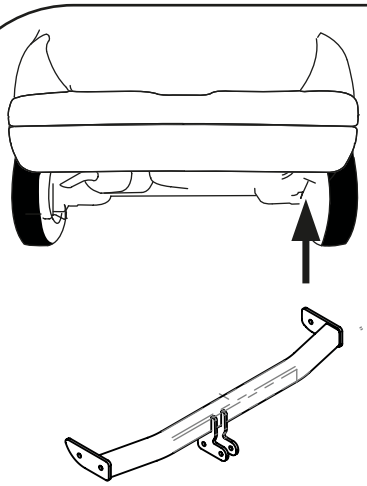

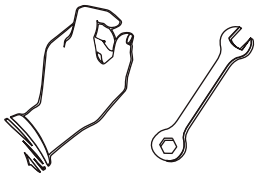

M12x40 x2



12,2 x2



13 x2



M12 x1

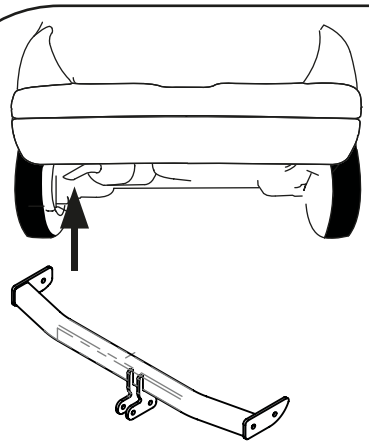



M12x40 x2



12,2 x2



13 x2



M12 x1

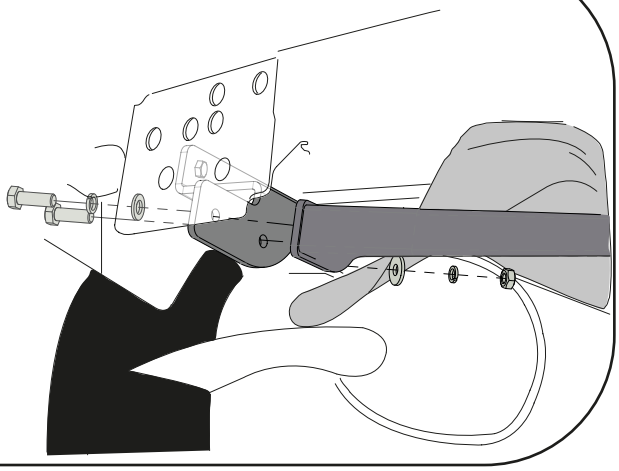

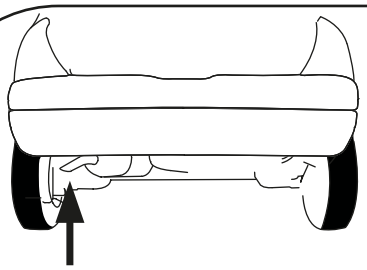

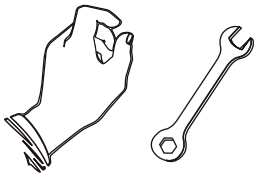

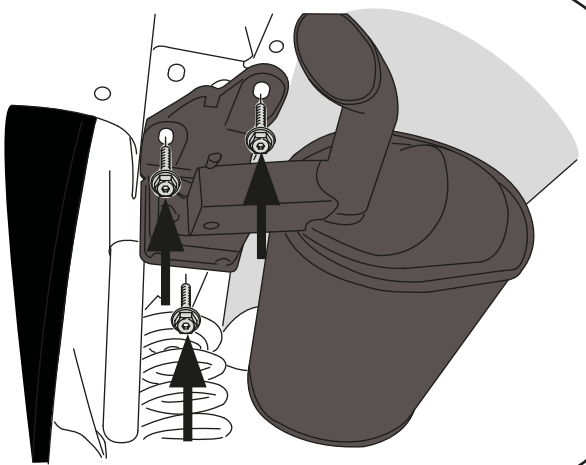

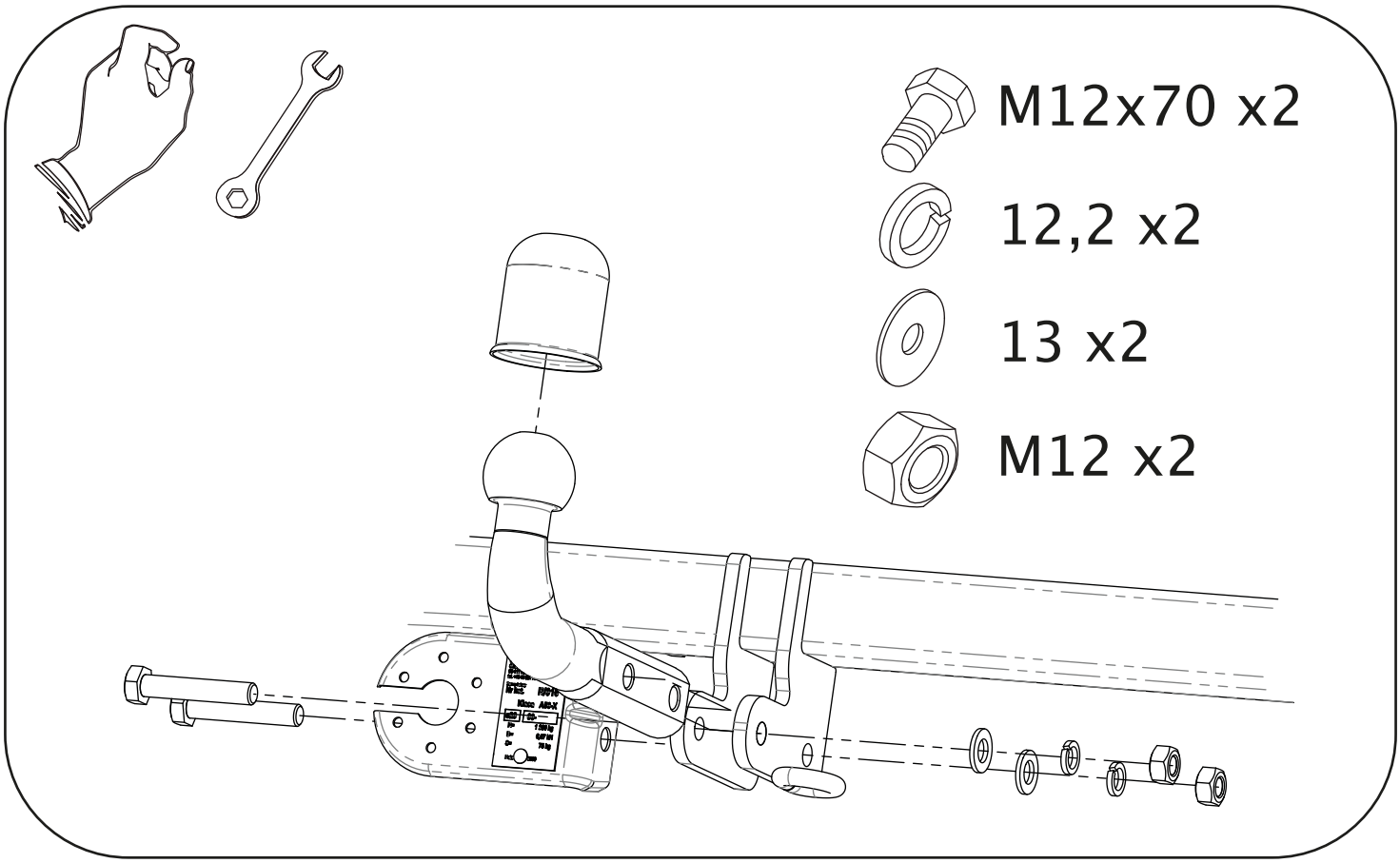
M12x70 x2
12,2 x2
13 x2
M12 x2