IMIOLA
HAKPOL

PEUGEOT 2008

04/2013 -

Cat. No. P/043

E20 E20 55R-01 5157

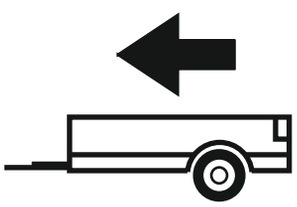

1300kg

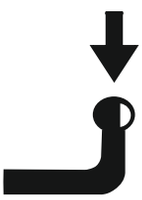

60kg

D = 7,24kN

D (kN) = $\dfrac{\text{MAX kg} \times \text{MAX kg}}{\text{MAX kg} + \text{MAX kg}}$ **x 0,00981**

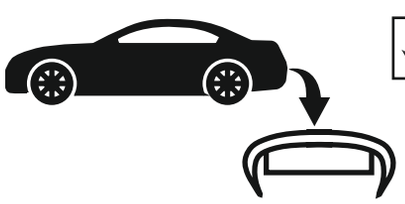



IMIOLA HAK-POL

96-111 KOWIESY, CHOJNATA 23A, POLAND

Tel. + 48 46 831 73 31, fax +48 831 74 29

e-mail: office@imiola.pl, www.imiola.pl

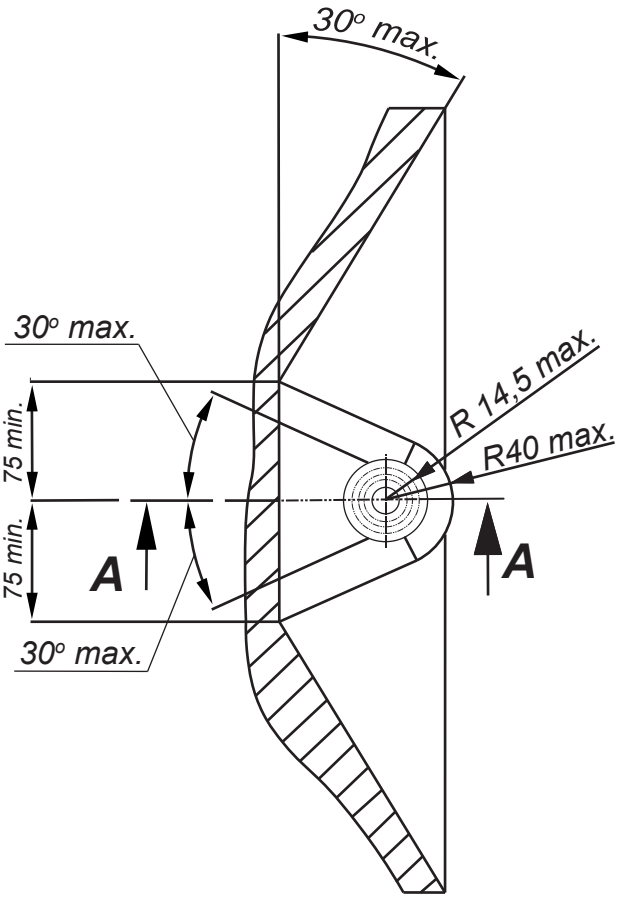

PRZEKRÓJ A-A

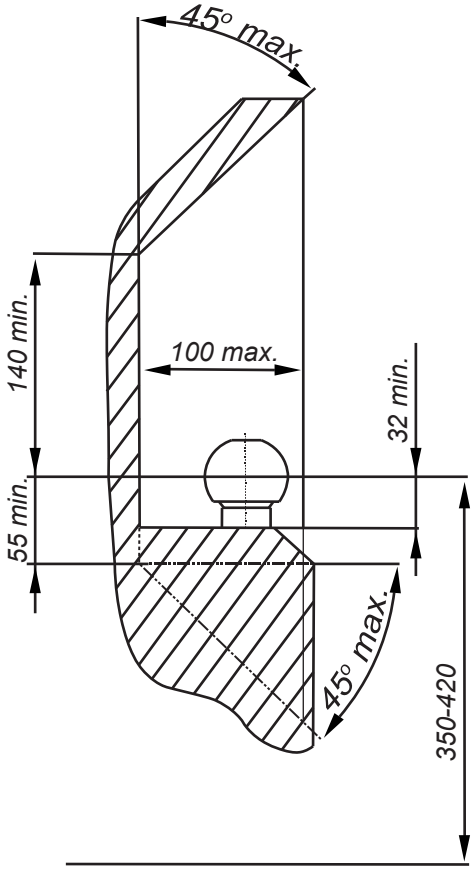

PL *Należy zagwarantować przestrzeń swobodną według załącznika VII, rysunek 25a/b Regulaminu EKG ONZ 55.01 przy dopuszczalnym ciężarze całkowitym pojazdu.*

GB *The clearance specified in appendix VII, diagram 25a/b of Regulation No. 55.01 UN EU must be guaranteed at laden weight of the vehicle.*

F *L'espace libre doit etre garanti conformement a l'annexe VII, illustration de la reglements 55.01 CE pour un poids total en charge autorise du vehicule.*

D *Der Freiraum nach Anhang VII, Abbildung 25a/b der Vorschriften 55.01 EG ist zu gew 25a/b ahrleistenbei zulassigem Gesamtgewichtdes Fahrzeuges.*

Moment skręcający dla śrub i nakrętek (8.8) Torgue settings for nuts and bolts (8.8)	
M8	25Nm
M10	55Nm
M12	85Nm
M14	135Nm
M16	195Nm

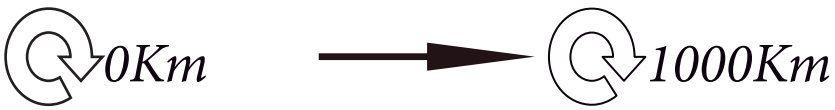

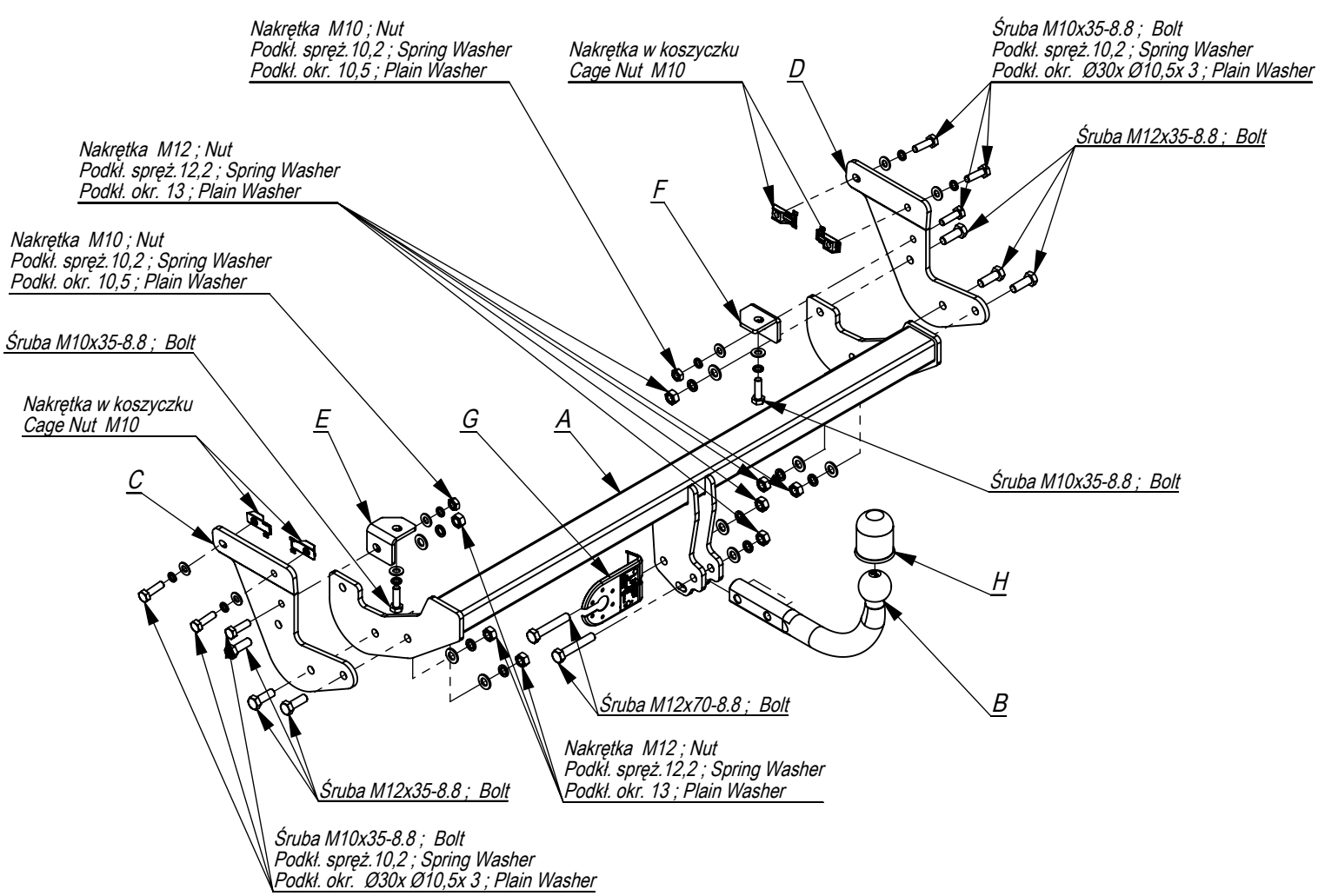

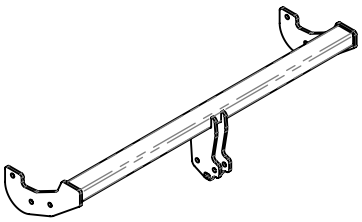	A	x1
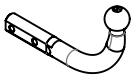	B	x1
	C	x1
	D	x1
	E	x1
	F	x1
	G	x1
	H	x1

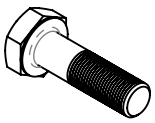	M12x70	2
	M12x35	6
	M10x35	8
	M12	8
	M10	2
	Ø30xØ10,5x 3	6
	13	8
	10,5	2
	12,2	8
	10,2	8
	M10	4

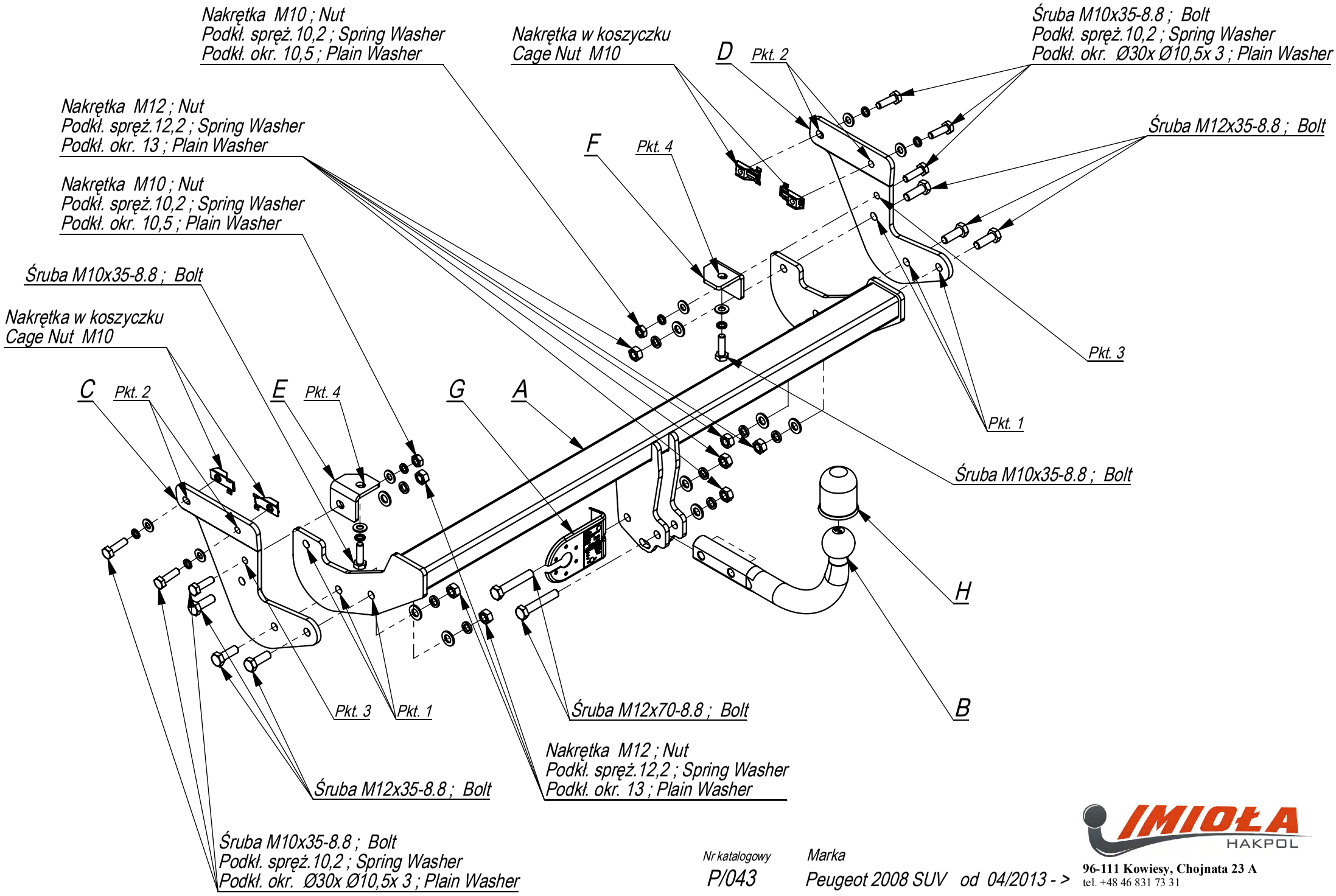

Nr katalogowy
P/043

Marka
Peugeot 2008 SUV od 04/2013 - >

IMIOŁA HAKPOL
96-111 Kowiesy, Chojnata 23 A
tel. +48 46 831 73 31

- Odkręcić tylne lampy oraz zderzak.
- W udrożnione otwory w podłużnicach włożyć metalowe wkładki z nakrętką.
- Przykręcić do podłużnic elementy C i D śrubami M10x35 8.8 (pkt 2).
- Elementy E i F przykręcić do podłużnic śrubami M10x35 8.8 (pkt 4)oraz do elementów C i D śrubami M10x35 8.8 (pkt 3).
- Przykręcić belkę haka A śrubami M12x35 8.8 (pkt 1).
- Dokręcić wszystkie śruby z momentem według tabeli.
- Podłączyć instalację elektryczną.
- Przykręcić zderzak oraz lampy.
- Przykręcić kulę i blachę gniazdka elektrycznego śrubami M12x70 8.8.

- Disassemble the rear lamps and bumper.
- Insert the metal plates with nuts in the cleared holes in the frame side members.
- Screw the elements C and D to the frame side members with bolts M10x35 8.8 (point 2).
- Screw the elements E and F to the frame side members with bolts M10x35 8.8 (point 4) and to the elements C and D with bolts M10x35 8.8 (point 3).
- Screw the main bar A with bolts M12x35 8.8 (point 1).
- Tighten all the bolts according to the torque setting- see the table.
- Connect the electric wires.
- Screw the bumper and lamps.
- Fix the ball and electric plate with bolts M12x70 8.8.

- Dévissez les feux arriere et le pare-chocs.
- Insérez des inserts métalliques avec un écrou dans les trous dans les longerons.
- Visser les éléments C et D aux longerons avec des vis M10x35 8.8 (point 2).
- Visser les éléments E et F aux longerons avec les boulons M10x35 8.8 (point 4) et aux éléments C et D avec les boulons M10x35 8.8 (pint 3).
- Visser la barre de crochet A avec les boulons M12x35 8.8 (point 1).
- Serrer tous les boulons avec un couple de serrage selon tableau.
- Brancher l'installation électrique.
- Visser le pare-chocs et les lampes.
- Visser la boule et la tôle de la prise électrique avec les boulons M12x70 8.8.

- Die Rückleuchten und den Stoßfänger abschrauben.
- Die Caged Nut in die Längsträger durch die vorhandenen Bohrungen einlegen.
- Die Bauteile C und D an die Längsträger mit Schrauben M10x35 8.8 anschrauben (Punkt 2).
- Die AHK-Bauteile E und F mit Schrauben M10x35 8.8 (Punkt 4) an die Längsträger und mit Schrauben M10x35 8.8 an die Bauteile C und D (Punkt 3) anschrauben.
- Den AHK-Träger A mit Schrauben M12x35 8.8 (Punkt 1) anschrauben.
- Den Stoßfänger und die Rückleuchten einbauen.
- Ziehen Sie alle Schrauben mit dem Drehmoment gemäß der Tabelle an.
- Die Kugel und den Steckdose-Blech anziehen.
- Die elektrische Installation anschließen.

- Desenrosque las lámparas y el parachoques.
- Inserte la Cuget Nut en los largueros a través de las aberturas de fábrica.).
- Fijar los elementos C y D a los largueros con tornillos M10x35 8.8 (punto 2)
- Fijar los elementos E y F del gancho con tornillos M10x35 8.8 (art. 4) a los largueros y los tornillos M10x35 8.8 a los elementos C y D (punto 3).
- Apretar una barra el ganchode remolque A con los tornillos M12x35 8.8 (punto 1).
- Montar el parachoques y las luces.
- Apretar todos los tornillos con el par según la tabla anterior.
- Apretar la bola y la placa de la toma eléctrica.
- Conectar la instalación eléctrica.

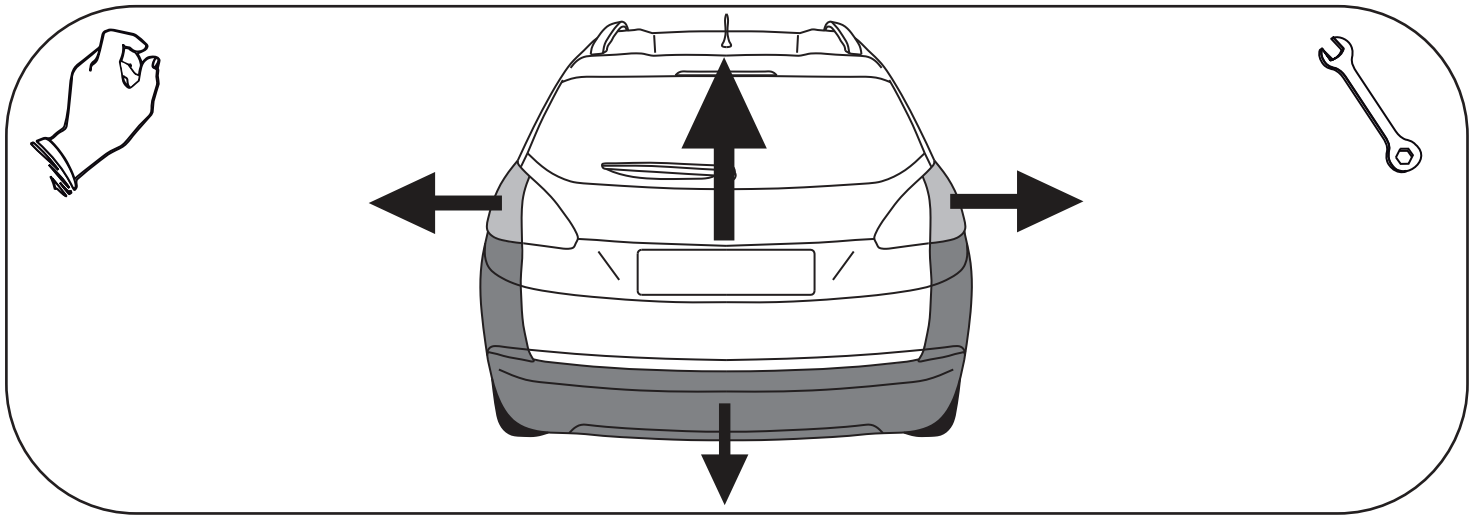

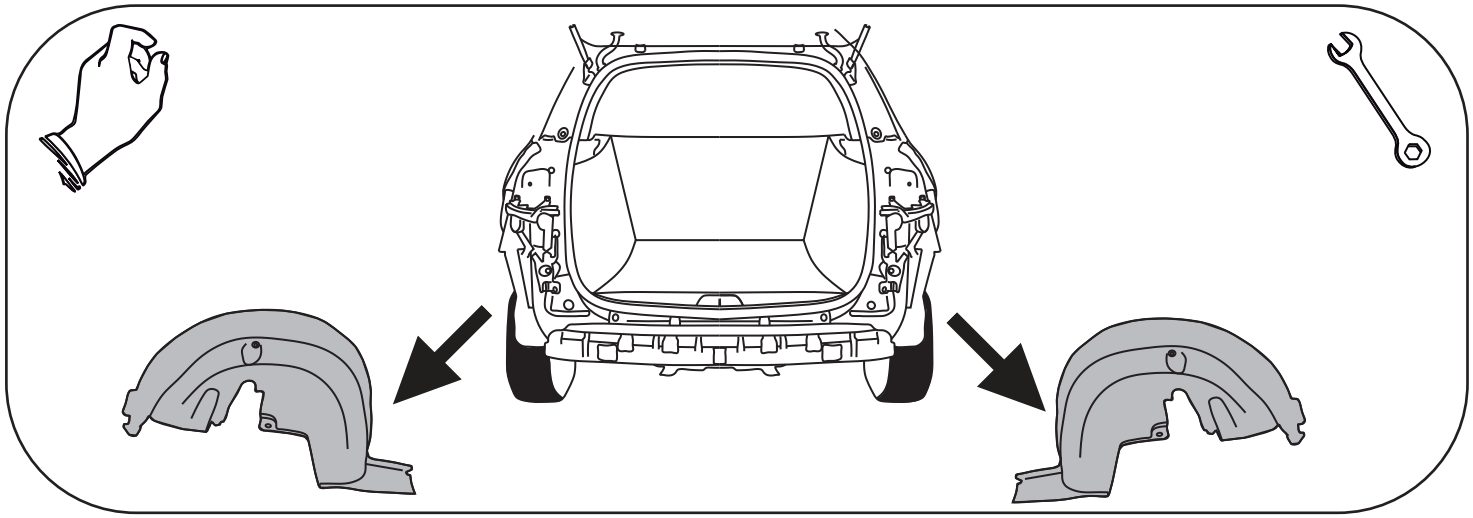

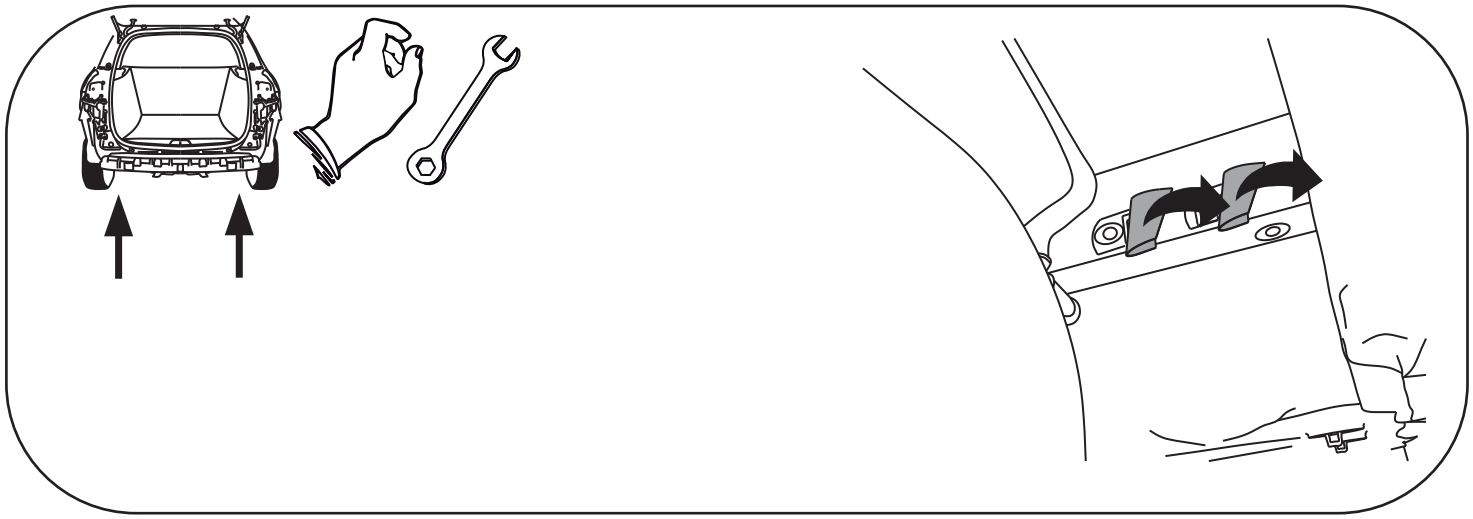

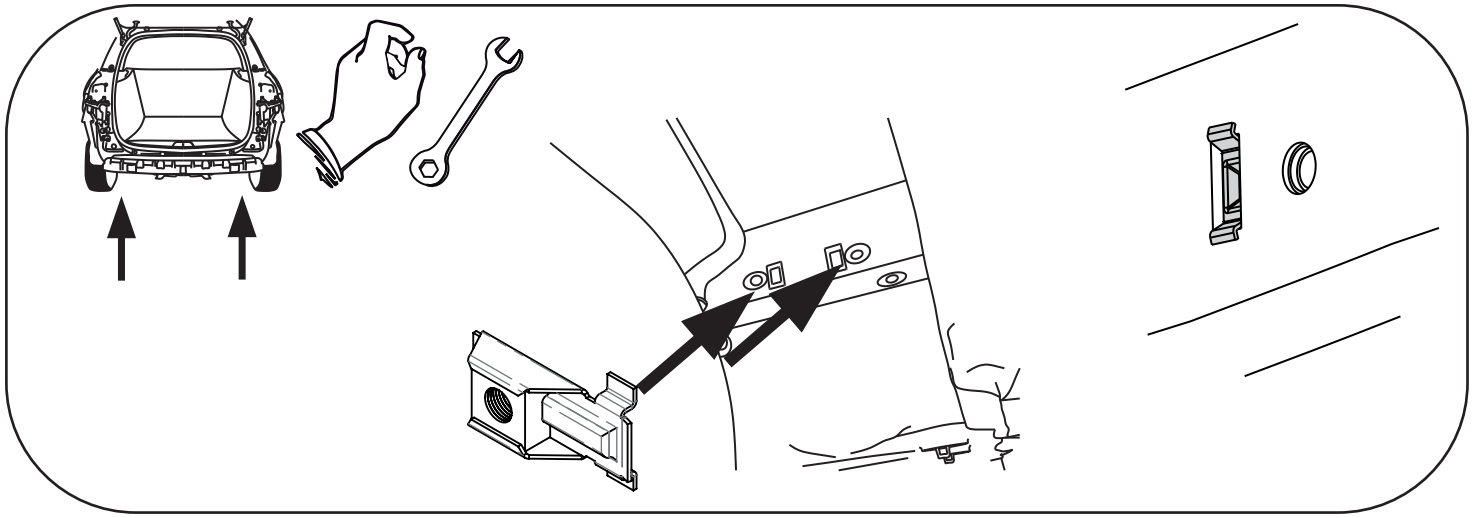

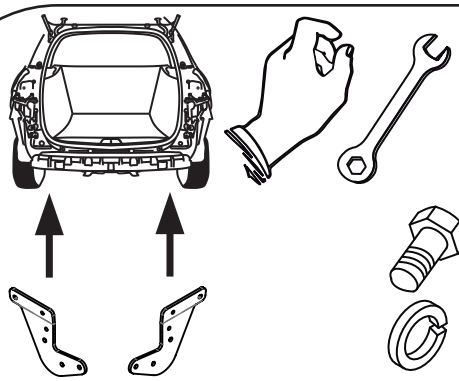

M10x35 x4

10,2 x4

Ø30xØ10,5x3 x4

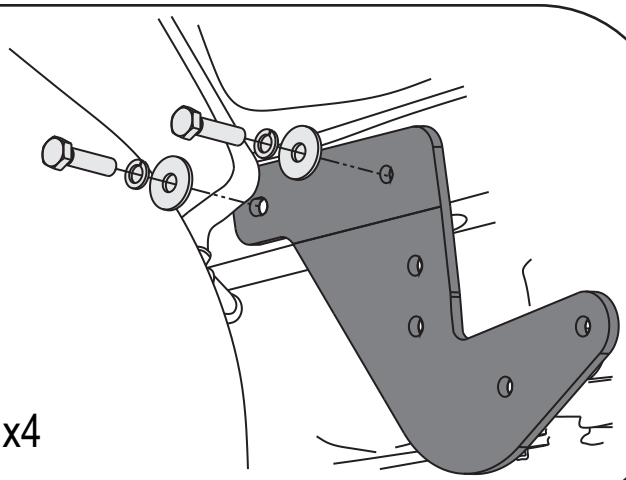

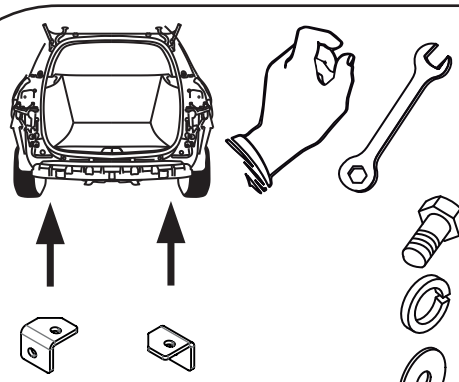

M10x35 x4

10,2 x4

10,5 x4

M10 x2

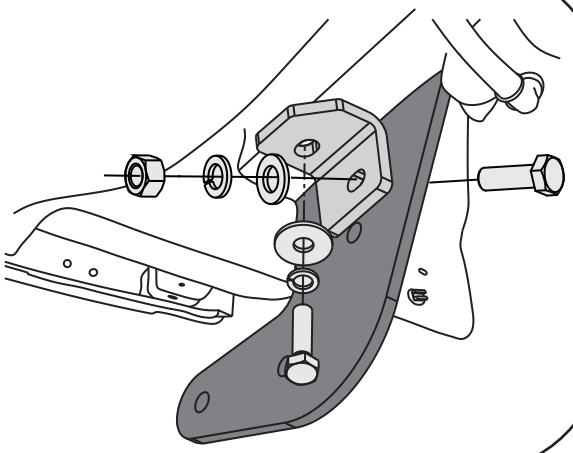

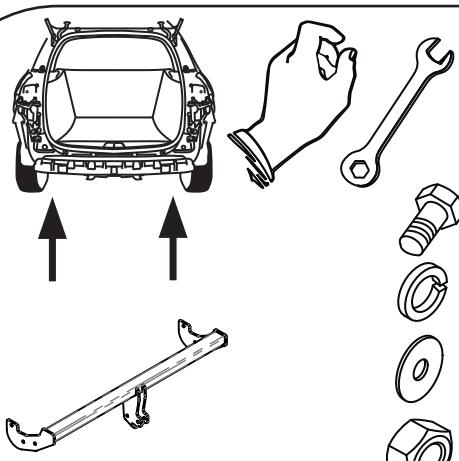

M12x35 x6

12,2 x6

13 x6

M12 x6

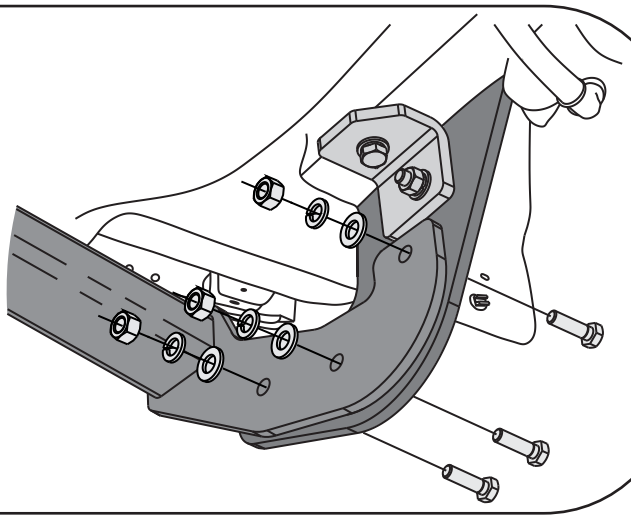

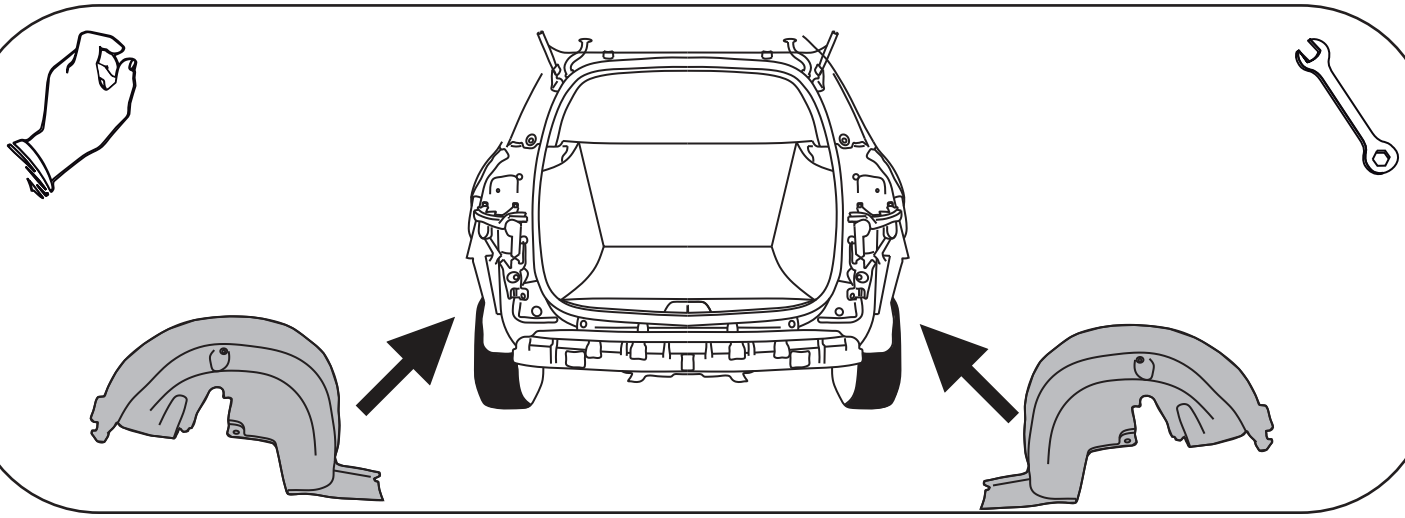

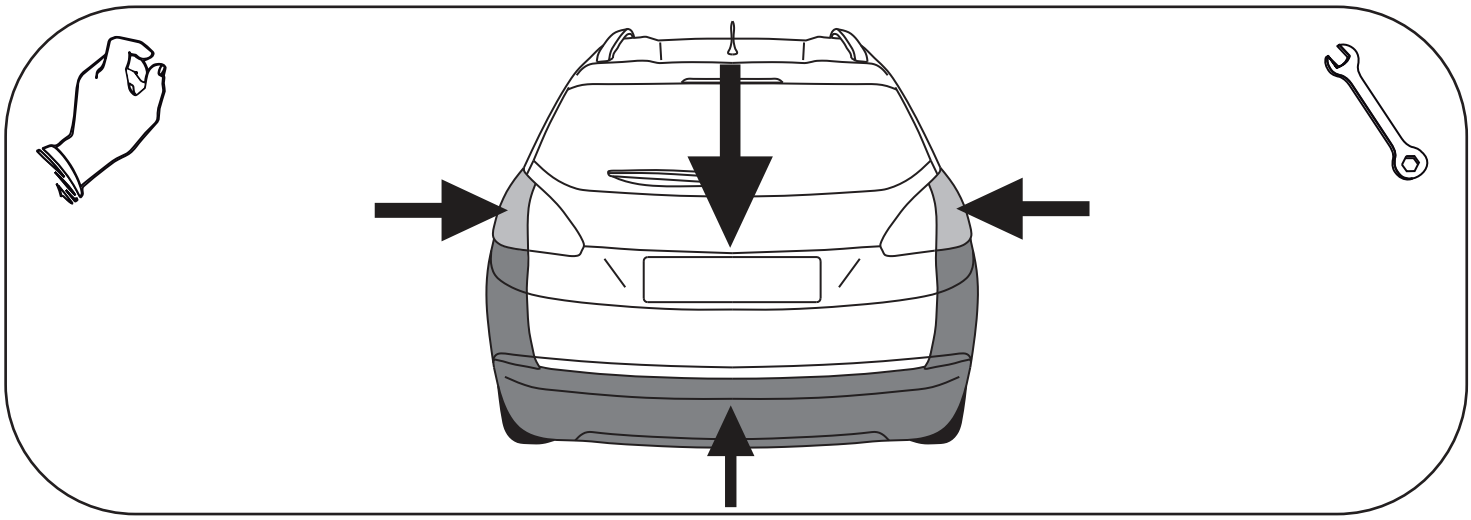

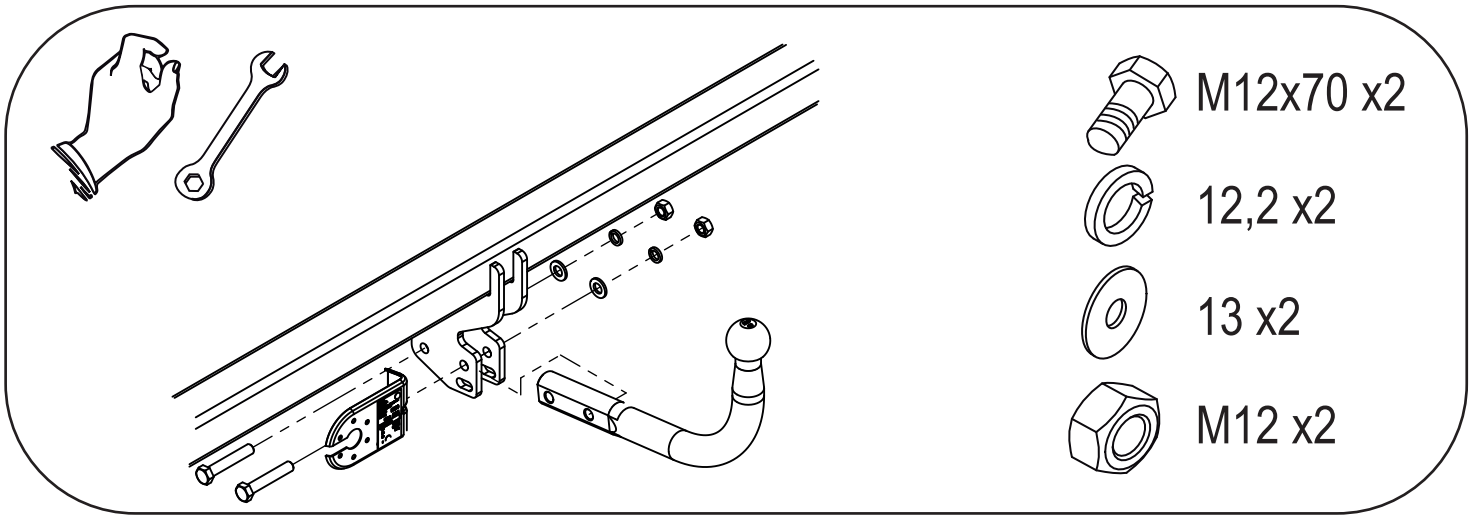
M12x70 x2
12,2 x2
13 x2
M12 x2