IMIOLA
HAKPOL

PEUGEOT 208 HTB
CITROEN C3 III

2012 -
2016 -

Cat. No. **P/040**

E20 E20 55R-01 5144

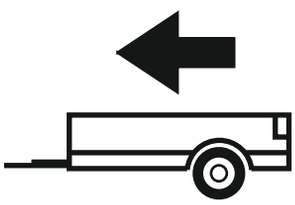

1300kg

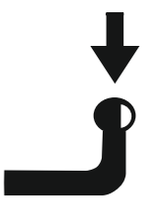

55kg

D = 7,20kN

D (kN) =



MAX kg x MAX kg

x 0,00981



MAX kg + MAX kg

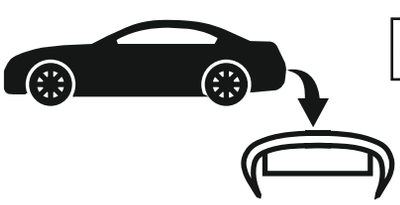



IMIOLA HAK-POL

96-111 KOWIESY, CHOJNATA 23A, POLAND

Tel. + 48 46 831 73 31, fax +48 831 74 29

e-mail: office@imiola.pl, www.imiola.pl

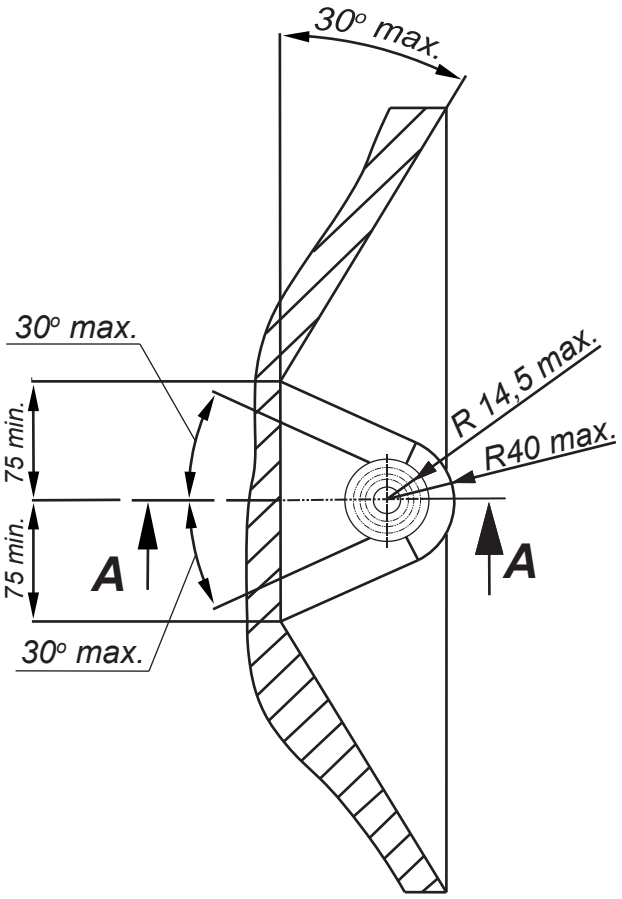

PRZEKRÓJ A-A

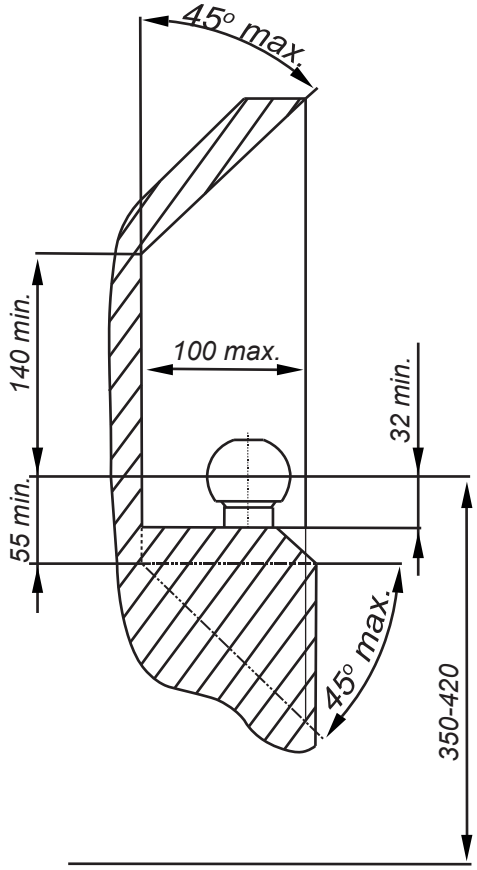

PL *Należy zagwarantować przestrzeń swobodną według załącznika VII, rysunek 25a/b Regulaminu EKG ONZ 55.01 przy dopuszczalnym ciężarze całkowitym pojazdu.*

GB *The clearance specified in appendix VII, diagram 25a/b of Regulation No. 55.01 UN EU must be guaranteed at laden weight of the vehicle.*

F *L'espace libre doit etre garanti conformement a l'annexe VII, illustration de la reglements 55.01 CE pour un poids total en charge autorise du vehicule.*

D *Der Freiraum nach Anhang VII, Abbildung 25a/b der Vorschriften 55.01 EG ist zu gew 25a/b ahrleistenbei zulassigem Gesamtgewichtdes Fahrzeuges.*

Moment skręcający dla śrub i nakrętek (8.8) Torgue settings for nuts and bolts (8.8)	
M8	25Nm
M10	55Nm
M12	85Nm
M14	135Nm
M16	195Nm

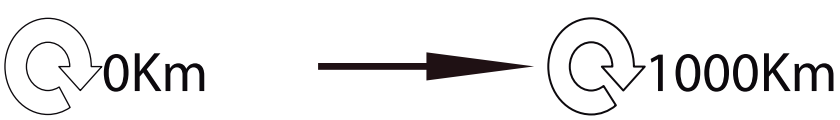

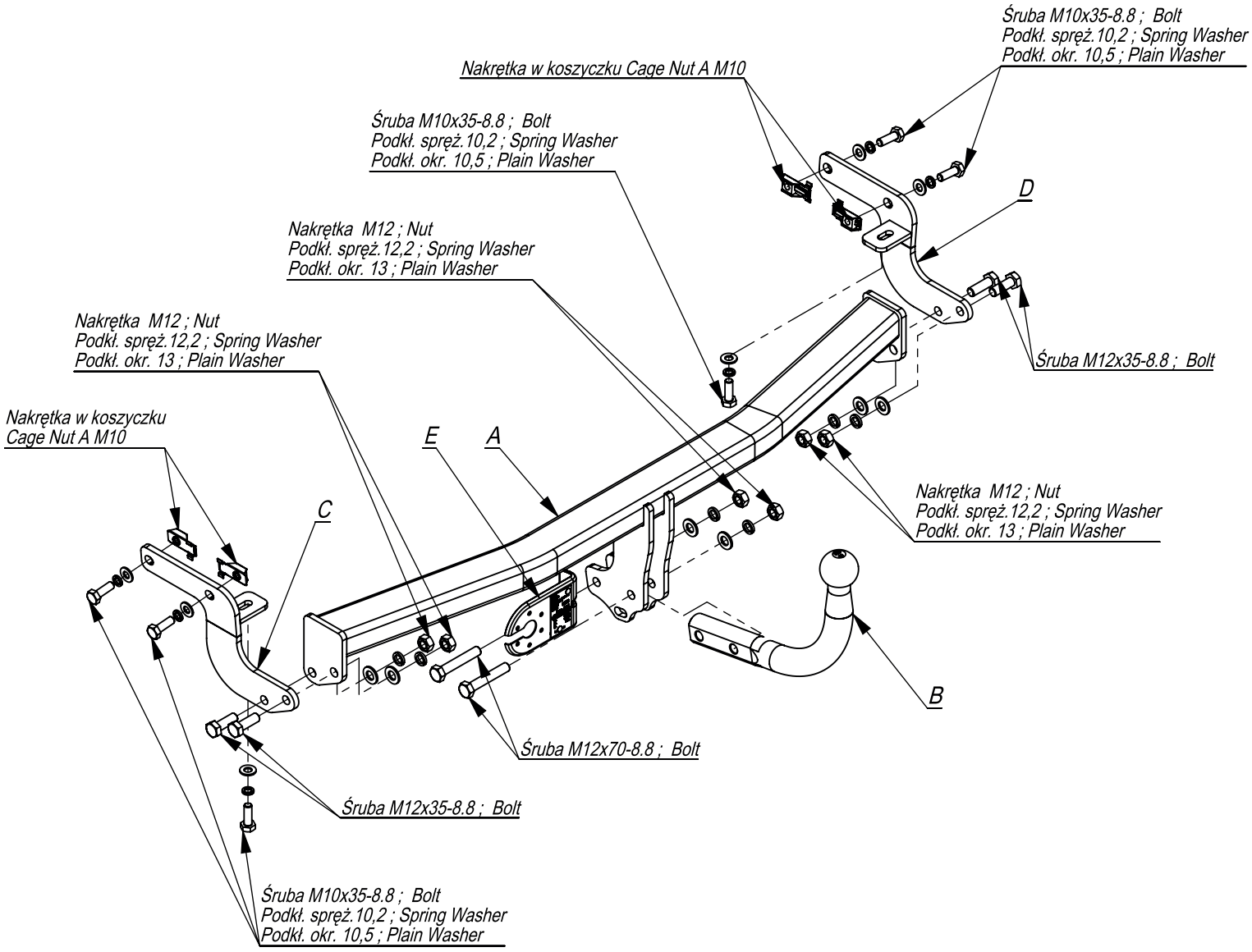

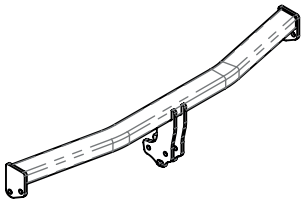	A	x1
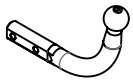	B	x1
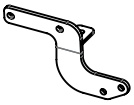	C	x1
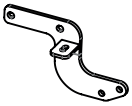	D	x1
	E	x1

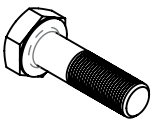	M12x70	2
	M12x35	4
	M10x35	6
	M12	6
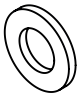	13	6
	10,5	6
	12,2	6
	10,2	6
	M10	4

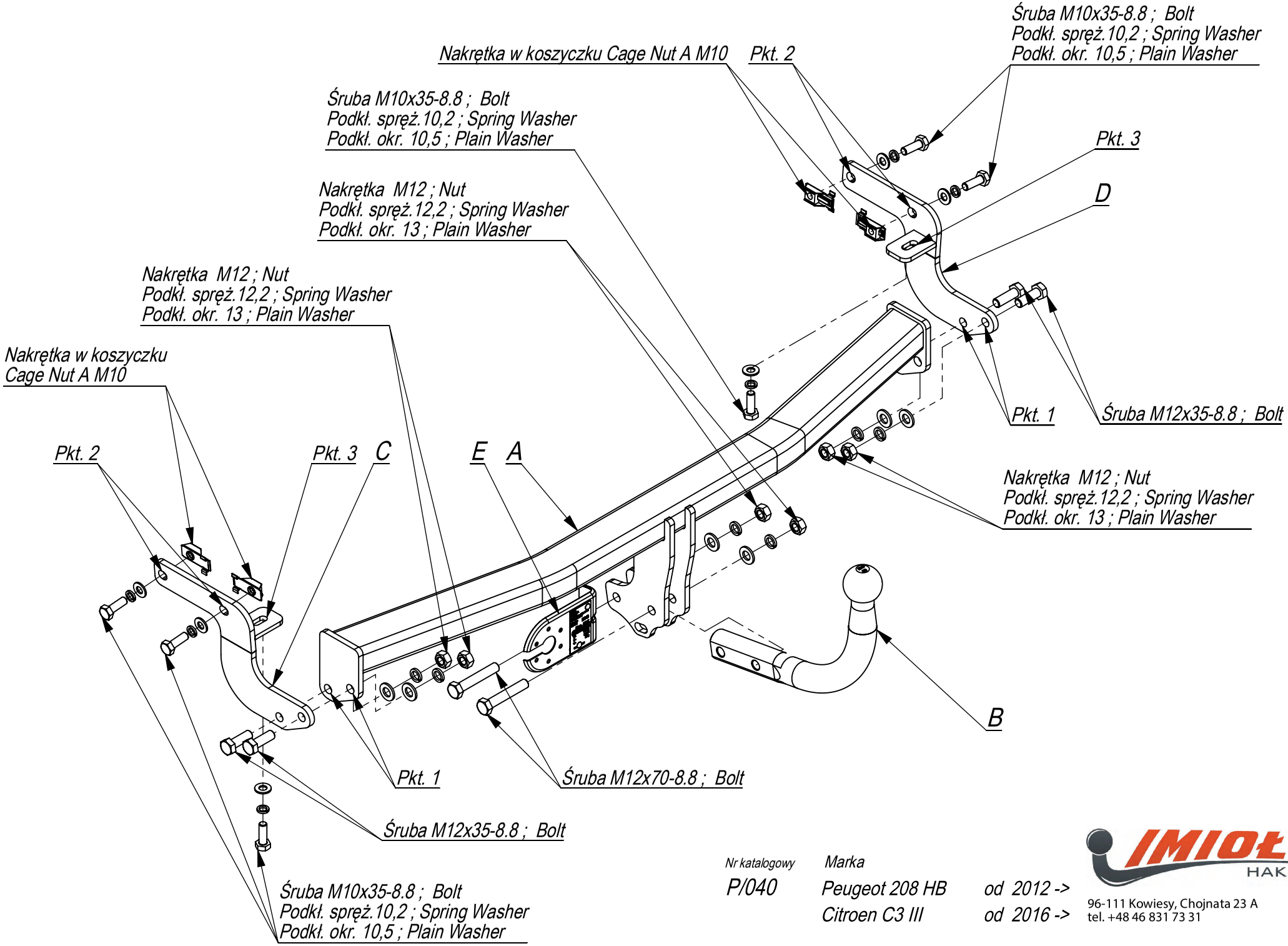

Nr katalogowy	Marka	
P/040	Peugeot 208 HB	od 2012 ->
	Citroen C3 III	od 2016 ->

IMIOŁA HAKPOL
96-111 Kowiesy, Chojnata 23 A
tel. +48 46 831 73 31

- Odkręcić lampy i zderzak .
- Odkręcić belkę zderzeniową nie będzie wykorzystana.
- Odkleić taśmy zakrywające fabryczne otwory w podłużnicach.
- Włożyć Cuget Nut M10 w podłużnice poprzez otwory fabryczne .
- Elementy C i D przykręcić do podłużnic śrubami M10x35 8.8 (pkt 1)
- Belkę haka A przykręcić śrubami M12x35 8.8 (pkt 3).
- Następnie gięte elementy przykręcamy do belki haka i do spodu podłużnic śrubami M10x35 8.8 (pkt 2,4)
- Zamontować zderzak i lampy.
- Dokręcić wszystkie śruby z momentem według tabeli.
- Dokręcić kulę i blachę gniazda elektrycznego.
- Podłączyć instalację elektryczną.

- Unscrew the tail lights and the bumper.
- Unscrew the bumper (no longer needed).
- Remove the adhesive tapes covering the existing holes in the side rails.
- Insert the Caged Groove M10 into the side rails through the existing holes.
- Screw the components C and D to the side members with screws M10x35 8.8 (item 1).
- Screw the AHK carrier A with screws M12x35 8.8 (item 3).
- Then use the curved components on the AHK beam and on the lower part of the side member Screw bolts M10x35 8.8 (point 2, 4).
- Install the bumper and taillights.
- Tighten all screws with the torque according to the table.
- Tighten the ball and the socket sheet metal.
- Connect the electrical installation.

- Dévisser le pare-chocs et les lampes.
- Dévisser la poutre pare-chocs de la jupe arrière de la voiture, elle ne sera plus utilisée.
- Décoller la bande recouvrant les trous d'usine dans le châssis.
- Insérez Cuget Nut M10 dans les longerons à travers les trous d'usine.
- Visser les éléments C et D aux longerons avec les boulons M10x35 8.8 (point 1).
- Visser la barre de crochet A avec les boulons M12x35 (point 3).
- Ensuite, visser les éléments coudés à la poutre du crochet et au bas des longerons avec des boulons M10x35 8.8 (point 2, 4).
- Installer le pare-chocs et les lampes.
- Serrer tous les boulons avec un couple de serrage selon tableau.
- Visser la boule et la tôle de la prise électrique.
- Brancher l'installation électrique.

- Die Rückleuchten und den Stoßfänger abschrauben.
- Den Stoßträger abschrauben (wird nicht mehr benötigt).
- Die die vorhandenen Bohrungen in den Längsträgern abdeckenden Klebebänder entfernen..
- Die Caged Nut M10 in die Längsträger durch die vorhandenen Bohrungen einlegen.
- Die Bauteile C und D an die Längsträger mit Schrauben M10x35 8.8 anschrauben (Punkt 1).
- Den AHK-Träger A mit Schrauben M12x35 8.8 (Punkt 3) anschrauben.
- Danach die gebogenen Bauteile an den AHK-Träger und an den unteren Teil des Längsträgers mit Schrauben M10x35 8.8 (Punkt 2, 4) anschrauben.
- Den Stoßfänger und die Rückleuchten einbauen.
- Ziehen Sie alle Schrauben mit dem Drehmoment gemäß der Tabelle an.
- Die Kugel und den Steckdose-Blech anziehen.
- Die elektrische Installation anschließen.

- Desenrosque las lámparas y el parachoques..
- Desenroscar la barra del parachoques (ya no se utilizará).
- Retire la cinta que cubre los agujeros de fábrica en los largueros.
- Inserte la Cuget Nut M10 en los largueros a través de las aberturas de fábrica.
- Fijar los elementos C y D a los largueros con tornillos M12x35 8.8 (punto 1).
- Apretar una barra el ganchode remolque A con los tornillos M12x35 8.8 (punto 3).
- A continuación, atornillamos los elementos doblados a la barra del gancho y a la parte inferior de los largueros los tornillos M10x35 8.8 (punto 2, 4).
- Montar el parachoques y las luces.
- Apretar todos los tornillos con el par según la tabla anterior.
- Apretar la bola y la placa de la toma eléctrica.
- Conectar la instalación eléctrica.

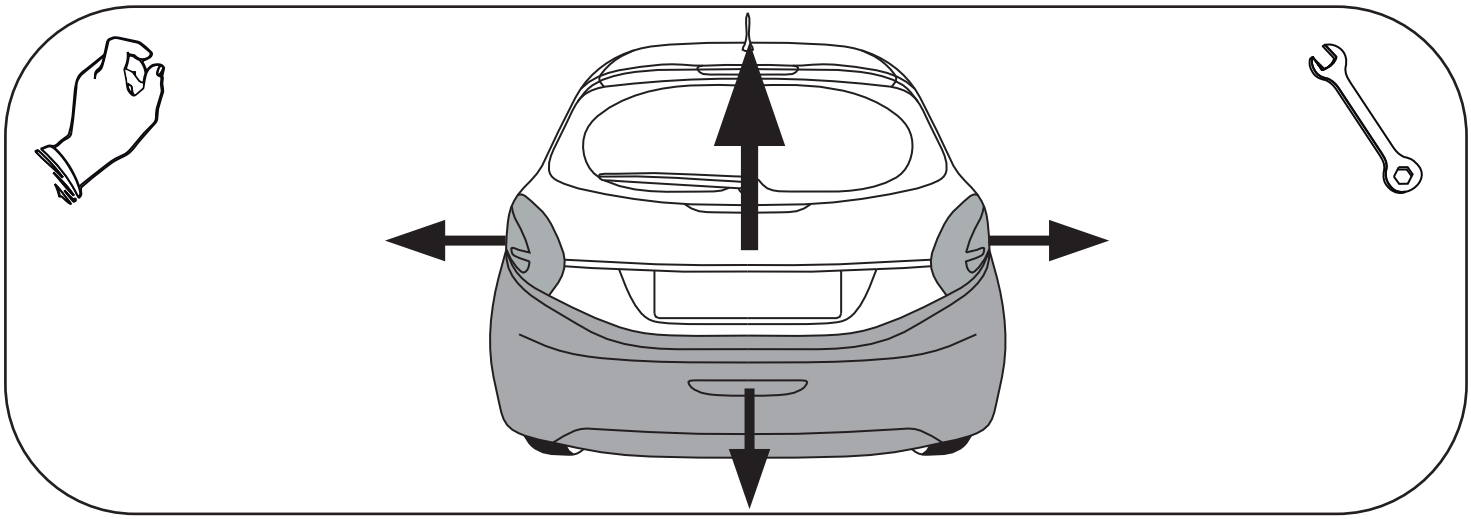

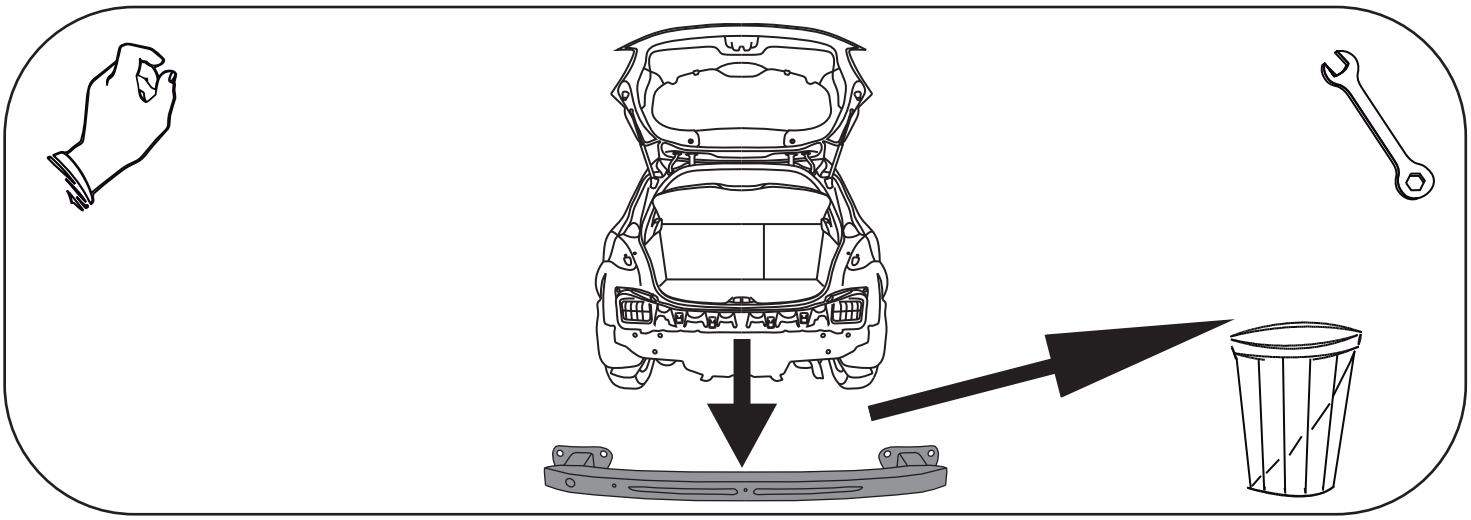

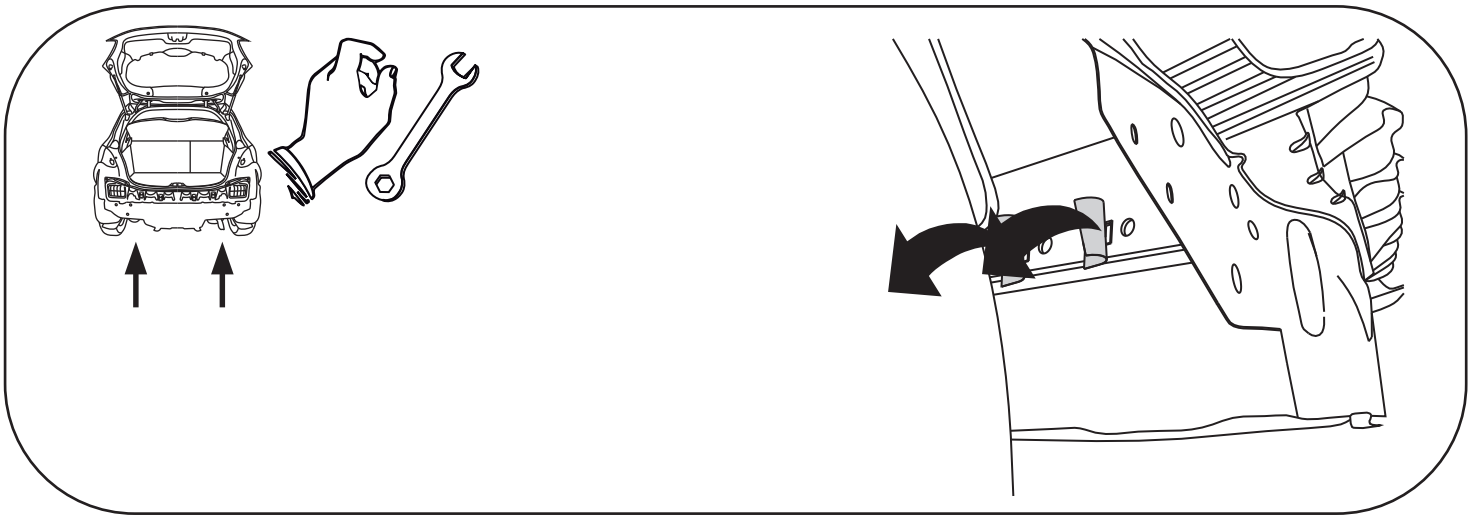

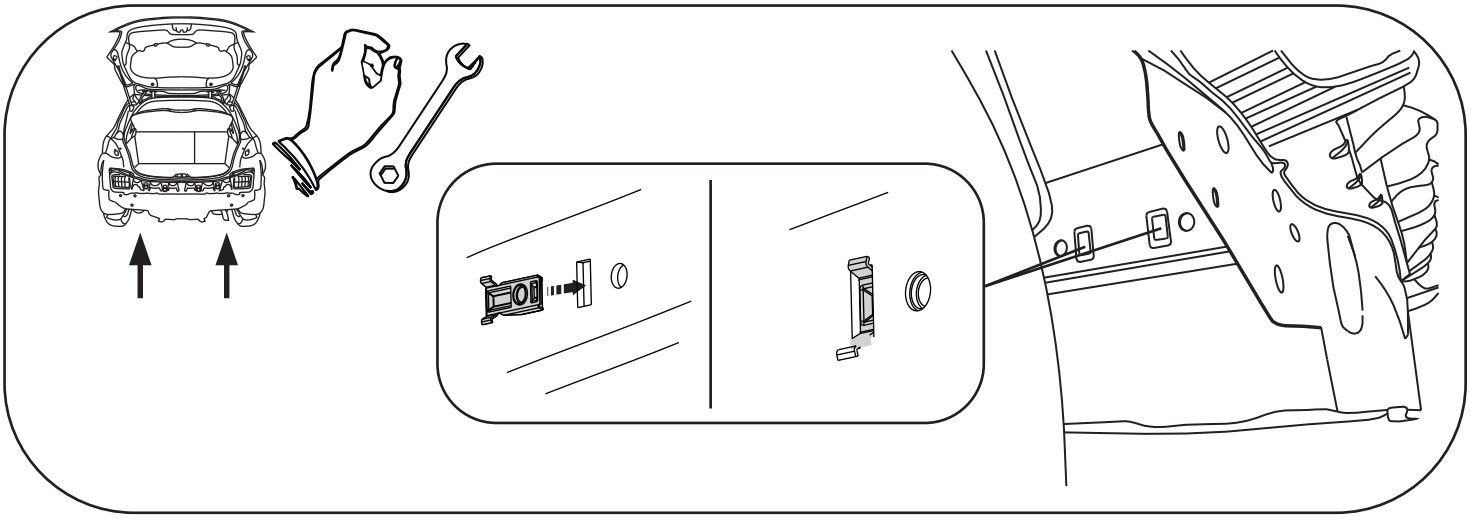

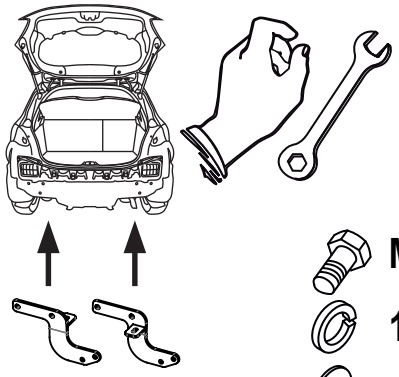

M10x35 x4

10,2 x4

10,5 x4

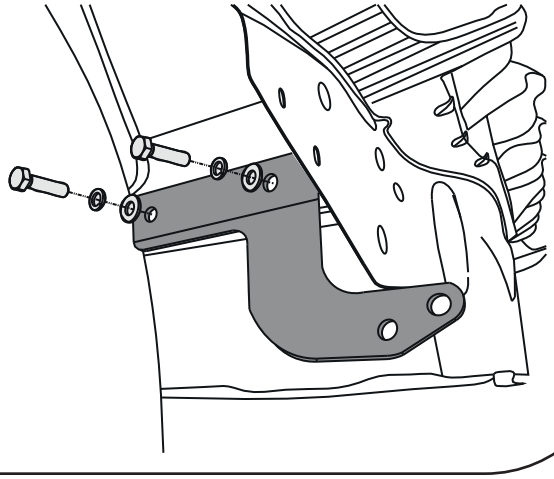

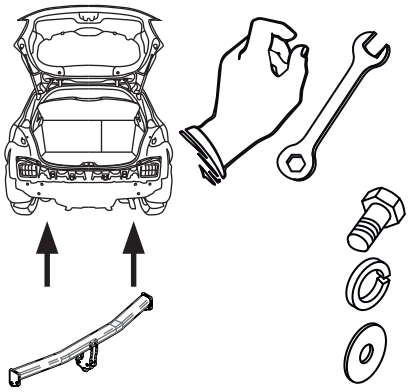

M12x35 x4

12,2 x4

13 x4

M12 x4

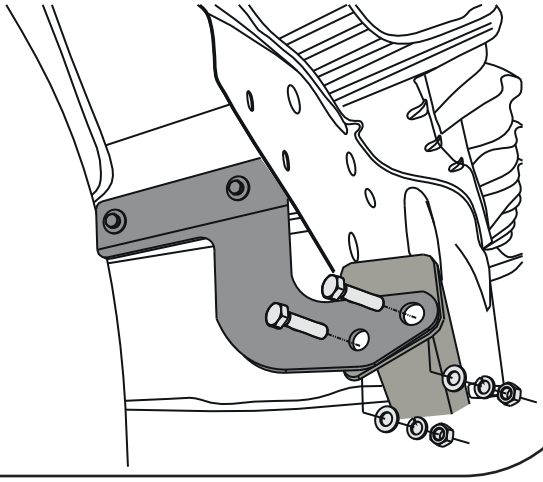

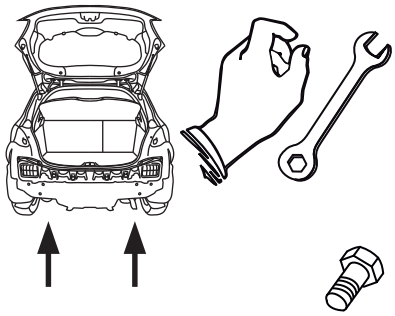

M10x35 x2

10,2 x2

10,5 x2

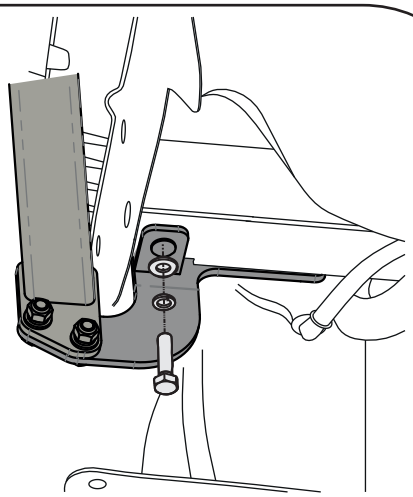



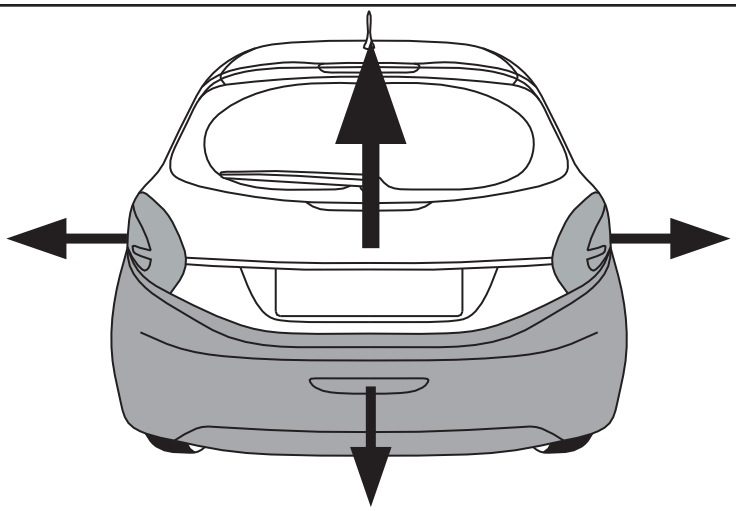



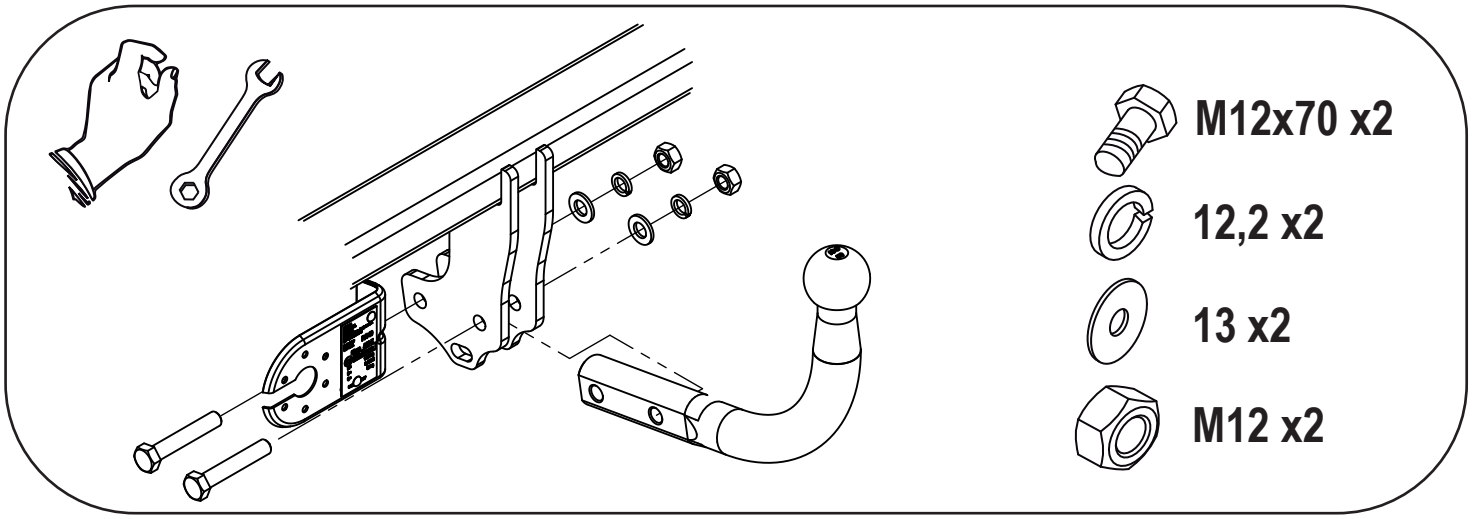
M12x70 x2
12,2 x2
13 x2
M12 x2