IMIOLA
HAKPOL

PEUGEOT 5008

10/2009 - 04/2017

Cat. No. P/037

E20 E20 55R-01 4986

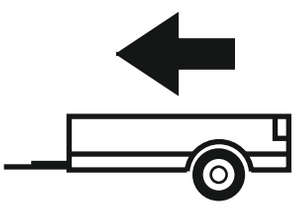

1700kg

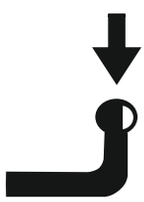

100kg

D = 9,70kN

D (kN) = $\dfrac{\text{MAX kg} \times \text{MAX kg}}{\text{MAX kg} + \text{MAX kg}}$ **x 0,00981**





IMIOLA HAK-POL

96-111 KOWIESY, CHOJNATA 23A, POLAND

Tel. + 48 46 831 73 31, fax +48 831 74 29

e-mail: office@imiola.pl, www.imiola.pl

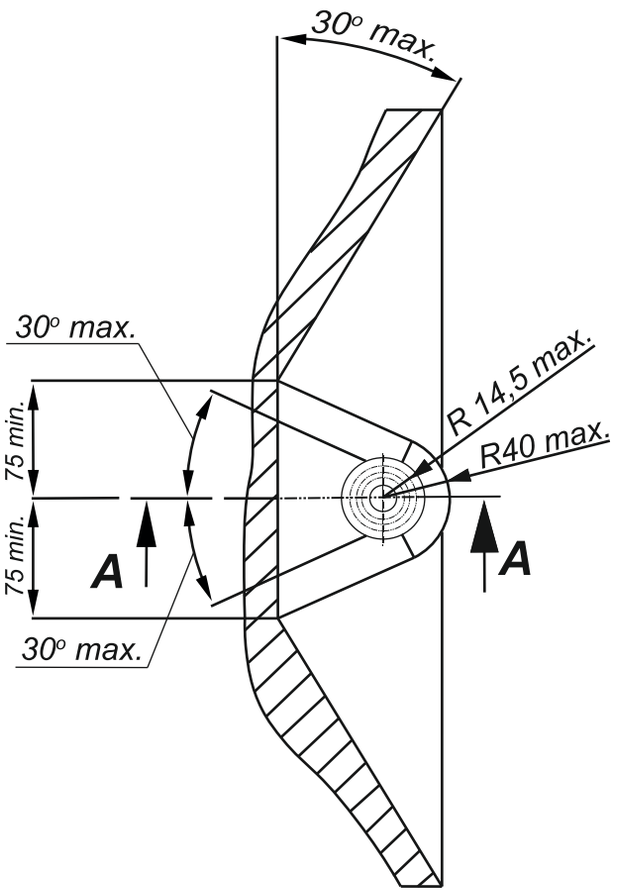

PRZEKR J A-A

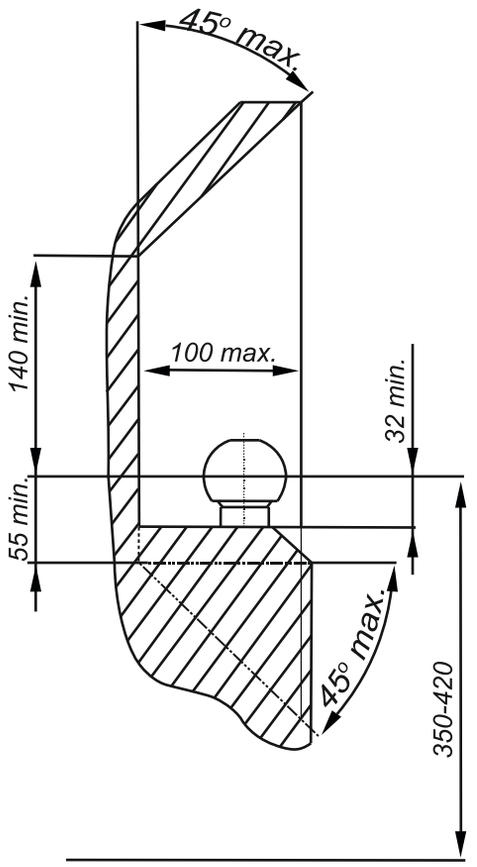

PL *Należy zagwarantować przestrzeń swobodną według załącznika VII, rysunek 25a/b Regulaminu EKG ONZ 55.01 przy dopuszczalnym ciężarze całkowitym pojazdu.*

GB *The clearance specified in appendix VII, diagram 25a/b of Regulation No. 55.01 UN EU must be guaranteed at laden weight of the vehicle.*

F *L'espace libre doit etre garanti conformement a l'annexe VII, illustration de la reglements 55.01 CE pour un poids total en charge autorise du vehicule.*

D *Der Freiraum nach Anhang VII, Abbildung 25a/b der Vorschriften 55.01 EG ist zu gew 25a/b ahrleistenbei zulassigem Gesamtgewichtdes Fahrzeuges.*

Moment skręcający dla śrub i nakrętek (8.8) Torgue settings for nuts and bolts (8.8)	
M8	25Nm
M10	55Nm
M12	85Nm
M14	135Nm
M16	195Nm



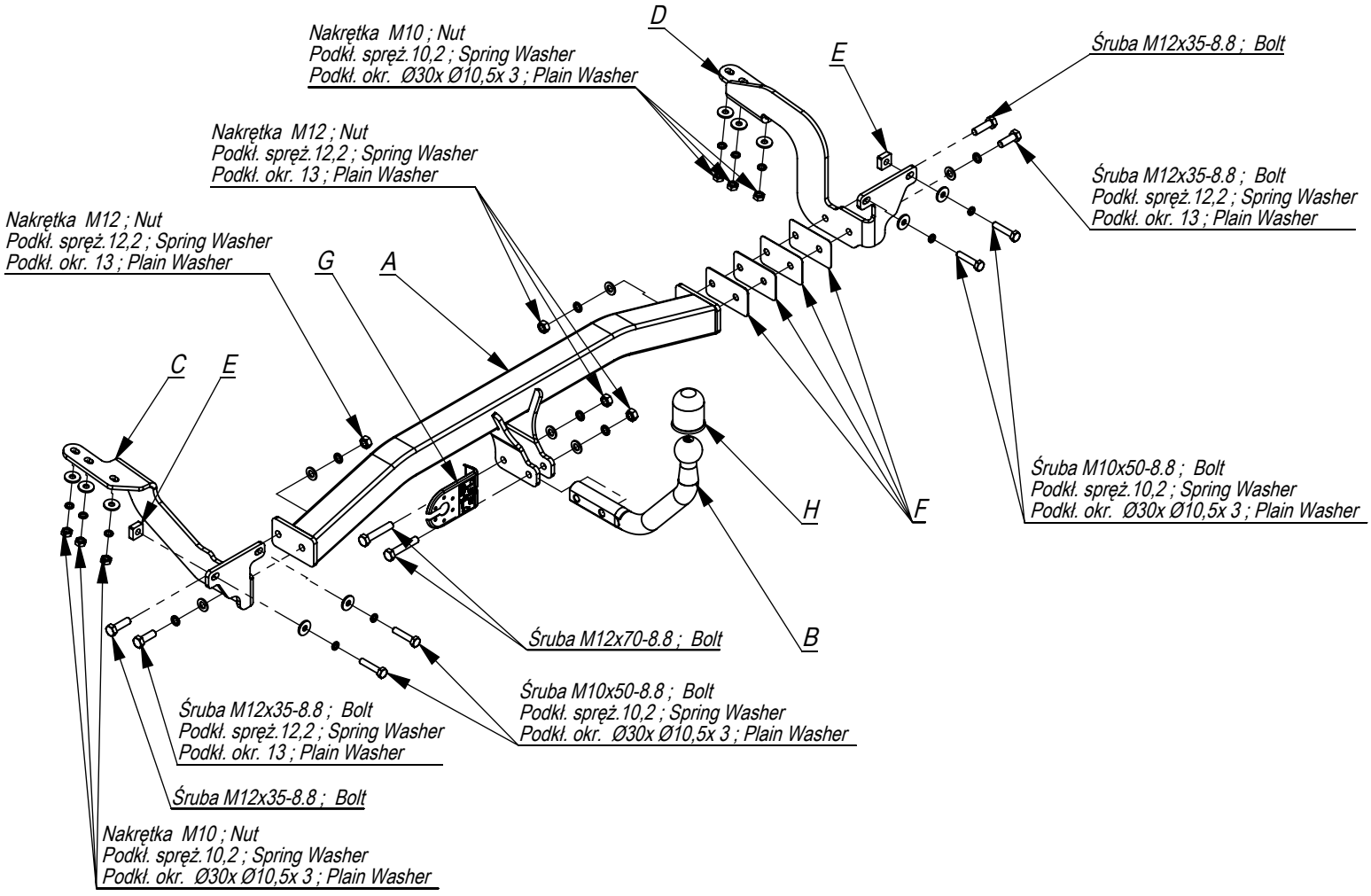

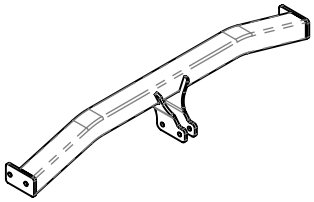	A	x1
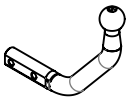	B	x1
	C	x1
	D	x1
	E	x2
	F	x4
	G	x1
	H	x1

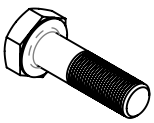	M12x70	2
	M12x35	4
	M10x50	4
	M12	4
	M10	6
	Ø30xØ10,5x3	10
	13	6
	13	6
	10,5	10

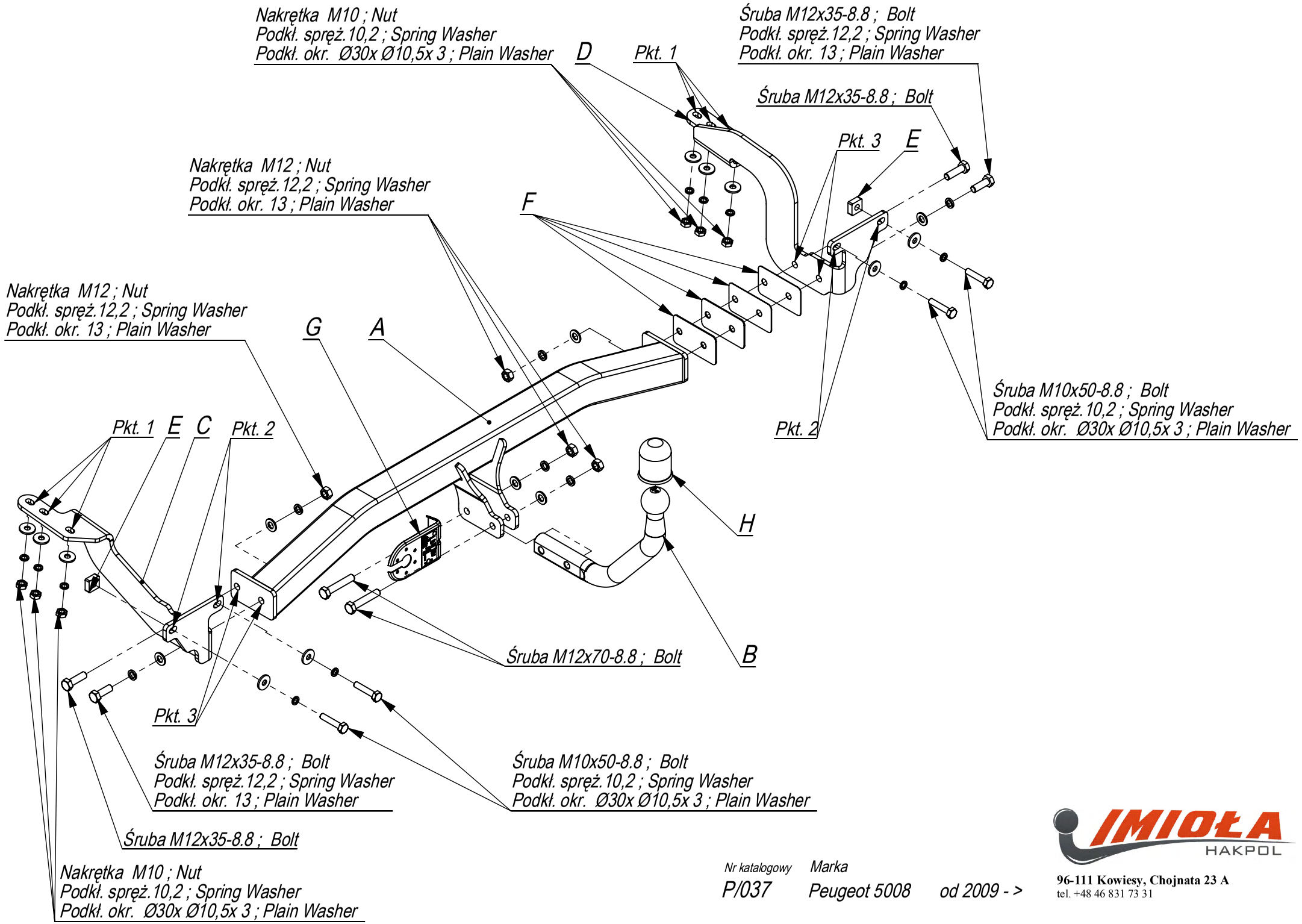

Nr katalogowy	Marka	
P/037	Peugeot 5008	od 2009 - >

IMIOŁA HAKPOL
96-111 Kowiesy, Chojnata 23 A
tel. +48 46 831 73 31

- Odkręcić ucho holownicze.
- Wypiąć uchwyty mocujące zderzak z podwoziem.
- Opuścić tłumik.
- Odkręcić dolne śruby wzmocnienia zderzaka z obu stron.
- Przykręcić elementy C i D śrubami M8x35 8.8 (pkt.2) oraz nakrętkami M8 (pkt.1)
- Przykręcić belkę haka A śrubami M12x35 (pkt. 3).
- Przykręcić tłumik.
- Dokręcić wszystkie śruby z momentem według tabeli.
- Dokręcić kulę i blachę gniazda elektrycznego.
- Podłączyć instalację elektryczną

- Unscrew the towing eye.
- Unscrew the bumper fitting holders.
- Lower the muffler.
- Unscrew per two lower bolts on each side of the bumper reinforcement.
- Screw the elements C and D with bolts M8x35 8.8 (point 2) and with nuts M8 (point 1).
- Screw the main bar A with bolts M12x35 8.8 (point 3).
- Screw the damper.
- Tighten all the bolts according to the torque setting- see the table.
- Fix the towball and electric plate.
- Connect the electric wires.

- Dévisser les crochet d'attelage des longerons.
- Abaisser le silencieux.
- Dévisser le renforcement métal du crochet d'attelage, deux boulons inférieurs de chaque côté et serrer les éléments C et D a l'aide des boulons M8x35 8.8 au lieu des vis dévissés précédemment (point 2) et a l'aide des écrous M8 a travers les boulons technologiques de la voiture (point 1).
- Entre les éléments serrés C et D, infiler la poutre du crochet d'attelage A et serrer a l'aide des vis M12x35 (point 3).
- Installer le silencieux et visser les éléments devisses précédemment (crochets, protection).
- Serrer tous les boulons avec un couple de serrage selon tableau.
- Visser la boule et la tôle de la prise electrique (point 4).
- Raccorder le circuit électrique.

- Von den Längsträgern die Abschleppösen abschrauben.
- Die Stoßstange mit dem Gestell verstärkenden Griffe abschrauben.
- Den Auspufftopf absenken.
- Jeweils zwei Schrauben auf jeder Seite der Stoßstange Verstärkung abschrauben.
- Die Tragteile C und D mit den Schrauben M8x35 8.8 (Punkt 2) mit den Muttern M8 (Punkt1) anschrauben.
- Den Querbalken A zwischen die Tragteile C und D schieben und mit den Schrauben M12x35 (Punkt 3) verschrauben.
- Den Auspufftopf aufhängen und die vorher abgeschraubten Teile (Griffe, Schutz) anschrauben.
- Alle Schrauben mit dem in der Tabelle angegebenem Drehmoment festziehen.
- Die Kugel und die Steckdosenhalterung anschrauben (Punkt 4).
- Die Elektroinstallation anschließen.

- Desenrosque la argolla de remolque.
- Afloje los tornillos el realzar del parachoques .
- Baje el silenciador de la suspensión.
- Fijar los elementos C y D a los largueros con tornillos M8x35 8.8 (punto 1) y tuercas M8 (Punto 1)
- Apretar una barra el ganchode remolque A con los tornillos M12x35 8.8 (punto 3).
- Apretar todos los tornillos con el par según la tabla anterior.
- Fijar el silenciador.
- Apretar la bola y la placa de la toma eléctrica.
- Conectar la instalación eléctrica.

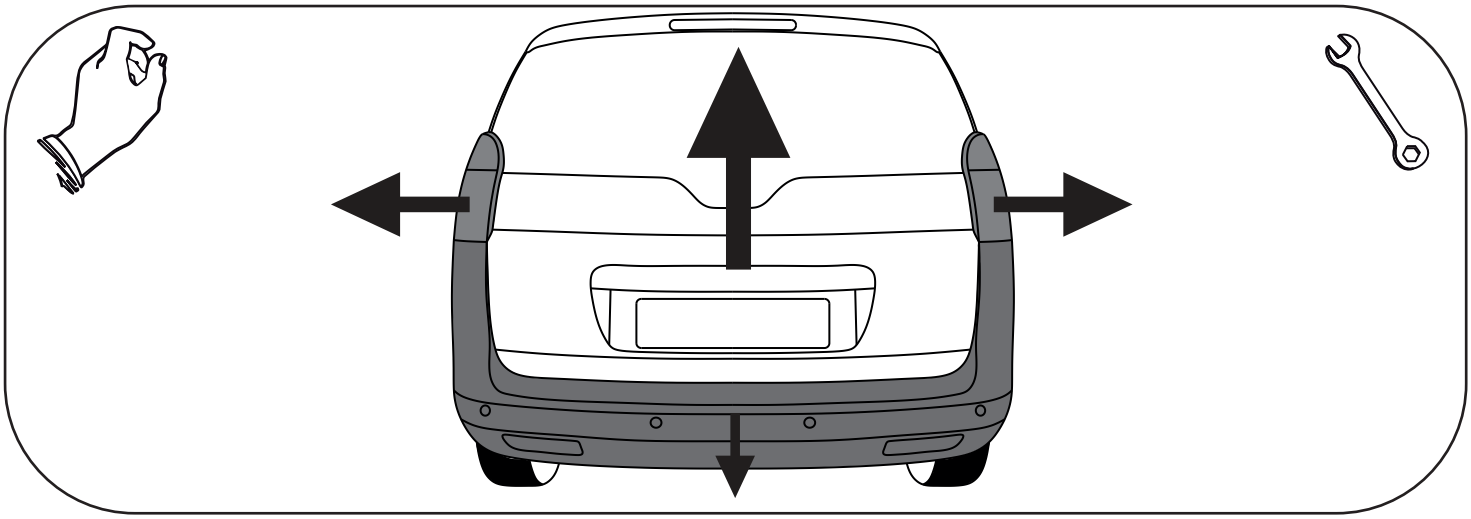

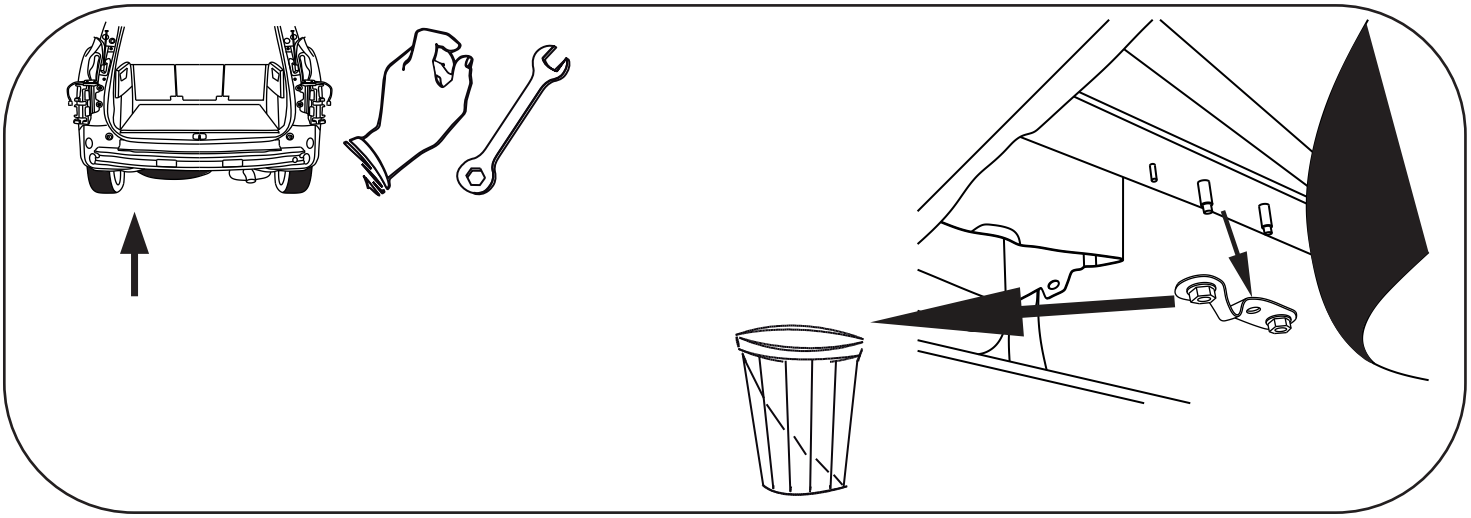

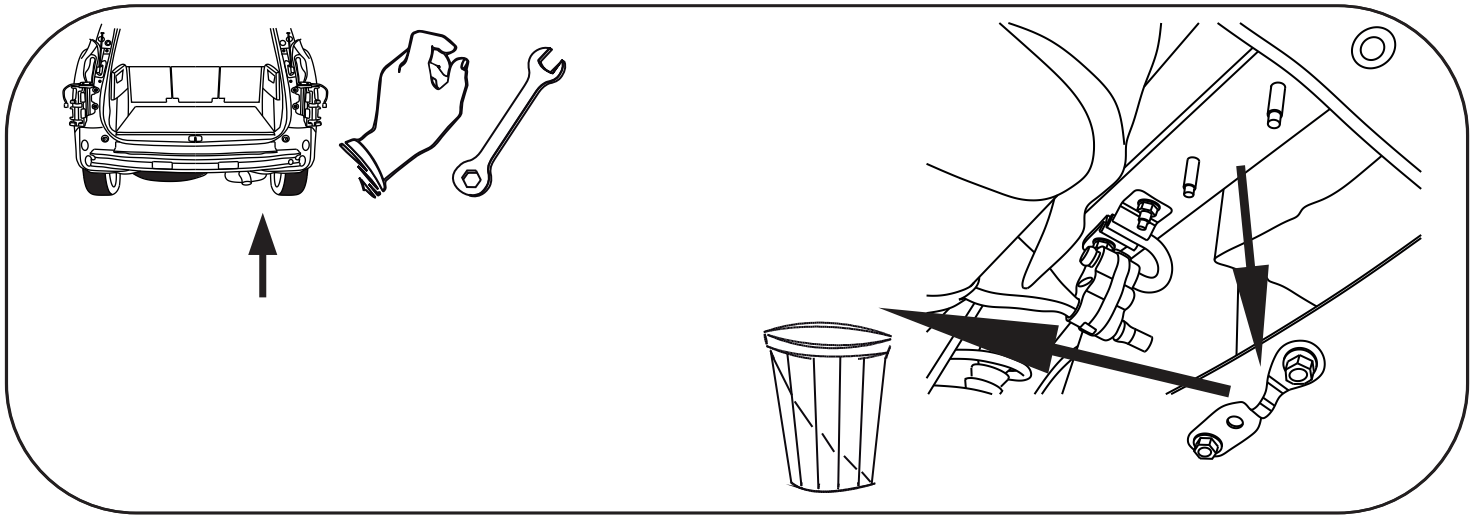

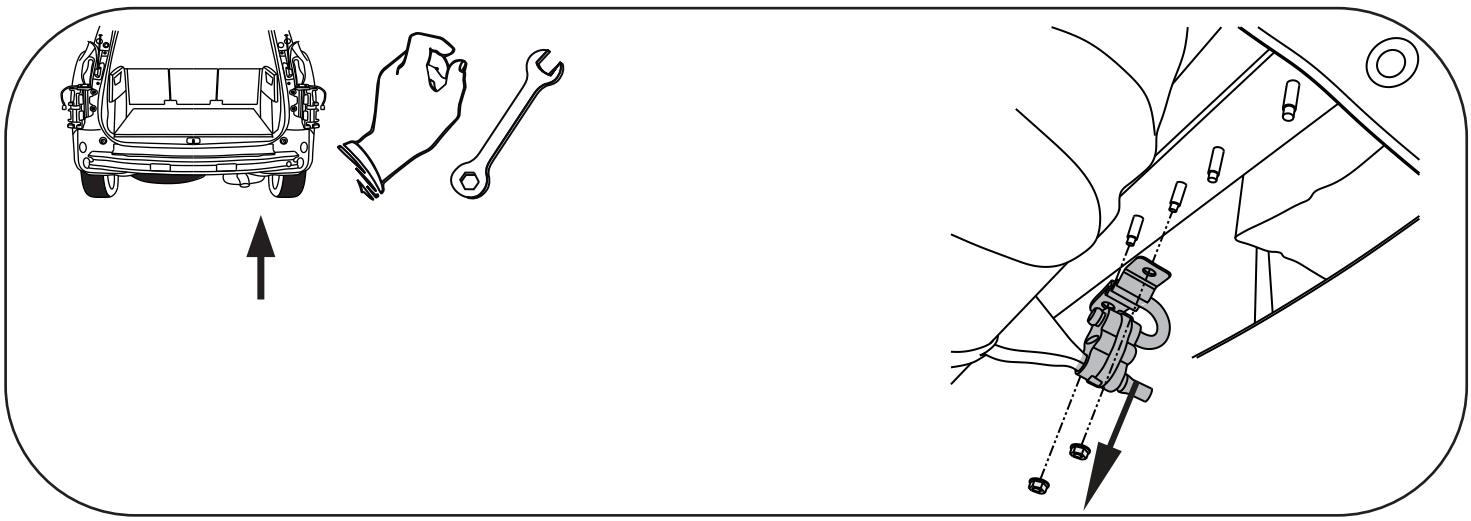

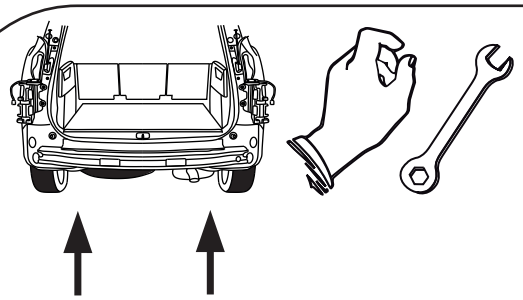

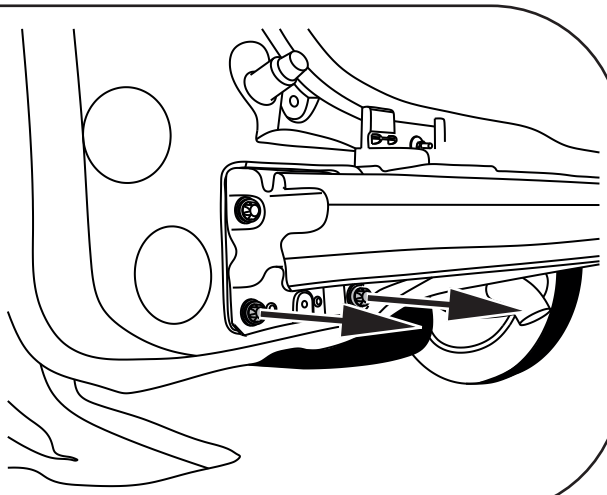

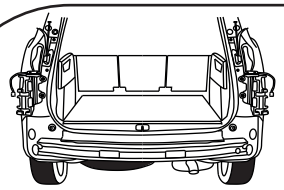







10,2 x3



Ø30xØ10,5x3 x3



M10 x3

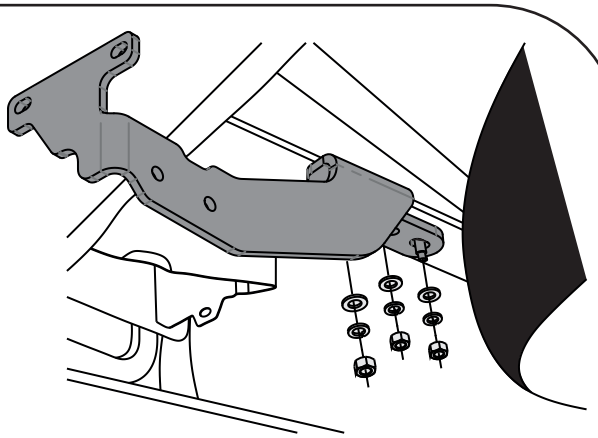

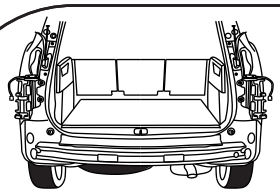

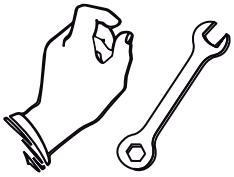





10,2 x3



Ø30xØ10,5x3 x3



M10 x3

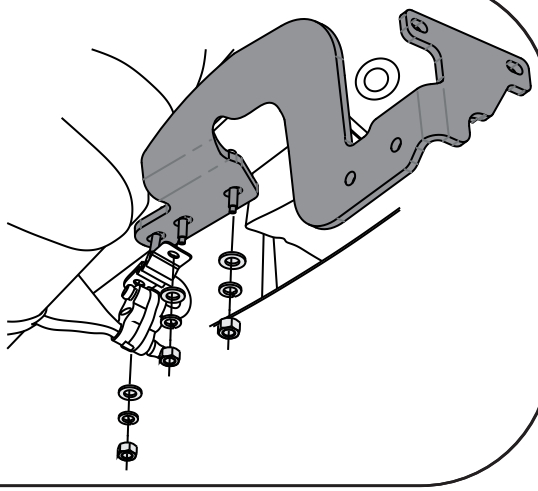

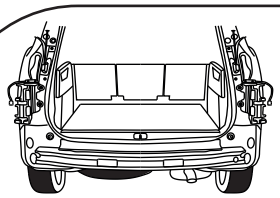

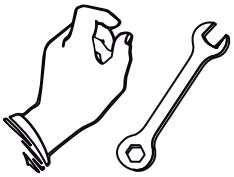







M10x50 x4



10,2 x4



Ø30xØ10,5x3 x4

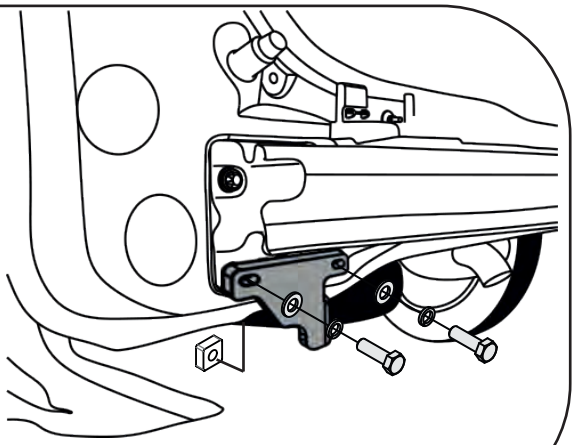

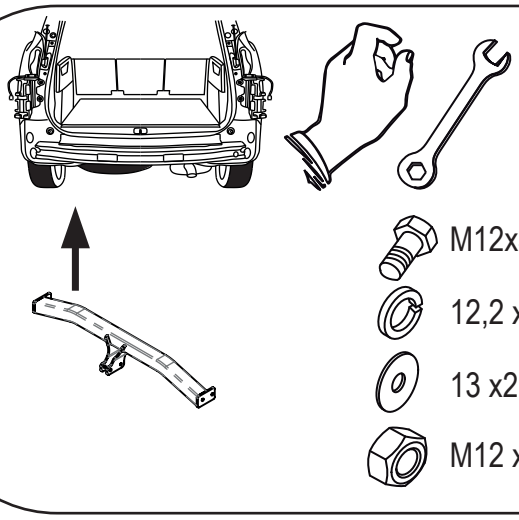

M12x35 x2

12,2 x2

13 x2

M12 x1

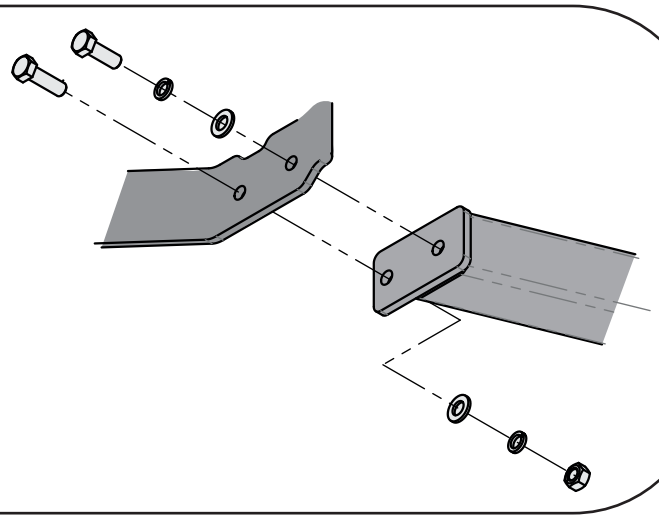

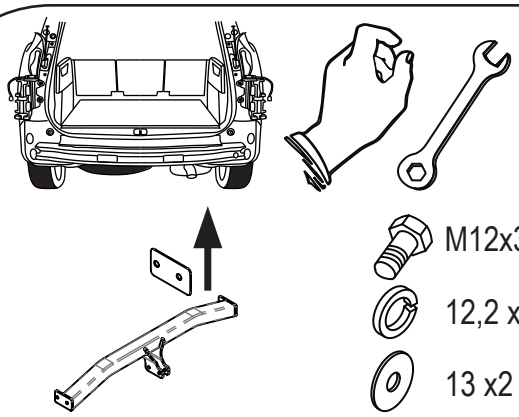

M12x35 x2

12,2 x2

13 x2

M12 x1

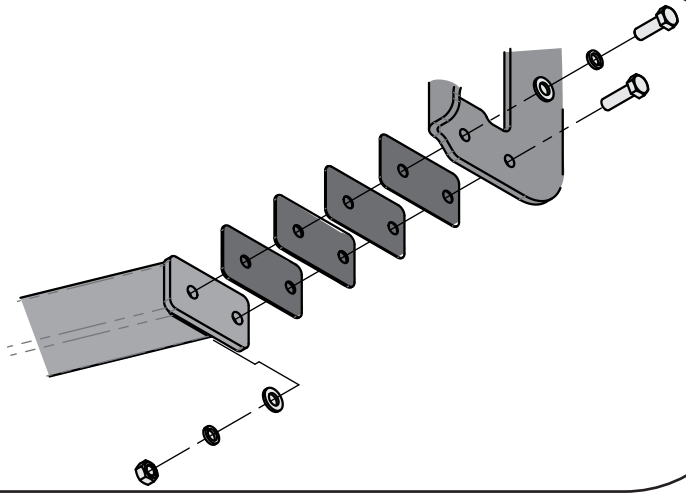

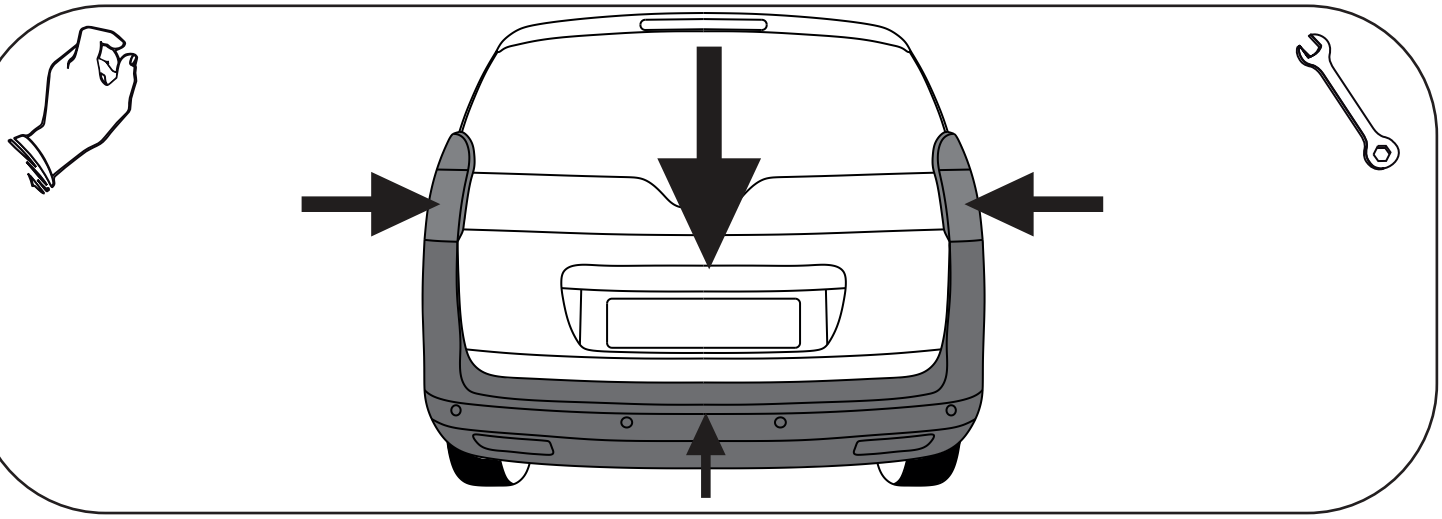

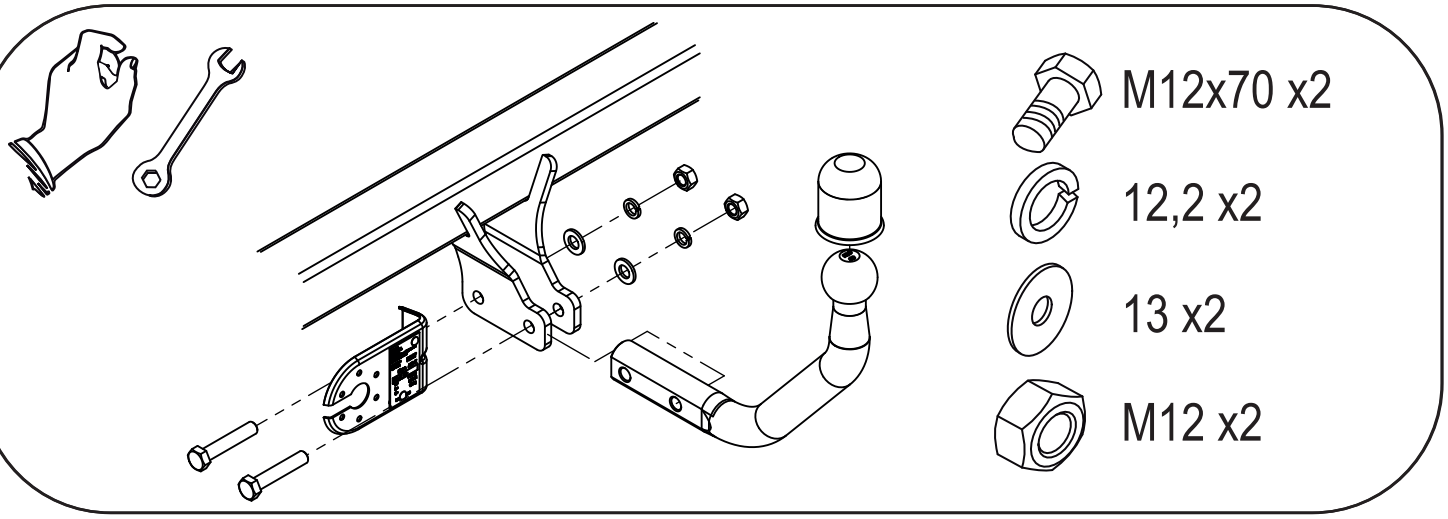

M12x70 x2

12,2 x2

13 x2

M12 x2