IMIOLA
HAKPOL

2004 –

PEUGEOT 407 estate

Cat. No. **P/033**

e20 e20*94/20*0671*00

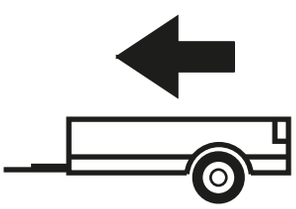

1600kg

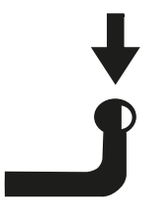

65kg

D=9,19kN

D (kN) = $\dfrac{\text{MAX kg} \times \text{MAX kg}}{\text{MAX kg} + \text{MAX kg}}$ **x 0,00981**

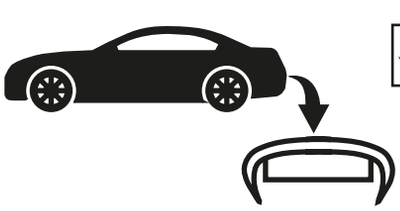



IMIOLA HAK-POL

96-111 KOWIESY, CHOJNATA 23A, POLAND

Tel. + 48 46 831 73 31, fax +48 831 74 29

e-mail: office@imiola.pl, www.imiola.pl

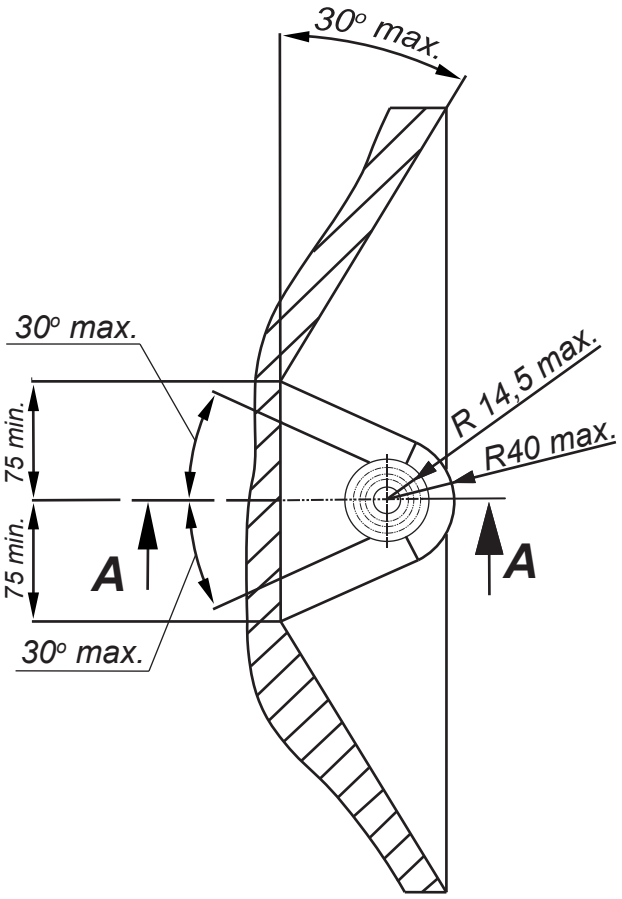

PRZEKRÓJ A-A

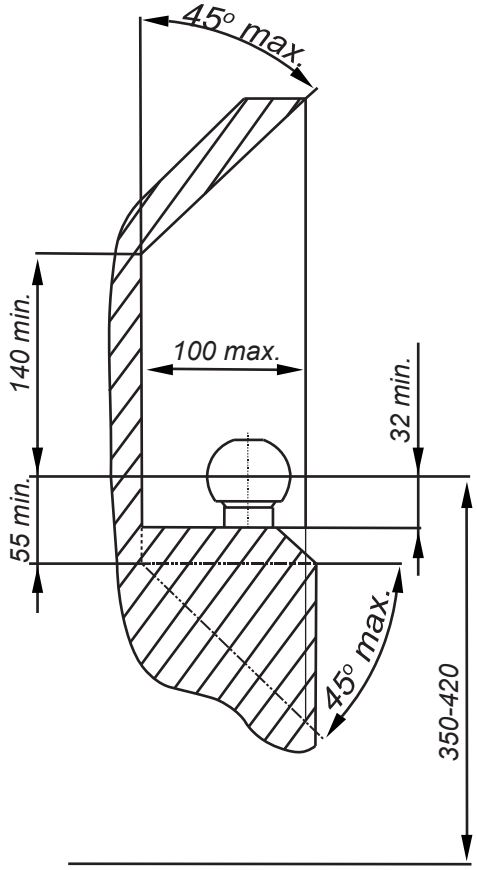

PL *Należy zagwarantować przestrzeń swobodną według załącznika VII, rysunek 25a/b Regulaminu EKG ONZ 55.01 przy dopuszczalnym ciężarze całkowitym pojazdu.*

GB *The clearance specified in appendix VII, diagram 25a/b of Regulation No. 55.01 UN EU must be guaranteed at laden weight of the vehicle.*

F *L'espace libre doit etre garanti conformement a l'annexe VII, illustration de la reglements 55.01 CE pour un poids total en charge autorise du vehicule.*

D *Der Freiraum nach Anhang VII, Abbildung 25a/b der Vorschriften 55.01 EG ist zu gew 25a/b ahrleistenbei zulassigem Gesamtgewichtdes Fahrzeuges.*

Moment skręcający dla śrub i nakrętek (8.8) Torgue settings for nuts and bolts (8.8)	
M8	25Nm
M10	55Nm
M12	85Nm
M14	135Nm
M16	195Nm

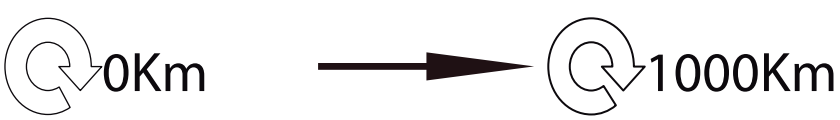

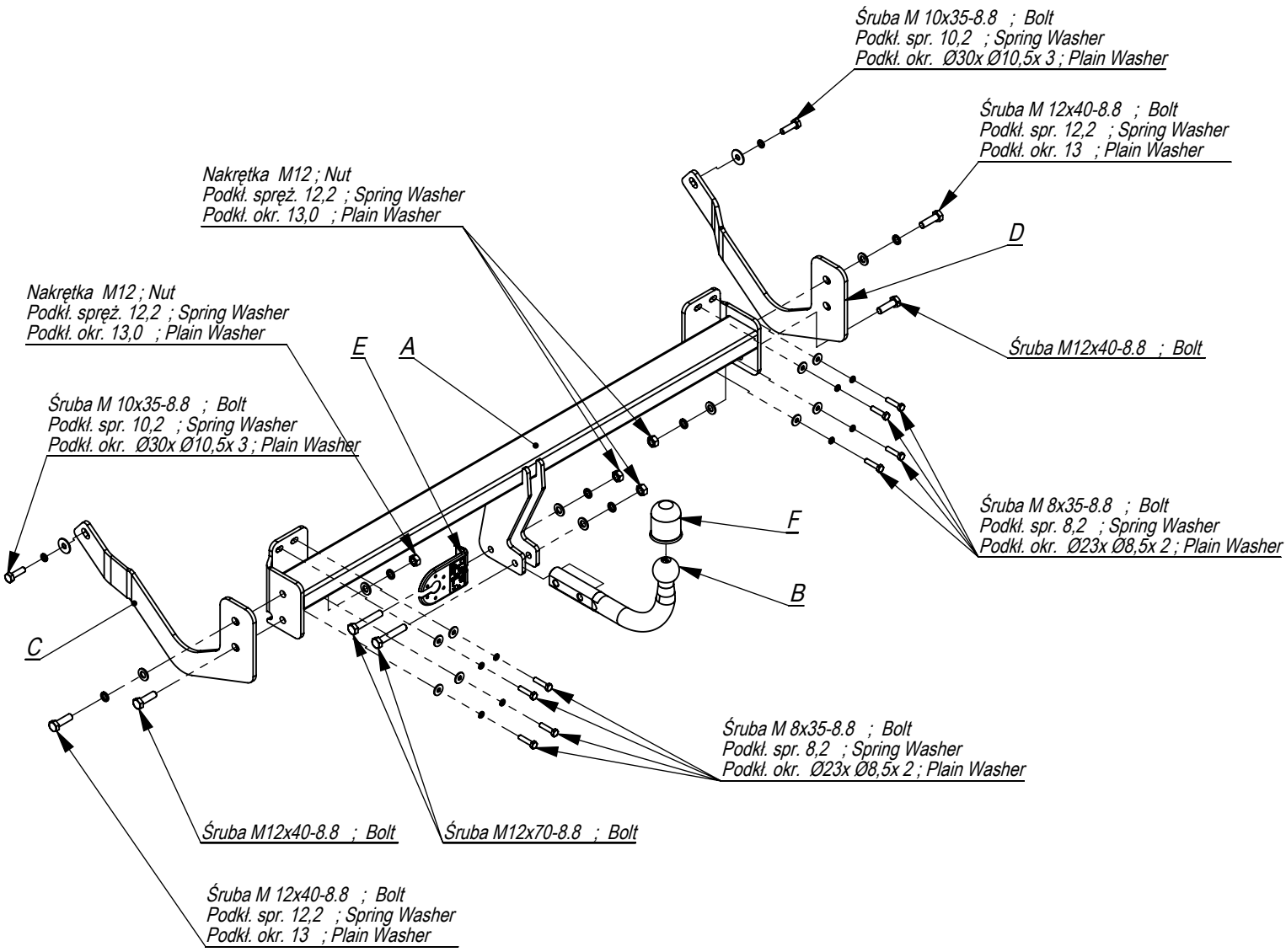

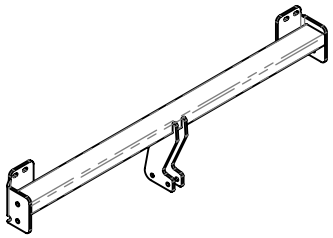	A	x1
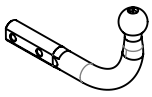	B	x1
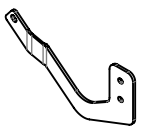	C	x1
	D	x1
	E	x1
	F	x1

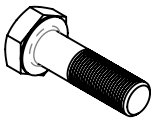	M12x70	2
	M12x40	4
	M10x35	2
	M8x35	8
	M12	4
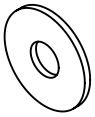	Ø30xØ10,5x3	2
	Ø23xØ8,5x2	8
	13	6
	12,2	6
	10,2	2
	8,2	8

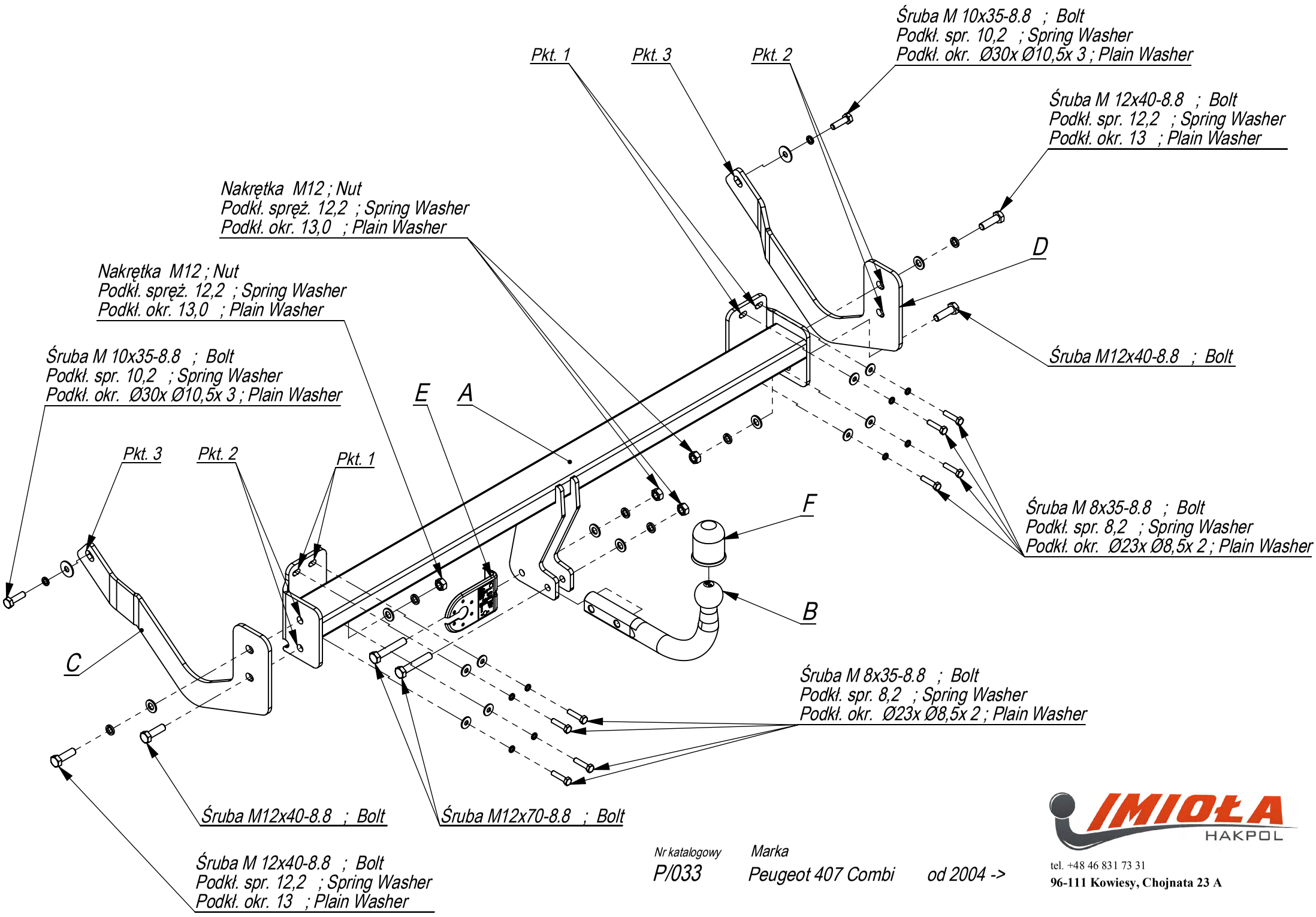

Nr katalogowy
P/033

Marka
Peugeot 407 Combi od 2004 ->

IMIOŁA HAKPOL
tel. +48 46 831 73 31
96-111 Kowiesy, Chojnata 23 A

- Zdemontować tylne lampy.
- Odkręcić zderzak.
- Odkręcić plastikowe wzmocnienie zderzaka (nie będzie już wykorzystane).
- Przykręcić belkę haka A do tylnego pasa śrubami M8x35 8.8 (pkt 1).
- W każdej z podłużnic na zewnętrznej stronie odszukać i udrożnić technologiczne otwory (pkt 3)
- Elementy haka C i D przykręcić do belki haka A śrubami M12x35 8.8 (pkt 2) oraz do podłużnic śrubami M10x35 8.8 (pkt 3).
- Dokręcić wszystkie śruby z momentem wg tabeli.
- Podłączyć instalację elektryczną.
- Przykręcić zderzak.
- Przykręcić kulę i blachę gniazda elektrycznego.

- Disassemble the rear lights.
- Unscrew the bumper.
- Unscrew the plastic reinforcementof the bumper (it will not be used any more).
- Screw the main bar A to the rear belt with boltsM12x35 8.8 (point 1).
- Find the technological blind holes on the outsides of the metal clamps (point 3). Make them permeable.
- Screw the elements C and D to the main bar A with bolts M12x35 8.8 (point 2) and to the metal clamps with bolts M10x35 8.8 (point 3).
- Tighten all the bolts according to the torque setting- see the table.
- Connect the electric wires.
- Screw the bumper.
- Assemble the rear lights.
- Fix the ball and electric plate.

- Déposer les phares arriere.
- Serrer le pare-chocs. Dévisser le renfort en plastique de pare-chocs.
- Ne sera plus utilisé
- Serrer la traverse de corchet A a la partie arriere avec les boulons M8x35 8.8 (point 1).
- Retrouver et déboucher les ouvertures (point 2) dans chaque longeron, coté extérieure.
- Visser les éléments du crochet C et D a la traverse du crochet A par le boulons M12x35 8.8 (point 3) et aux longerons par les boulons M10x35 8.8 (point 2).
- Serrer tous les boulons avec un couple de serrage selon tableau.
- Raccorder le circuit électrique.
- Fixer un pare-chocs.
- Visser la boule et tôle de la prise électrique.

- Die hinteren Leuchten demontieren. Die Verstärkung abschrauben.
- Die Stoßstange abschrauben.
- Die Plastik Verstärkung der Stoßstange abschrauben, wird nicht wieder benutzt.
- Den Querbalken A an den hinteren Karosseriestreifen mit den Schrauben M8x35 8.8 anschrauben.
- In jedem Längsträger, auf der Außenseite die vom Werk aus vorhandenen Öffnungen finden und durchstehen (Punkt 3).
- Die Tragteile C und D an den Querbalken A mit den Schrauben M12x35 8.8 (Punkt 2) und an die Längsträger mit den Schrauben M10x35 8.8 (Punkt 3) anschrauben.
- Alle Schrauben mit dem in der Tabelle angegebenem Drehmoment festziehen.
- Die Elektroinstallation anschließen.
- Die Stoßstange anschrauben.
- Die Kugel und die Steckdosenhalterung mit anschrauben.

- Desenrosque el parachoques y las lámparas.
- Desenrosque la barra de impacto (ya no es necesario).
- Limpiar los orificios en los largueros.
- Fijar la barra del gancho a la correa trasera con tornillos M8x35 (punto 1).
- Fijar los elementos C y D a los largueros con tornillos M10x35 (punto 3) y a la barra del gancho A con tornillos M12x35 8.8 (punto 2).
- Apretar todos los tornillos con el par según la tabla anterior.
- Fijar el parachoques y las lámparas.
- Atornille la bola y la placa de toma de corriente eléctrica. con tornillos M12x70 8.8.
- Conectar la instalación eléctrica.

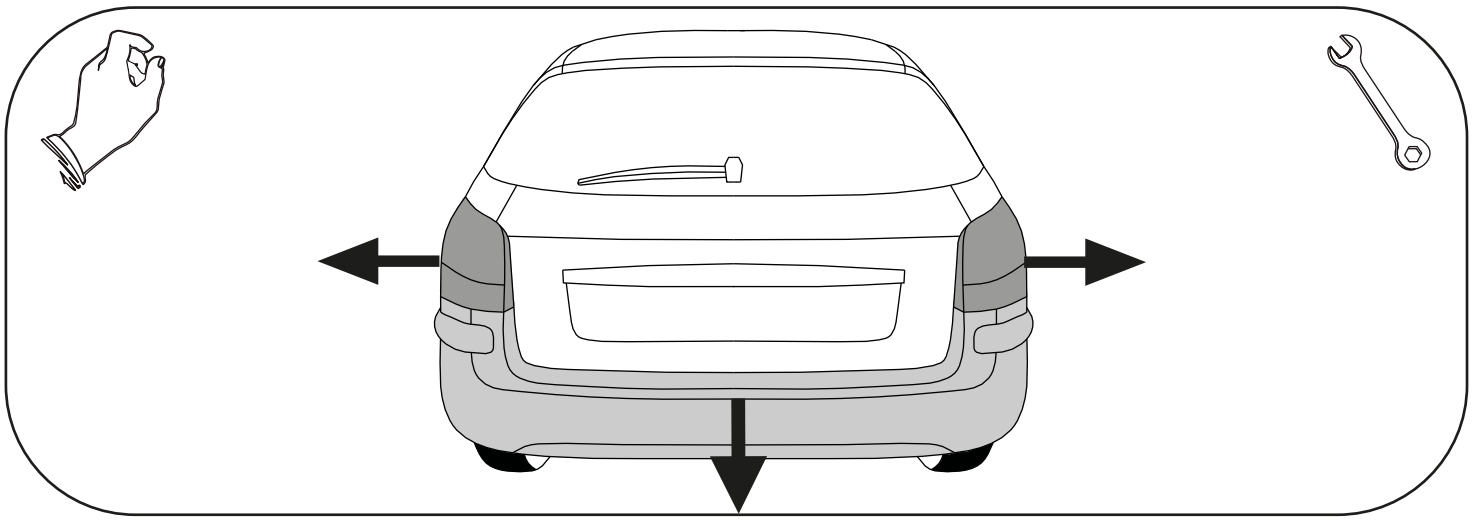

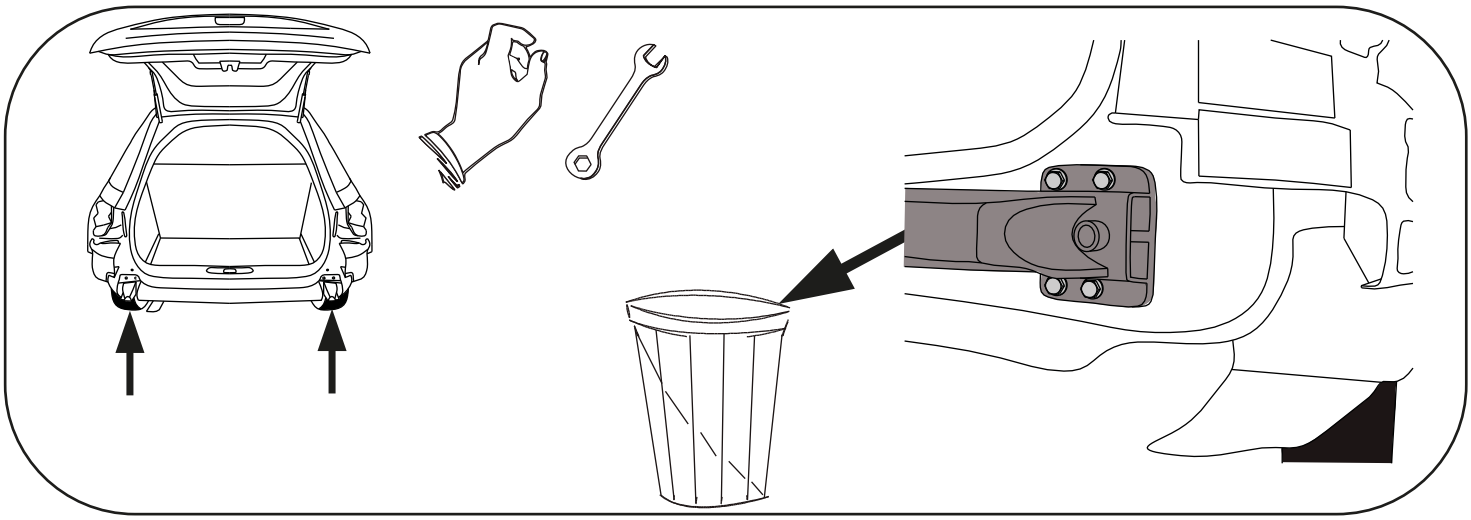

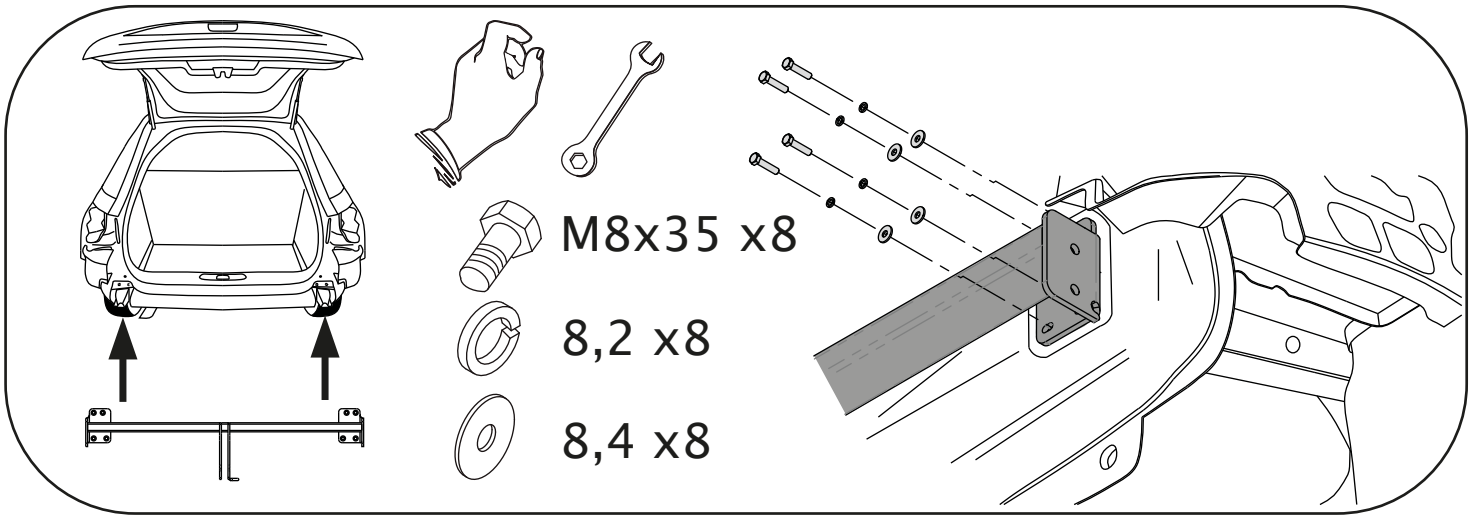
M8x35 x8
8,2 x8
8,4 x8

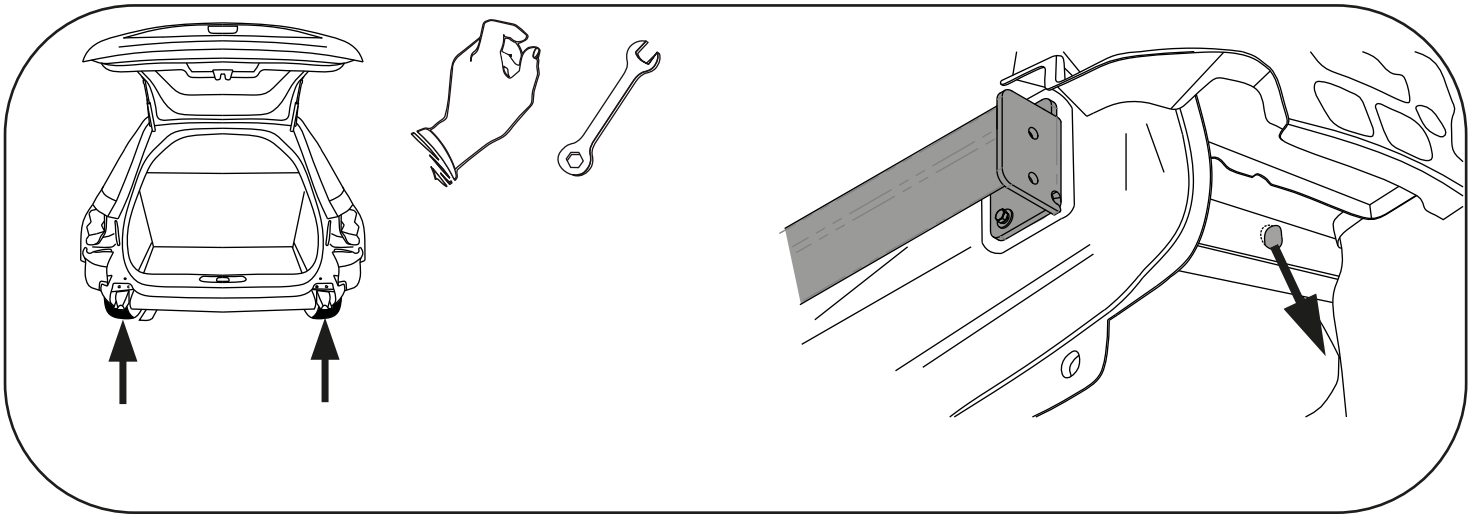

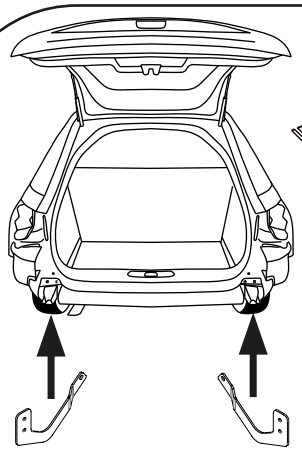

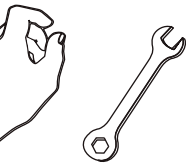

M12x40 x4

12,2 x4

13 x4

M12 x2

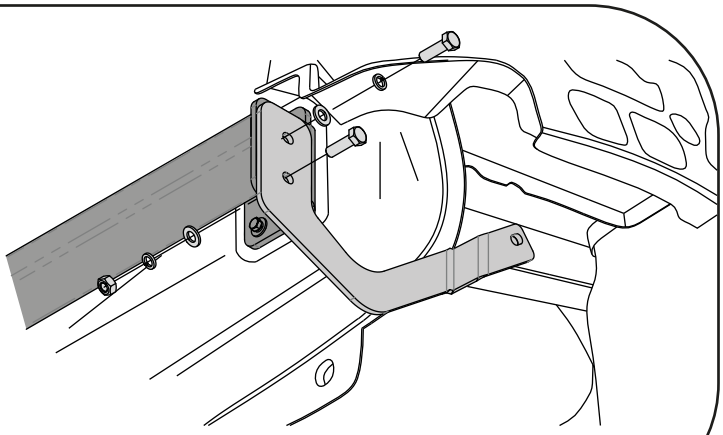

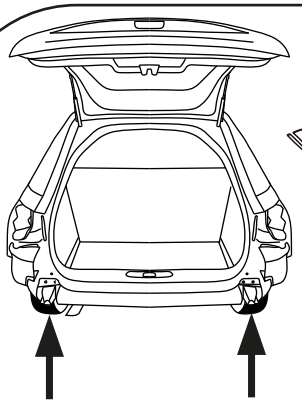

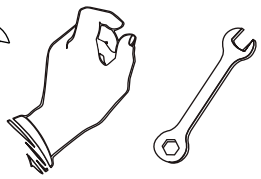

M10x35 x2

10,2 x2

10,5 x2

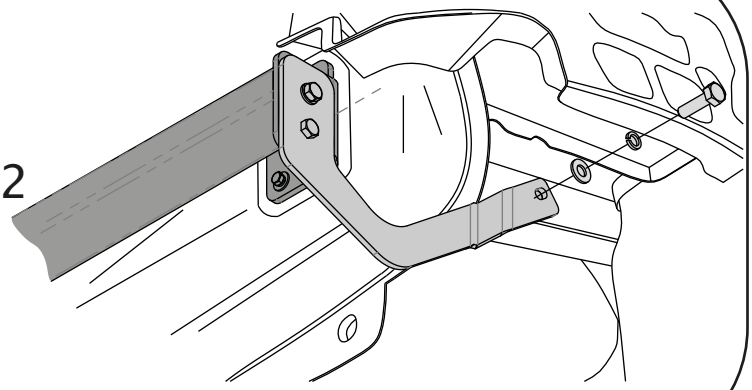



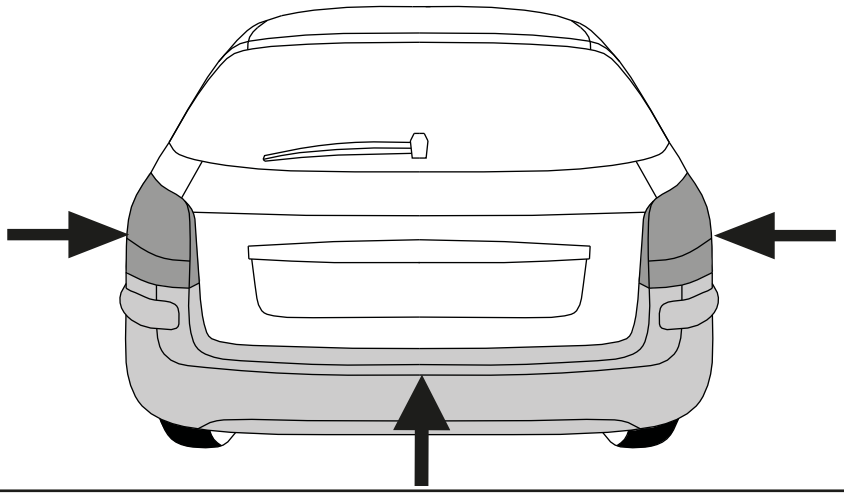



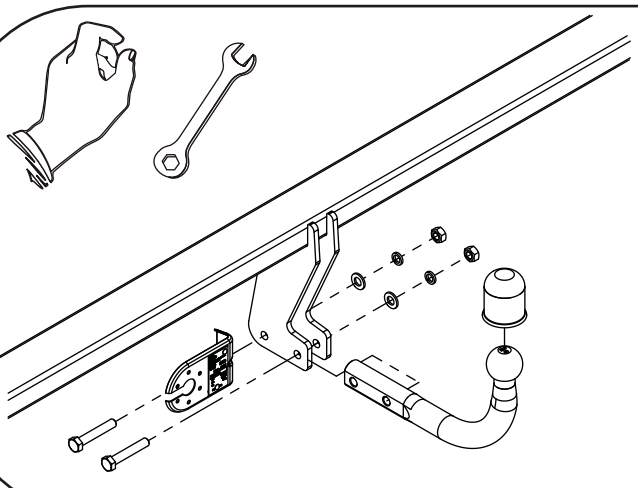



M12x70 x2



12,2 x2



13 x2

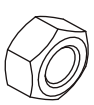

M12 x2