IMIOLA
HAKPOL

PEUGEOT 407 4D.

2004 –

Cat. No. **P/032**

e20 e20*94/20*0545*00

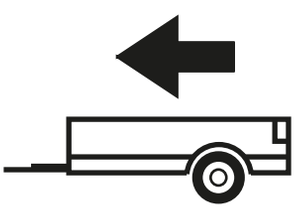

1600kg

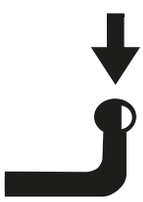

75kg

D = 9,55kN

D (kN) = $\dfrac{\text{MAX kg} \times \text{MAX kg}}{\text{MAX kg} + \text{MAX kg}}$ **x 0,00981**

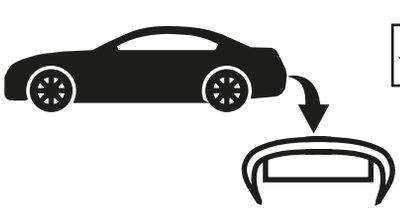



IMIOLA HAK-POL

96-111 KOWIESY, CHOJNATA 23A, POLAND

Tel. + 48 46 831 73 31, fax +48 831 74 29

e-mail: office@imiola.pl, www.imiola.pl

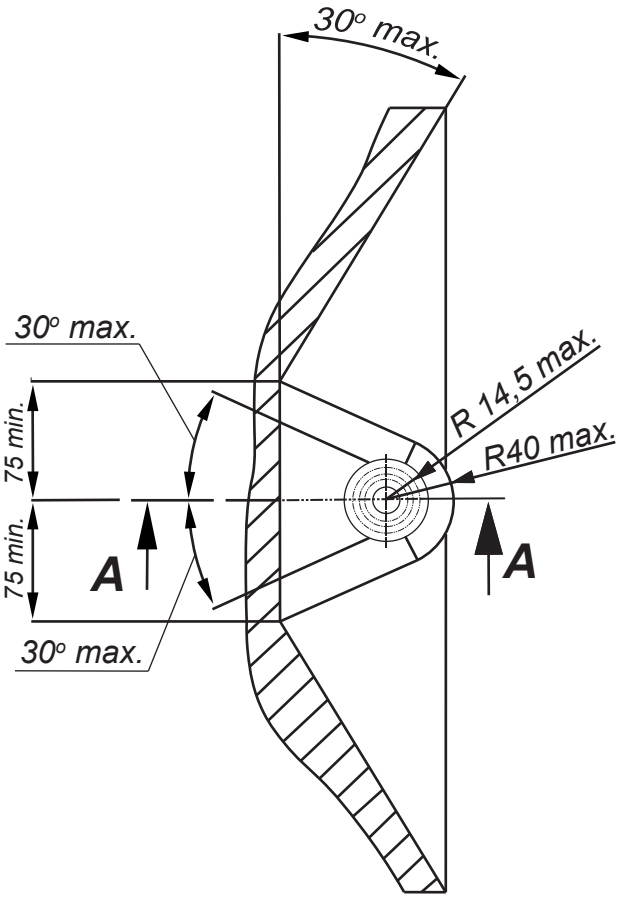

PRZEKRÓJ A-A

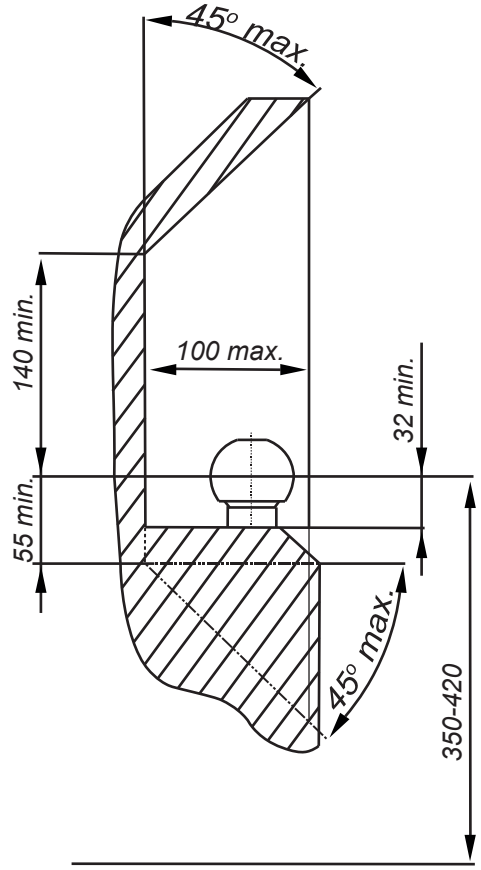

PL *Należy zagwarantować przestrzeń swobodną według załącznika VII, rysunek 25a/b Regulaminu EKG ONZ 55.01 przy dopuszczalnym ciężarze całkowitym pojazdu.*

GB *The clearance specified in appendix VII, diagram 25a/b of Regulation No. 55.01 UN EU must be guaranteed at laden weight of the vehicle.*

F *L'espace libre doit etre garanti conformement a l'annexe VII, illustration de la reglements 55.01 CE pour un poids total en charge autorise du vehicule.*

D *Der Freiraum nach Anhang VII, Abbildung 25a/b der Vorschriften 55.01 EG ist zu gew 25a/b ahrleistenbei zulassigem Gesamtgewichtdes Fahrzeuges.*

Moment skręcający dla śrub i nakrętek (8.8) Torgue settings for nuts and bolts (8.8)	
M8	25Nm
M10	55Nm
M12	85Nm
M14	135Nm
M16	195Nm

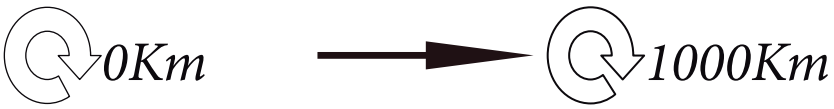

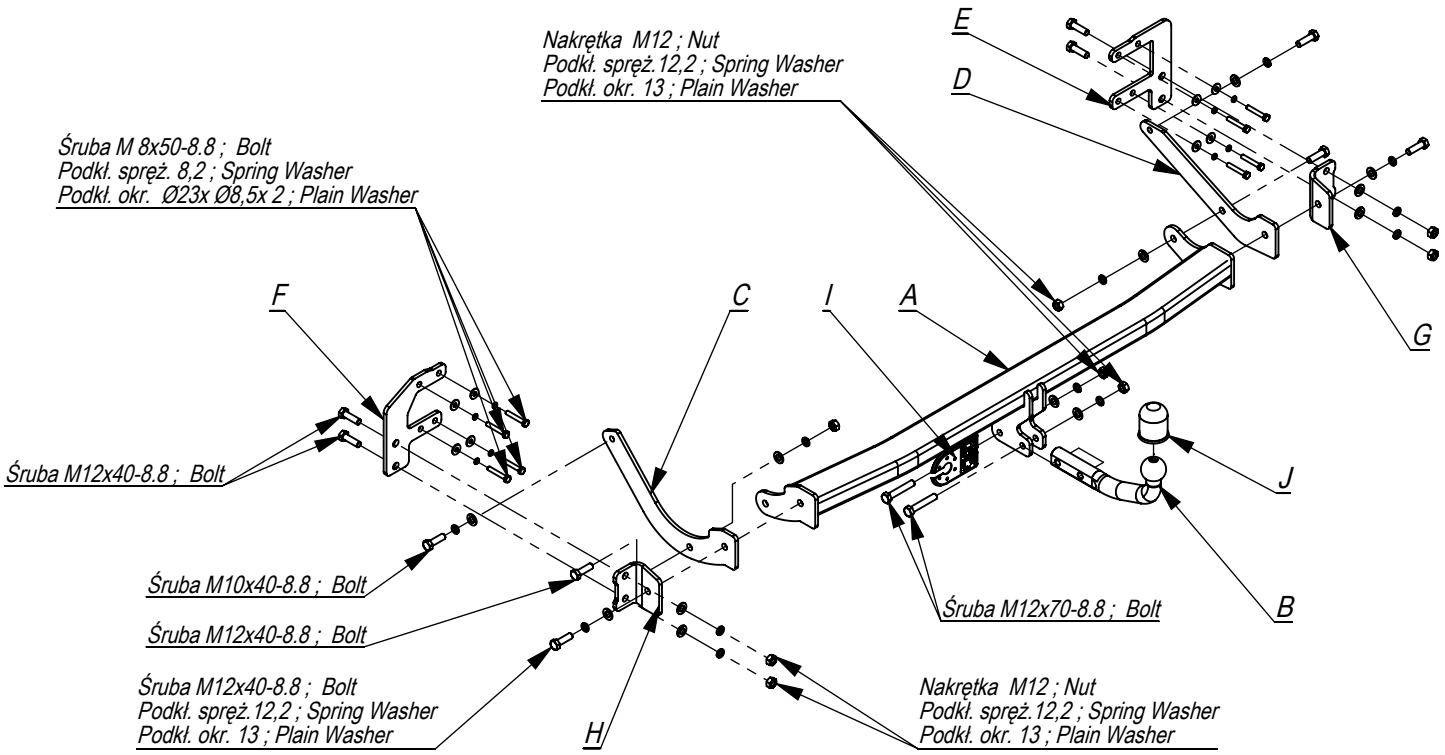

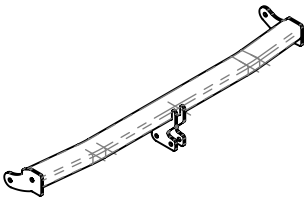	A	x1
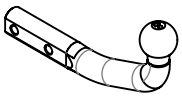	B	x1
	C	x1
	D	x1
	E	x1
	F	x1
	G	x1
	H	x1
	I	x1
	J	x1

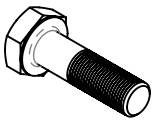	M12x70	2
	M12x40	8
	M10x40	2
	M8x50	8
	M12	8
	Ø23xØ8,5x2	8
	13	10
	10,5	2
	12,2	10
	10,2	2
	8,2	8

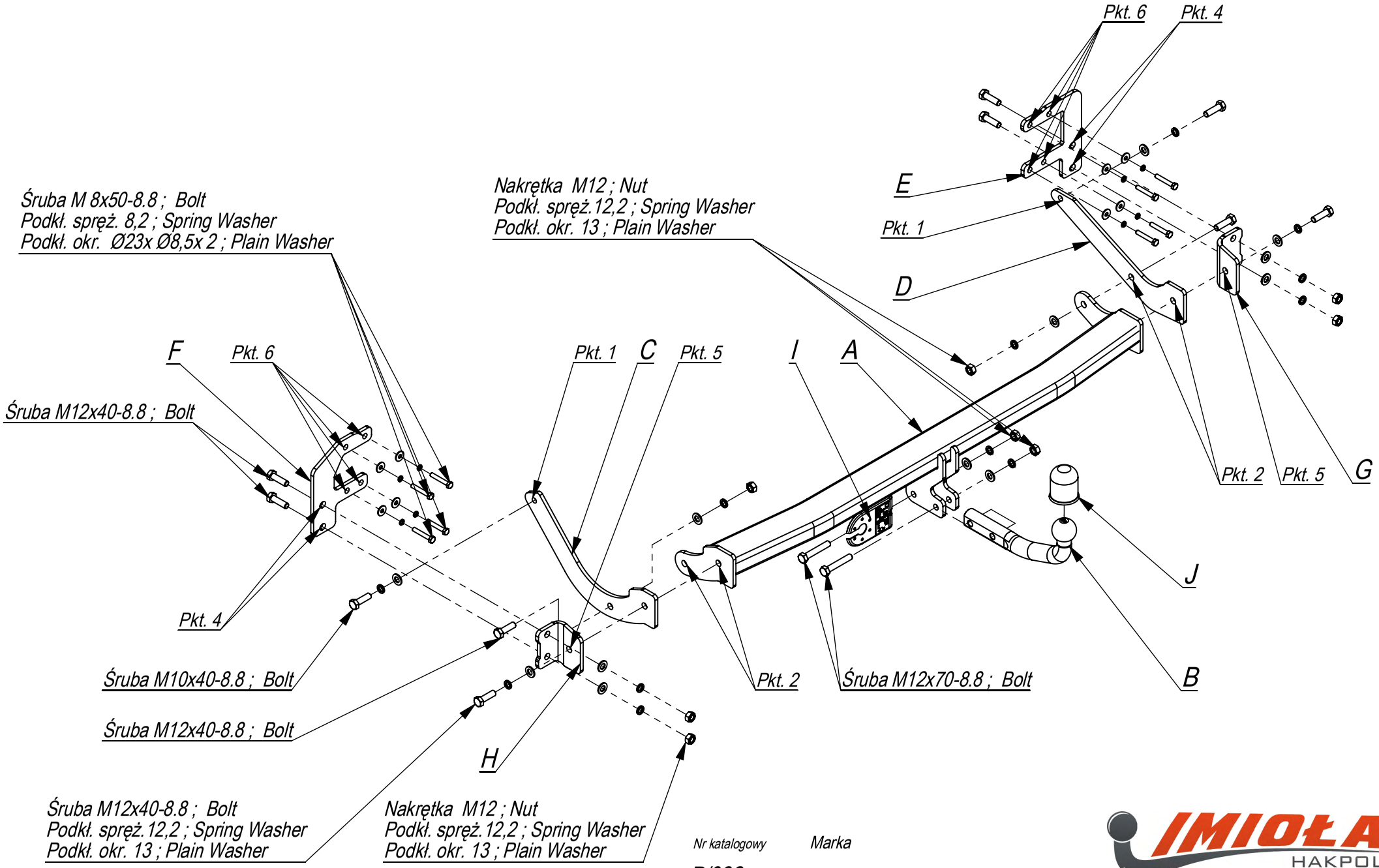

Nr katalogowy	Marka	
P/032	Peugeot 407 4 drz.	od 2004-

IMIOŁA HAKPOL
96-111 Kowiesy, Chojnata 23 A
tel. +48 46 831 73 31

- Odkręcić lampy, zderzak i belkę zderzeniową (nie będzie wykorzystana).
- Element E i F przykręcić lekko śrubami M8x50 8.8 (pkt 6) i element G i H śrubami M12x40 8.8 (pkt 4).
- Na zewnętrznych stronach podłużnic odszukać po jednym zaślepionym otworze M10. Udrożnić je.
- Elementy C i D przykręcić lekko śrubami M10x40 8.8 do podłużnic (pkt.1)
- Belkę haka A wsunąć między elementy C i D oraz przykręcić śrubami M12x40 8.8 (pkt 2,5)
- Dokręcić wszystkie śruby z momentem wg tabeli.
- Przykręcić zderzak i lampy.
- Przykręcić kulę i blachę gniazda elektrycznego śrubami M12x70 8.8.
- Podłączyć instalację elektryczną (zastosuj wiązkę z modułem).

- Unscrew the lamps, bumper and bumper bar (it will not be used any more).
- Screw slightly the elements E and F with bolts M8x50 8.8 (point 6) and the elements G and H with bolts M12x40 8.8 (point 4).
- Clear out the holes M10 which are located on the outside of the frame side members - one hole on each side.
- Screw the elements C and D to the frame side members with bolts M10x40 8.8 (point 1).
- Insert the main bar A between the elements C and D and screw with bolts M12x40 8.8 (point 2 and 5).
- Tighten all the bolts according to the torque setting- see the table.
- Assemble the bumper and lamps.
- Fix the ball and electric plate with bolts M12x70 8.8.
- Connect the electric wires (use the electronic module!).

- Dévisser les lampes, le pare-chocs et la poutre de choc (elle ne sera plus utilisée).
- Fixer les éléments E et F lég?rement avec les boulons M8x50 8.8 (rep?re 6) et les éléments G et H avec les vis M12x40 8.8 (rep?re 4).
- Sur les côtés externes des longerons, trouvez un trou borgne M10. Ouvre-les.
- Fixer lég?rement les éléments C et D avec les boulons M10x40 8.8 aux lisses (point 1)
- Enfiler la poutre du crochet A entre les éléments C et D et visser avec les boulons M12x40 8.8 (points 2, 5).
- Serrer tous les boulons avec un couple de serrage selon tableau.
- Vissez le pare-chocs et les lampes..
- Visser la boule et la tôle de la prise électrique avec les boulons M12x70 8.8..
- Connectez l'installation électrique (utiliser le faisceau électrique avec module).
-

- Die Rückleuchten, den Stoßfänger abschrauben und Den Stoßträger abschrauben (wird nicht mehr benötigt).
- Befestigen Sie die Elemente E und F mit den Schrauben M8x50 8.8 (Pos. 6) leicht und schrauben Sie dann die Elemente G und H mit den Schrauben M12x40 8.8 (Pos. 4) fest.
- Suchen Sie auf den Außenseiten der Stringer ein Blindloch M10. Öffne się.
- Befestigen Sie die Elemente C und D leicht mit den Schrauben M10x40 8.8 an den Stringern (Teil 1).
- Die Hakenstange A zwischen die Elemente C und D schieben und mit den Schrauben M12x40 8.8 (Pos. 2.5) befestigen.
- Ziehen Sie alle Schrauben mit dem Drehmoment gemäß der Tabelle an.
- Die Stoßstange und Rückleuchten anschrauben.
- Schrauben Sie die Kugel und den Steckdosenblech mit den Schrauben M12x70 8.8 an.
- Schließen Sie die Elektroinstallation an (verwenden Sie das Bündel mit dem Modul).

- Desenrosque las lámpara, el paragolpes y la barra de impacto (ya no se utilizará).
- Elementos E y F apretar ligeramente con tornillos M8x50 8,8 (punto 6) y los elementos G y H M12x40 8.8 con pernos (punto 4).
- En los lados externos de ambos largueros, encuentre un agujero ciego M10. Desbloquearlos.
- Apretar ligeramente los elementos C y D a los elementos del chasis con los tornillos M 10x40 (punto 6).
- Insertar la barra del gancho A entre los elementos C y D y apretar con tornillos M12x40 8.8 (puntos 2,5).
- Apretar todos los tornillos con el par según la tabla anterior.
- Fijar el parachoques y las lámparas.
- Atornille la bola y la placa de toma de corriente eléctrica con tornillos M12x70 8.8.
- Conectar el sistema eléctrico (utilizar la instalación del módulo).

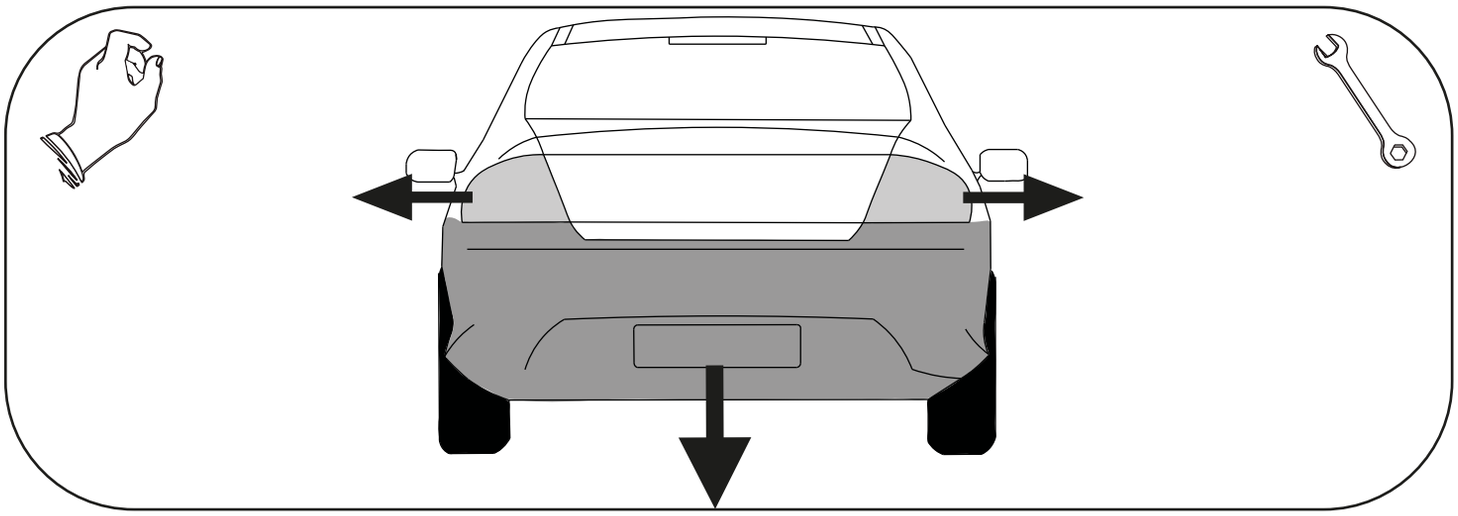

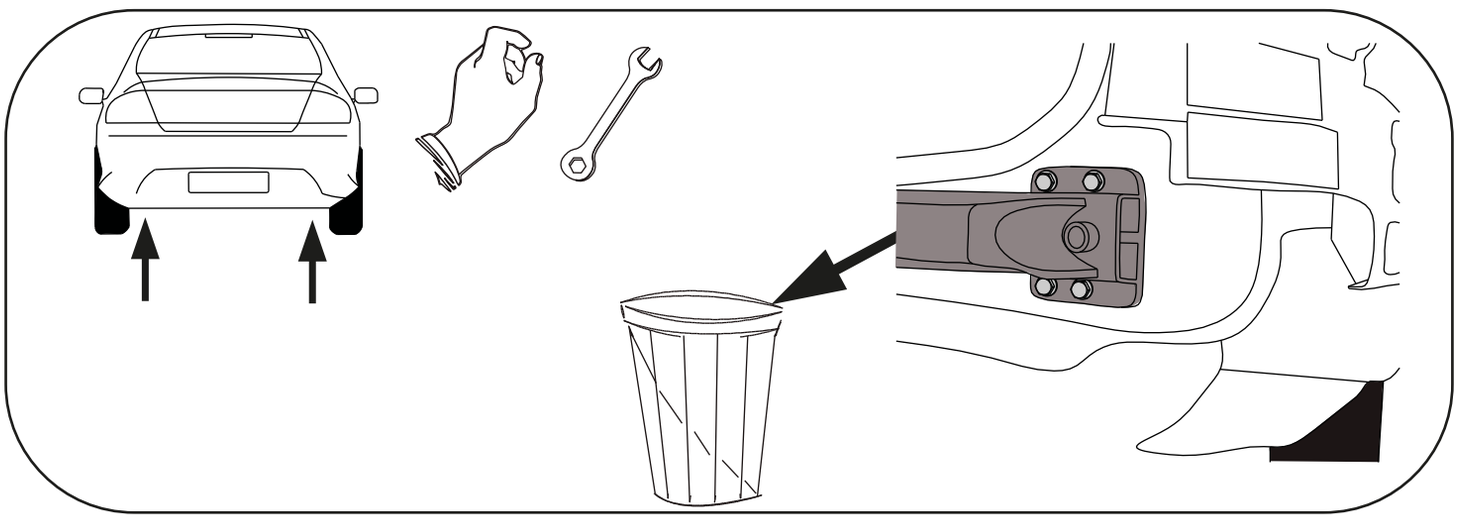

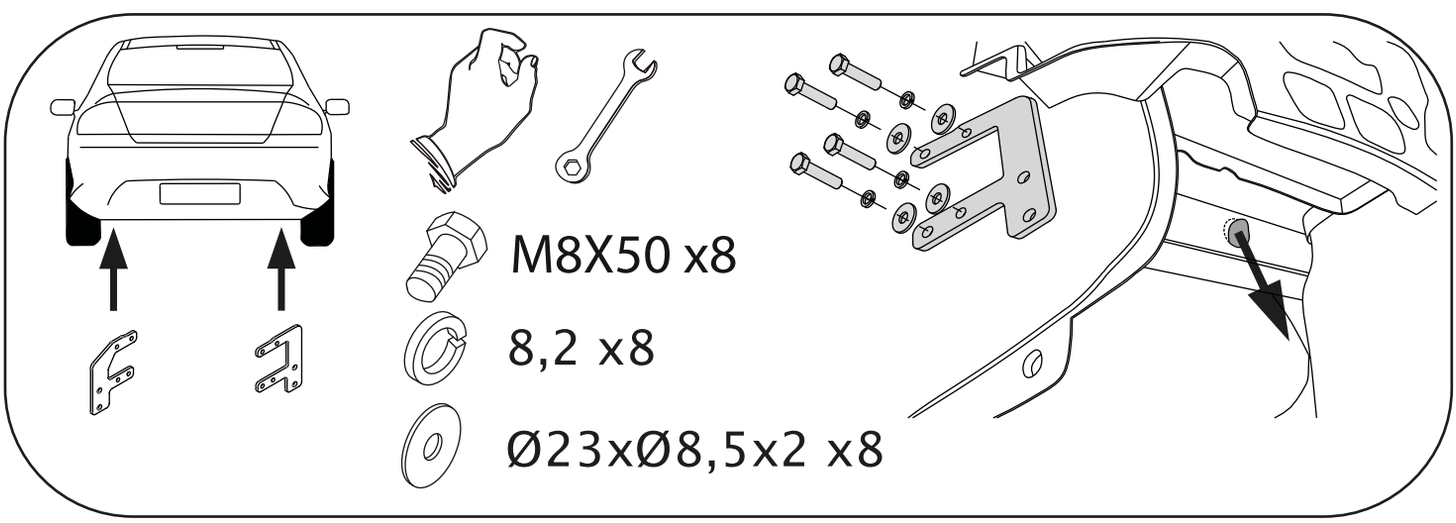
M8X50 x8
8,2 x8
Ø23xØ8,5x2 x8

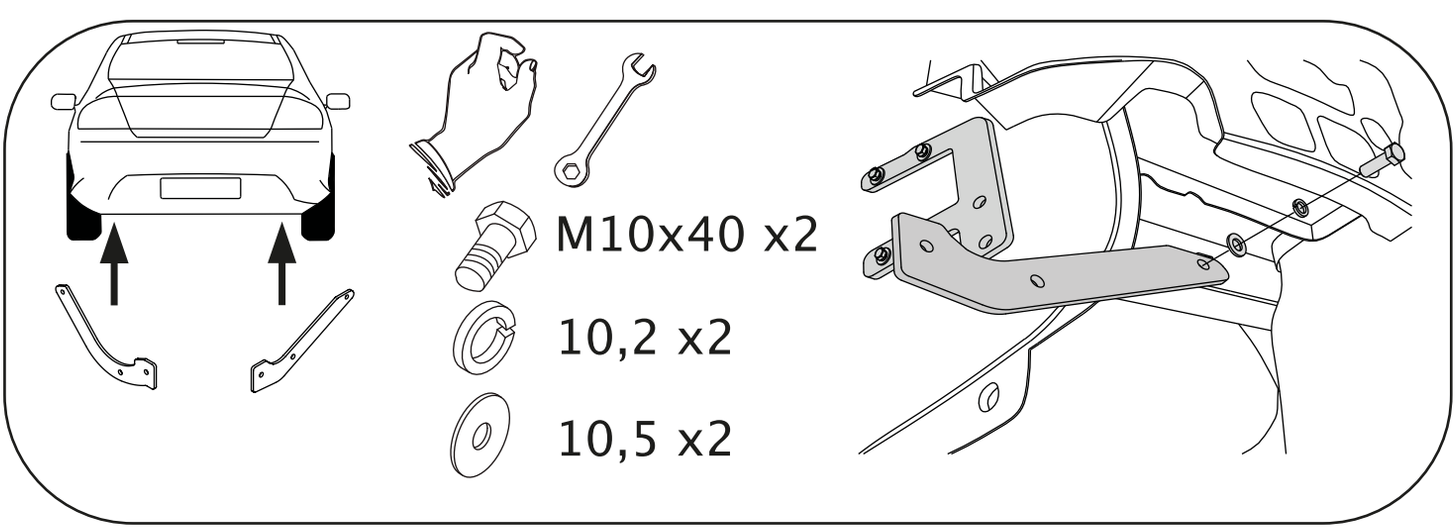
M10x40 x2
10,2 x2
10,5 x2

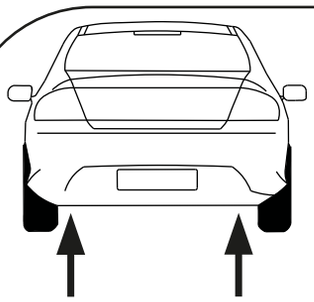

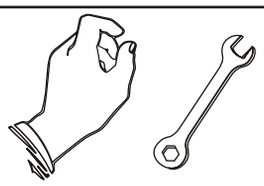

M12x40 x4

12,2 x4

13 x4

M12 x4

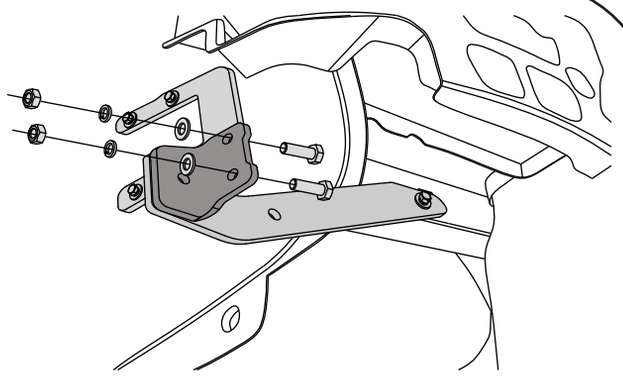

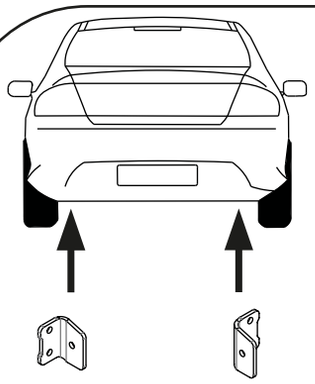

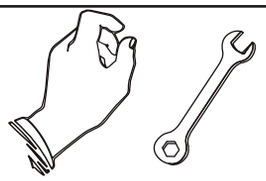

M12x40 x2

M12x40 x2

12,2 x4

13 x4

M12 x2

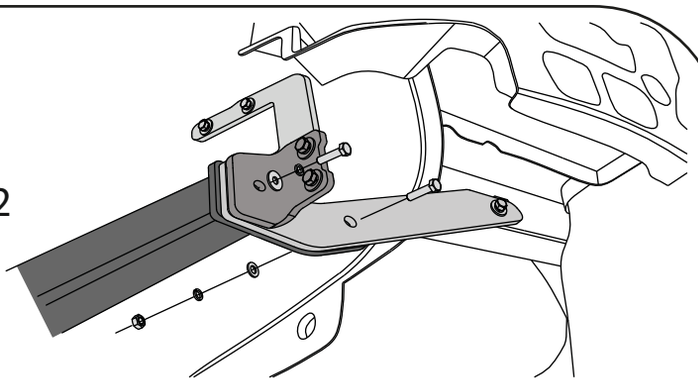



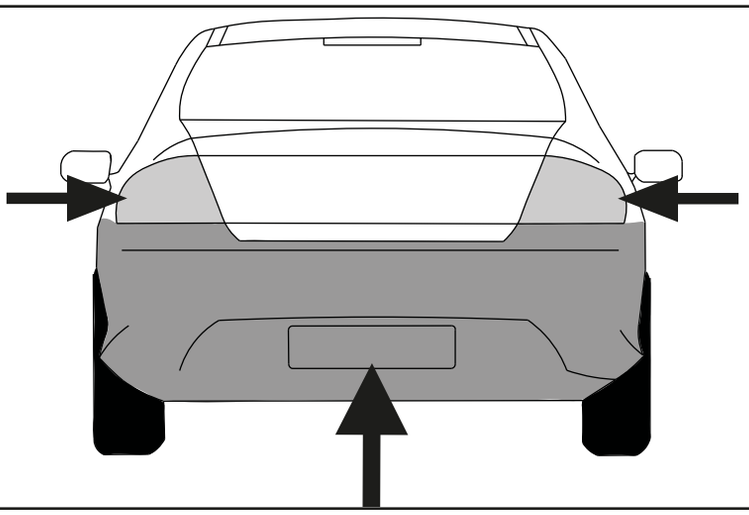



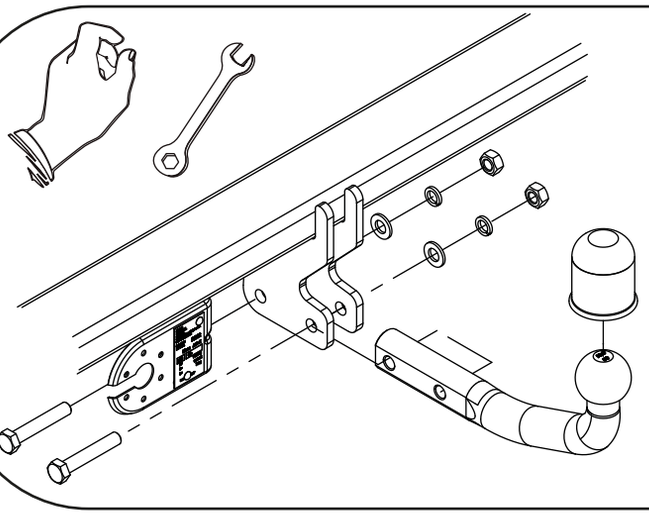



M12x70 x2



12,2 x2



13 x2



M12 x2