IMIOLA
HAKPOL

PEUGEOT 307 htb.
PEUGEOT 308 htb.

2001 -
2007 -

Cat. No. **P/021**

E20 E20 55R-01-1447

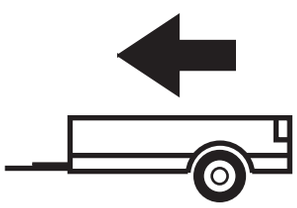

1700kg

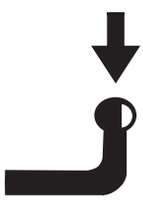

60kg

D = 8,06kN

D (kN) =



MAX kg x MAX kg

x 0,00981



MAX kg + MAX kg

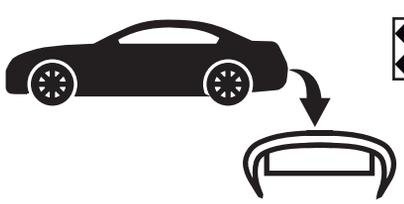



IMIOLA HAK-POL

96-111 KOWIESY, CHOJNATA 23A, POLAND

Tel. + 48 46 831 73 31, fax +48 831 74 29

e-mail: office@imiola.pl, www.imiola.pl

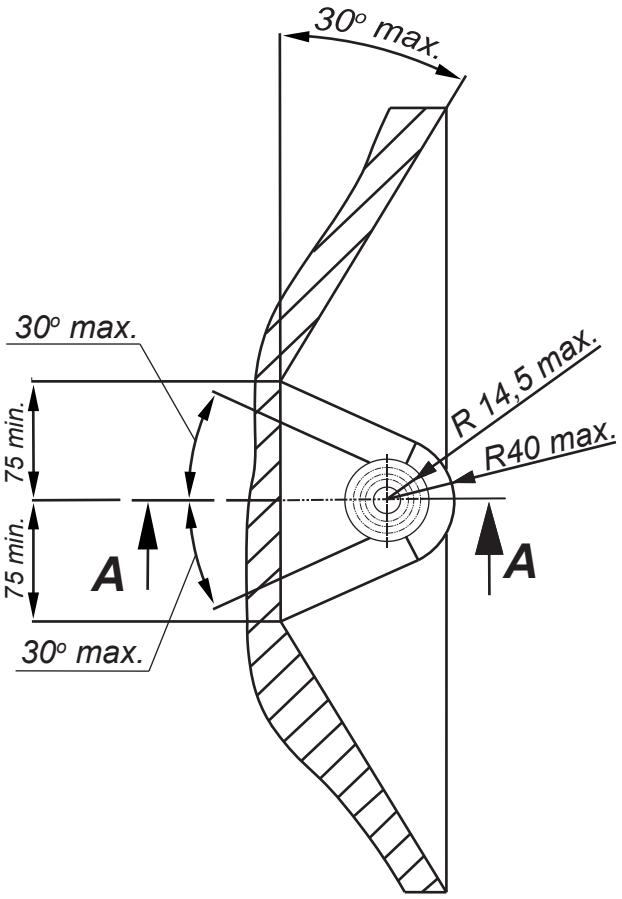

PRZEKRÓJ A-A

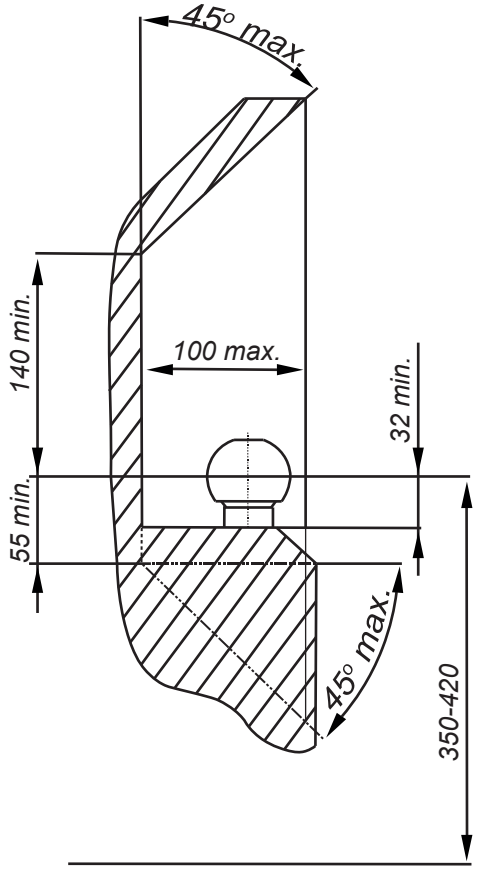

PL *Należy zagwarantować przestrzeń swobodną według załącznika VII, rysunek 25a/b Regulaminu EKG ONZ 55.01 przy dopuszczalnym ciężarze całkowitym pojazdu.*

GB *The clearance specified in appendix VII, diagram 25a/b of Regulation No. 55.01 UN EU must be guaranteed at laden weight of the vehicle.*

F *L'espace libre doit etre garanti conformement a l'annexe VII, illustration de la reglements 55.01 CE pour un poids total en charge autorise du vehicule.*

D *Der Freiraum nach Anhang VII, Abbildung 25a/b der Vorschriften 55.01 EG ist zu gew 25a/b ahrleistenbei zulassigem Gesamtgewichtdes Fahrzeuges.*

Moment skręcający dla śrub i nakrętek (8.8) Torgue settings for nuts and bolts (8.8)	
M8	25Nm
M10	55Nm
M12	85Nm
M14	135Nm
M16	195Nm

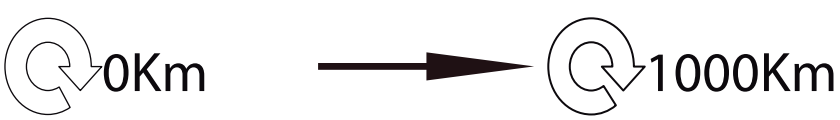

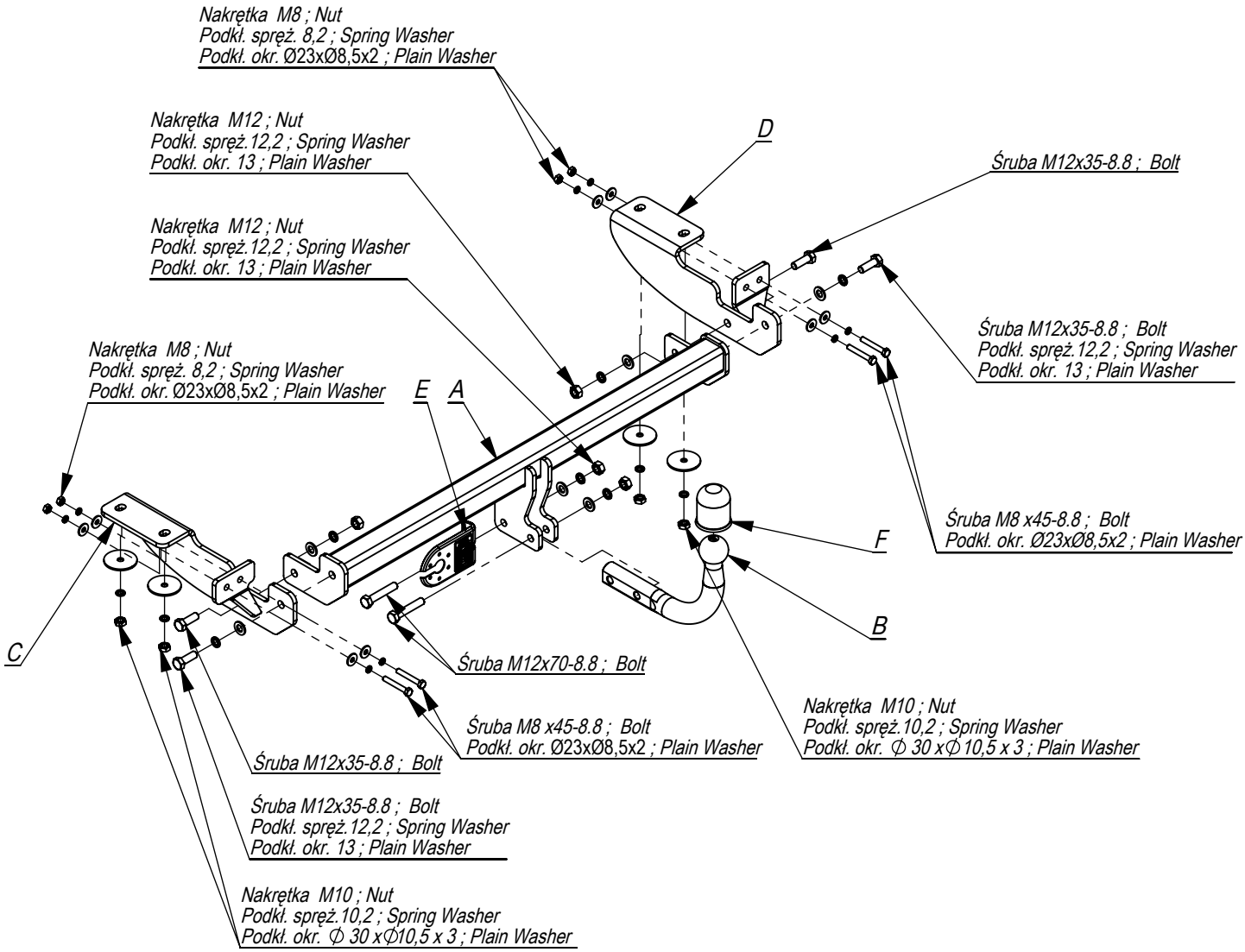

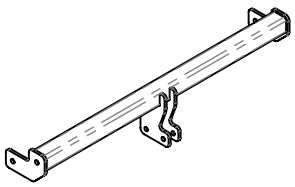	A	x1
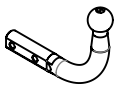	B	x1
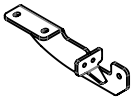	C	x1
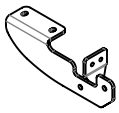	D	x1
	E	x1
	F	x1

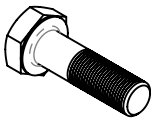	M12x70	2
	M12x35	4
	M8x45	4
	M12	4
	M10	4
	M8	4
	Ø30xØ10,5x3	4
	Ø23xØ8,5x2	8
	13	6
	12,2	6
	10,2	4
	8,2	4

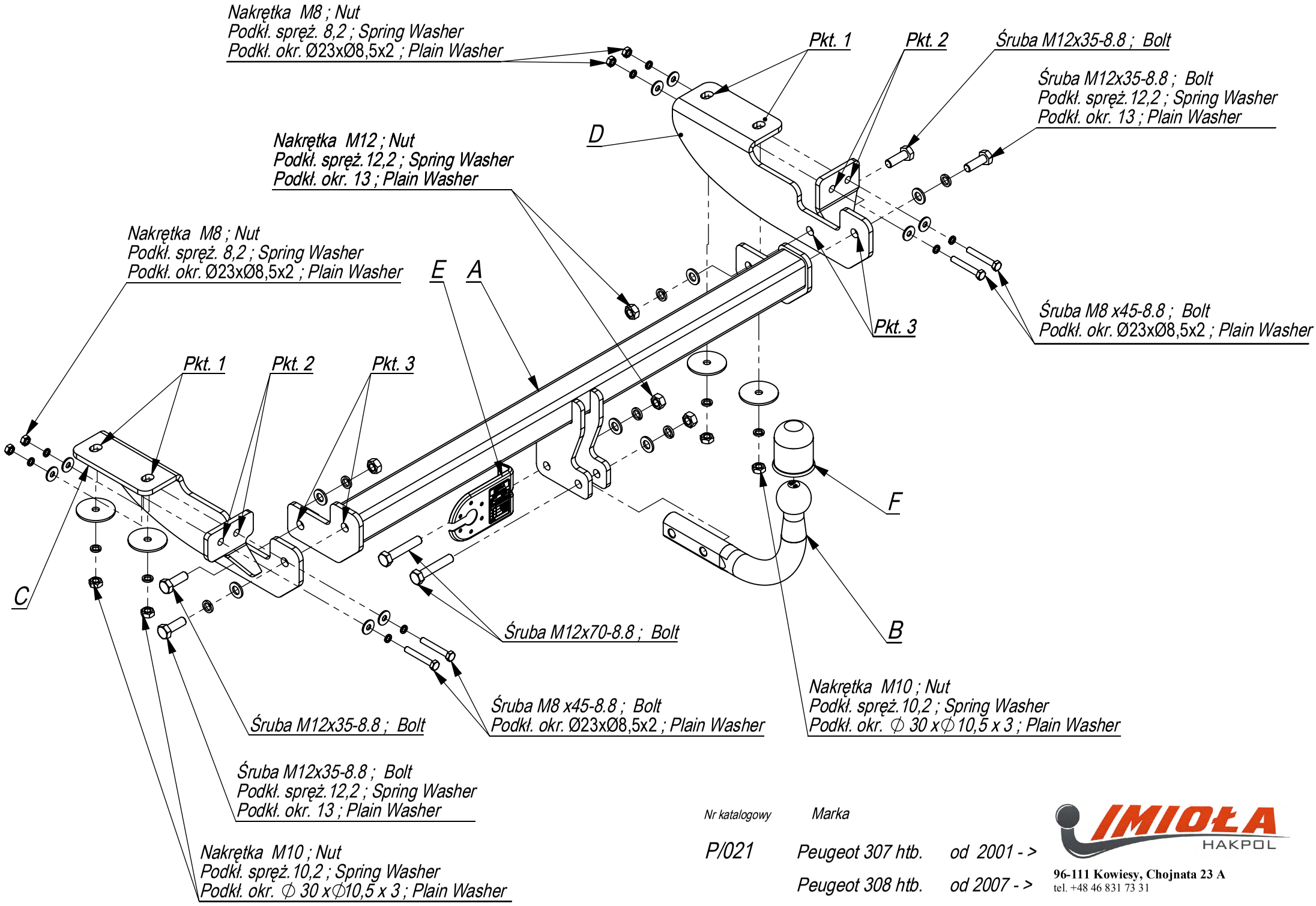

Nr katalogowy	Marka		
P/021	Peugeot 307 htb.	od 2001 - >	
	Peugeot 308 htb.	od 2007 - >	

IMIOŁA HAKPOL
96-111 Kowiesy, Chojnata 23 A
tel. +48 46 831 73 31

- Odkręcić zderzak.
- Od tylnego pasa odkręcić belkę zderzeniową (nie będzie już wykorzystana).
- Elementy zaczepu C i D przykręcić lekko do podłużnic, na wystające śruby nakrętkami M10 (pkt 1) oraz do tylnego pasa śrubami M8x45 8.8 (pkt 2).
- Do elementów zaczepu C i D przykręcić belkę zaczepu A śrubami M12x35 8.8 (pkt 3).
- Dokręcić wszystkie śruby z momentem wg tabeli.
- Przykręcić zderzak.
- Przykręcić kulę i blachę gniazda elektrycznego.
- Podłączyć instalację elektryczną.

- Unscrew the bumper.
- Unscrew the bumper bar from the rear belt (it will not be used any more).
- Screw slightly the elements C and D to the metal clamps, on the protruding bolts with nuts M10
- (point 1) and to the rear belt with bolts M8x45 8.8 (point 2).
- Screw the main bar A to the elements C and D with bolts M12x35 8.8 (point 3).
- Tighten all the bolts according to the torque setting- see the table.
- Screw the bumper.
- Fix the ball and electric plate.
- Connect the electric wires.

- Dévisser le pare-chocs
- Déposer le butoir de l'ail arriere de voiture, (il ne sera plus utilisé).
- Serrez legerement les élements du crochet C et D aux longerons par boulons avec des ecrous M10 (point 1) et a la ceinture arri?re par les boulons M8x45 8.8 (point 2).
- Serrez les ocle du Rochet A au Rochet C et D par les boulons M12x35 8.8 (point 3).
- Serrer tous les boulons avec un couple de serrage selon tableau.
- Serrez le pare-choc.
- Visser le crochet d'attelage et socle de prise électriquepar.
- Raccorder le circuit électrique.

- Die Anhängerkupplung abschrauben.
- Von dem hinteren Karosseriestreifen den Stoßbalken abschrauben, wird nicht wieder gebraucht.
- Die Tragteile C und D an die Längsträger auf die herausragenden Schrauben mit den Muttern M10 (Punkt 1) und an den hinteren Karosseriestreifen mit den Schrauben M8x45 8.8 (Punkt 2) locker anschrauben.
- An die Tragteile C und D den Querbalken A mit den Schrauben M12x35 8.8 (Punkt 3) anschrauben.
- Alle Schrauben mit dem in der Tabelle angegebenem Drehmoment festziehen.
- Die Stoßstange anschrauben.
- Die Kugel und die Steckdosenhalterung mit den anschrauben.
- Die Elektroinstallation anschließen.

- Desenrosque el parachoques.
- Desenrosque la barra de impacto (ya no es necesario).
- Fijar los elementos C y D a los largueros con tuercas M10 (punto 1) y a la correa trasera con tornillos M8x45 (punto 2).
- Apretar una barra el ganchode remolque A con los tornillos M12x35 8.8 (punto 3).
- Apretar todos los tornillos con el par según la tabla anterior.
- Fijar el parachoques.
- Atornille la bola y la placa de toma de corriente eléctrica. con tornillos M12x70 8.8.
- Conectar la instalación eléctrica.

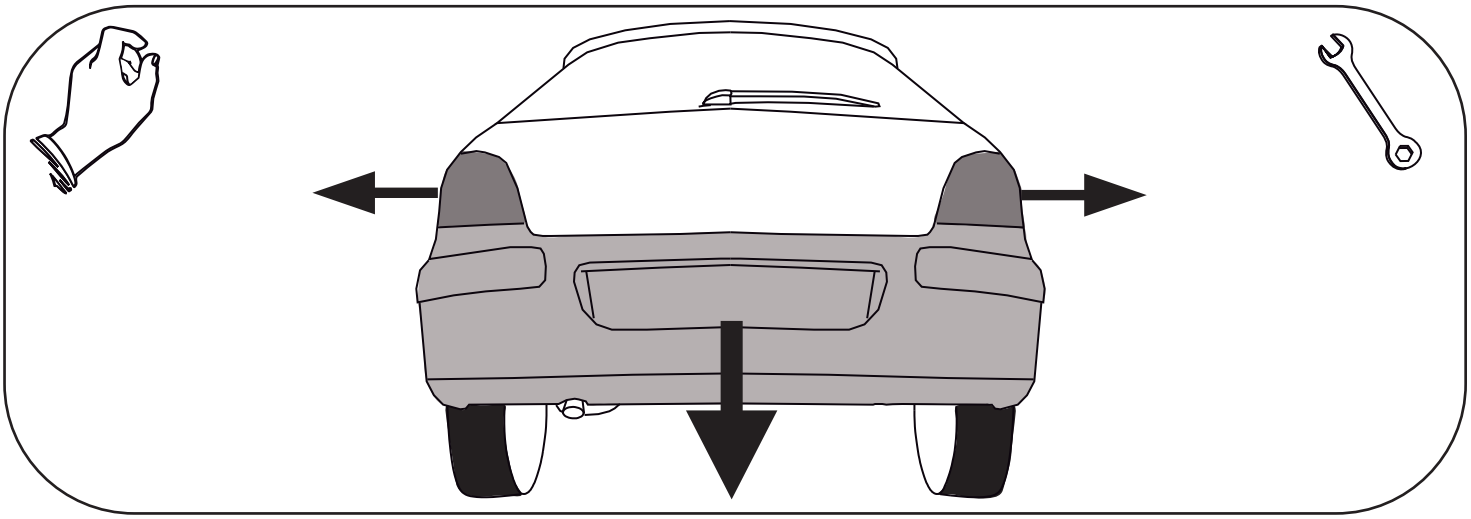

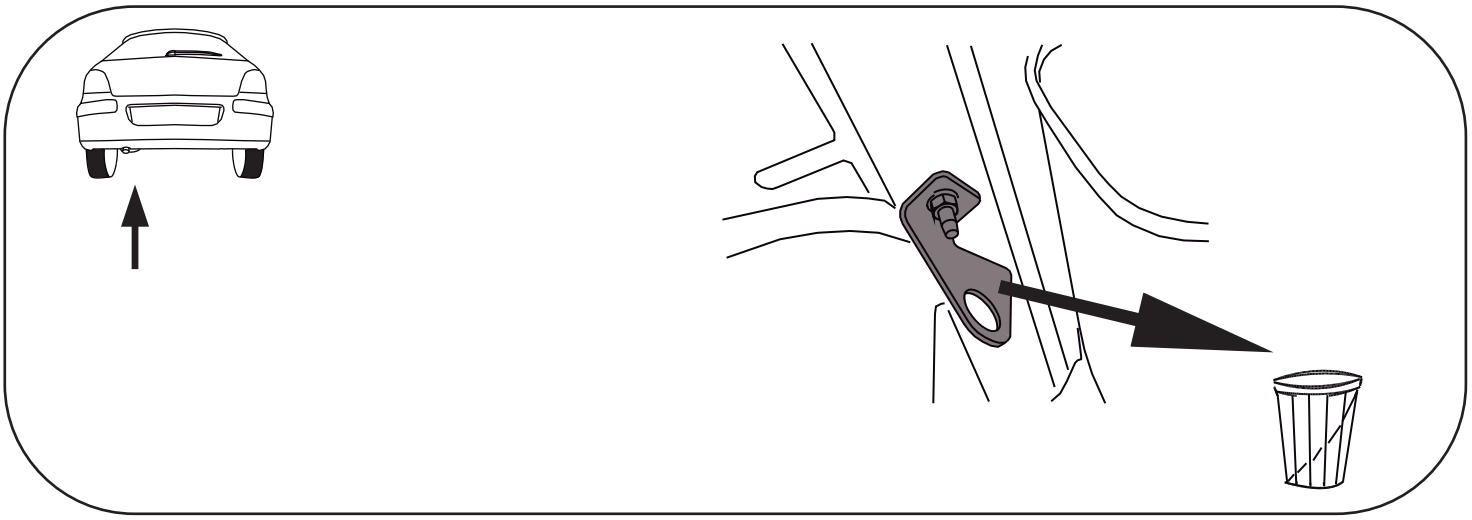

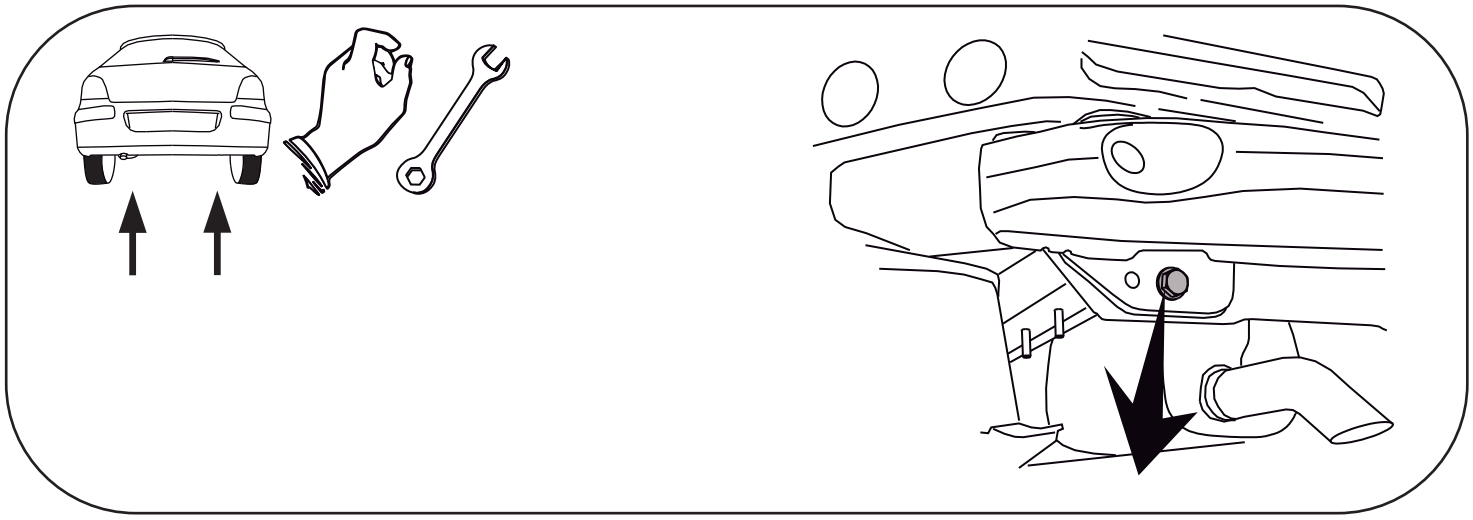

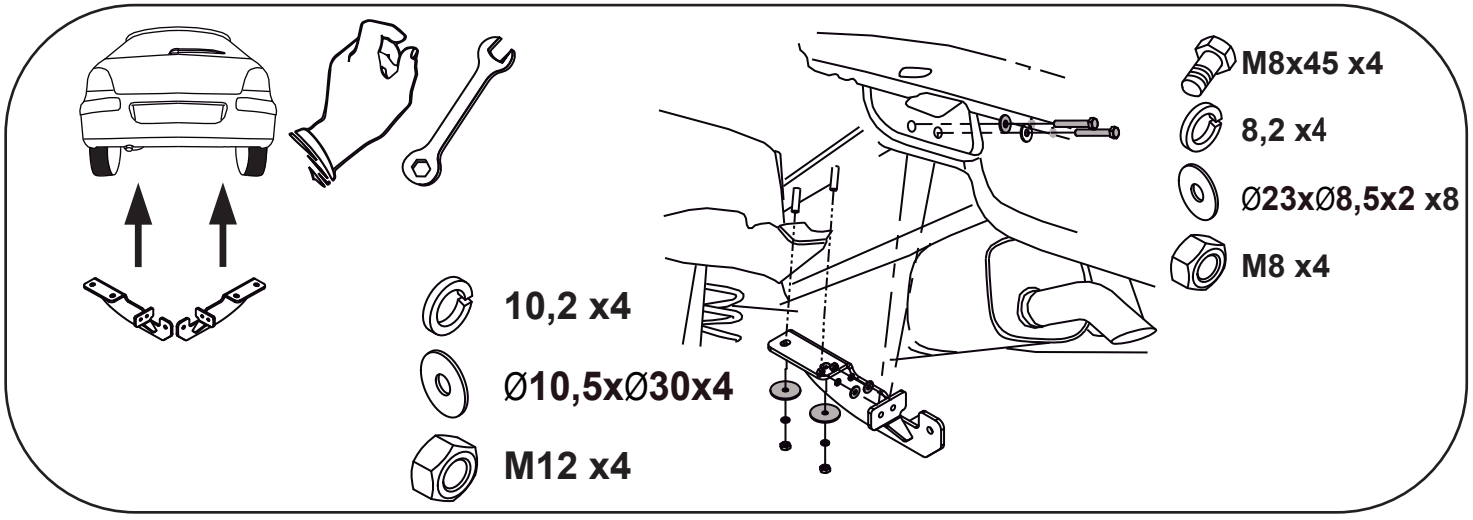
M8x45 x4
8,2 x4
Ø23xØ8,5x2 x8
M8 x4
10,2 x4
Ø10,5xØ30x4
M12 x4

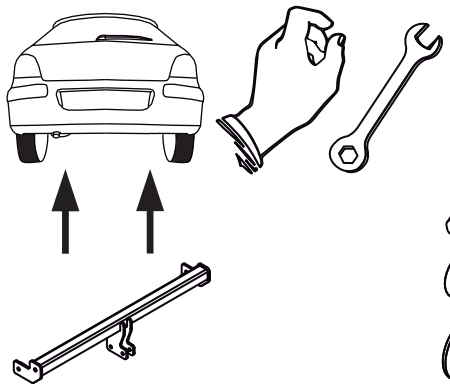



M12x35 x4



12,2 x4



13 x4



M12 x2

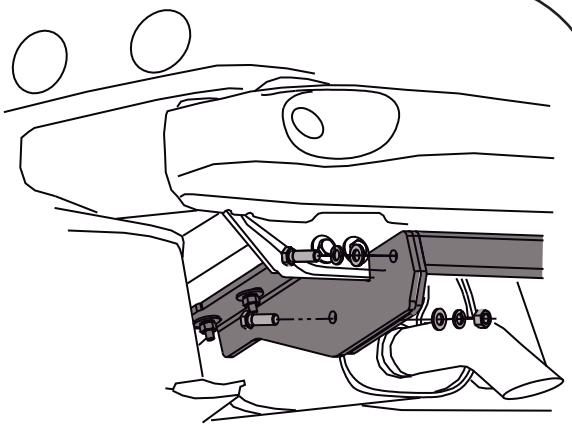



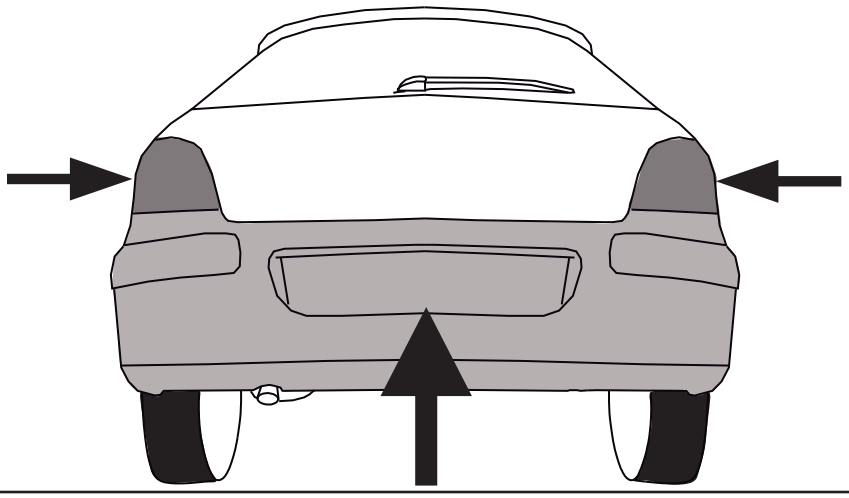



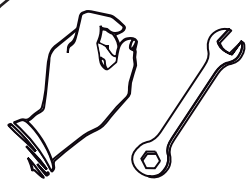



M12x70 x2



12,2 x2



13 x2

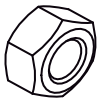

M12 x2