IMIOLA
HAKPOL

OPEL MERIVA

2003-2010

Cat. No. **O/035**

E20 E20 55R-01 3047

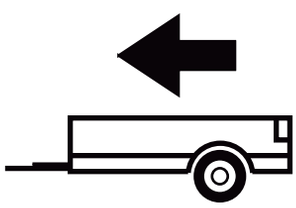

1360kg

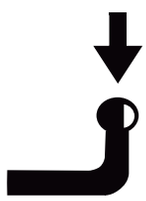

60kg

D = 7,6kN

D (kN) = $\dfrac{\text{MAX kg} \times \text{MAX kg}}{\text{MAX kg} + \text{MAX kg}}$ **x 0,00981**

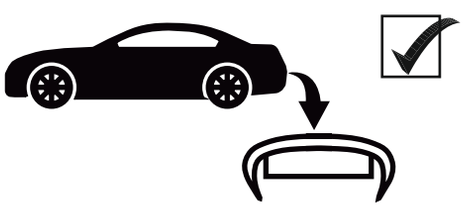



IMIOLA HAK-POL

96-111 KOWIESY, CHOJNATA 23A, POLAND

Tel. + 48 46 831 73 31, fax +48 831 74 29

e-mail: office@imiola.pl, www.imiola.pl

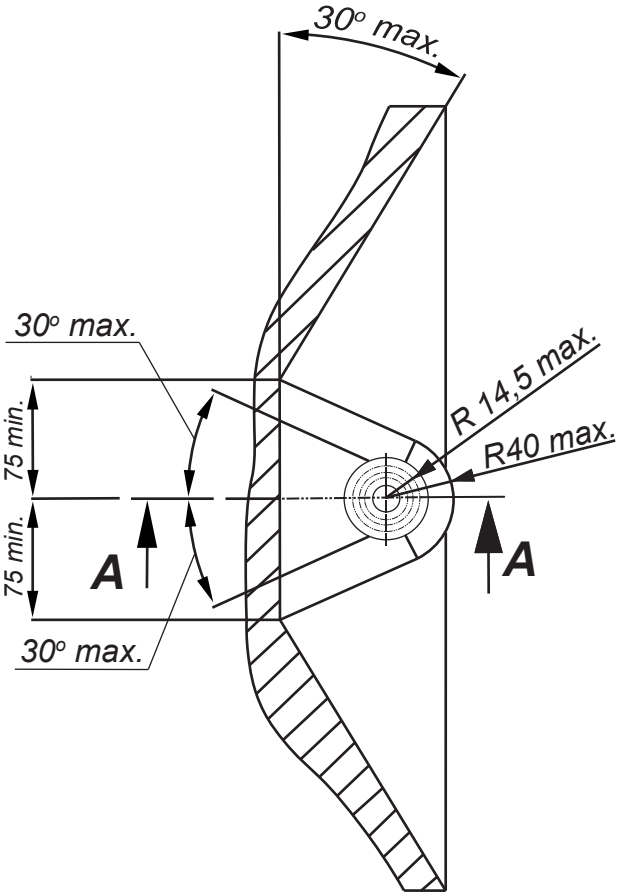

PRZEKRÓJ A-A

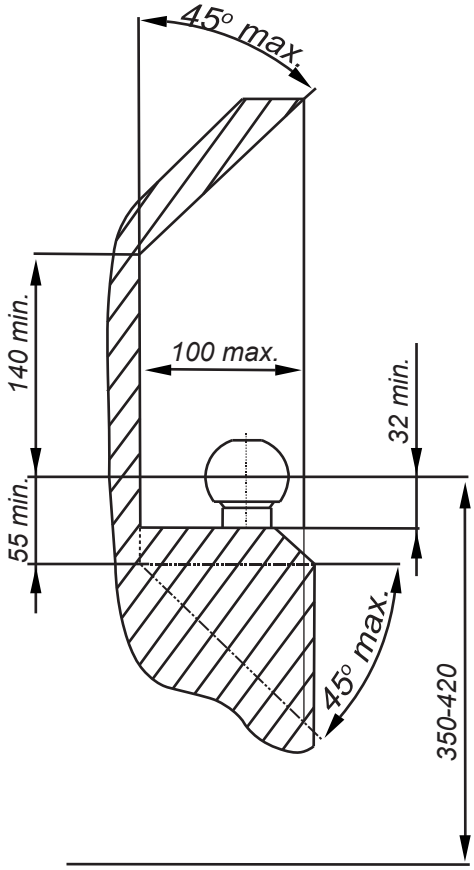

PL *Należy zagwarantować przestrzeń swobodną według załącznika VII, rysunek 25a/b Regulaminu EKG ONZ 55.01 przy dopuszczalnym ciężarze całkowitym pojazdu.*

GB *The clearance specified in appendix VII, diagram 25a/b of Regulation No. 55.01 UN EU must be guaranteed at laden weight of the vehicle.*

F *L'espace libre doit etre garanti conformement a l'annexe VII, illustration de la reglements 55.01 CE pour un poids total en charge autorise du vehicule.*

D *Der Freiraum nach Anhang VII, Abbildung 25a/b der Vorschriften 55.01 EG ist zu gew 25a/b ahrleistenbei zulassigem Gesamtgewichtdes Fahrzeuges.*

Moment skręcający dla śrub i nakrętek (8.8) Torgue settings for nuts and bolts (8.8)	
M8	25Nm
M10	55Nm
M12	85Nm
M14	135Nm
M16	195Nm

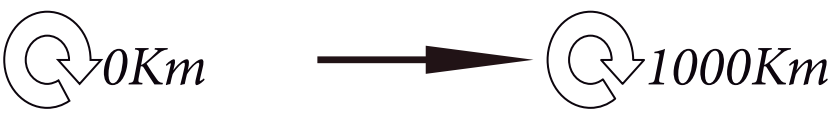

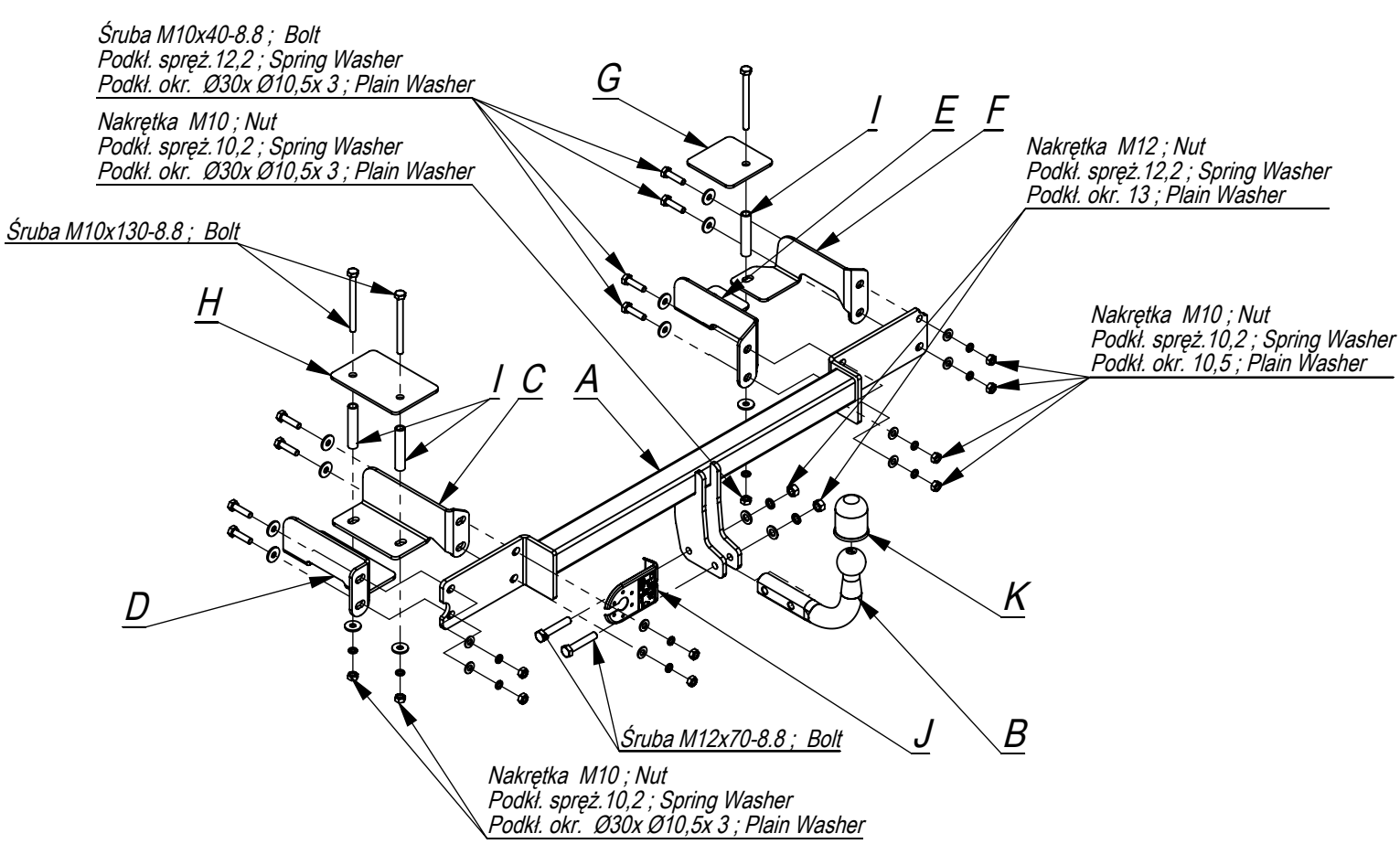

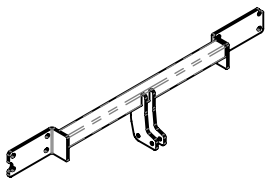	A	x1
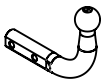	B	x1
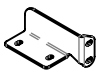	C	x1
	D	x1
	E	x1
	F	x1
	G	x1
	H	x1
	I	x3
	J	x1
	K	x1

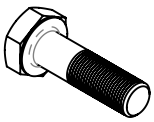	M12x70	2
	M10x130	3
	M10x40	8
	M12	2
	M10	11
	Ø30xØ10,5x3	11
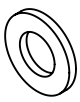	13	2
	10,5	8
	12,2	2
	10,2	11

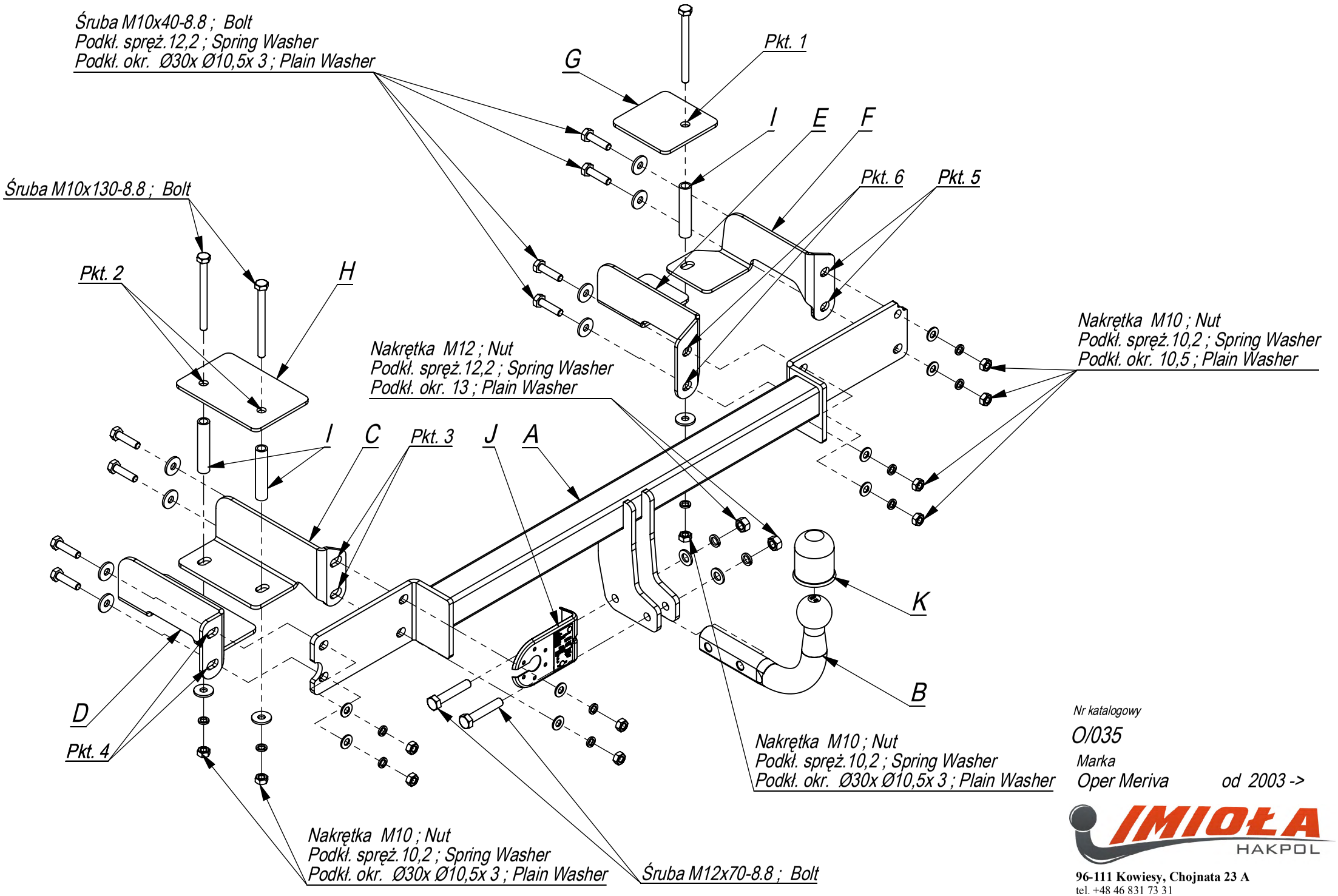

Nr katalogowy

O/035

Marka

Oper Meriva od 2003 ->

IMIOŁA HAKPOL
96-111 Kowiesy, Chojnata 23 A
tel. +48 46 831 73 31

- Odkręcić zderzak oraz metalowe wypełnienie zderzaka (nie będzie już montowane).
- Z bagażnika wyjąć wykładzinę oraz usunąć boczne ścianki.
- Przyłożyć belkę haka A do tylnego pasa tak, aby otwory w haku pokryły się z technologicznymi otworami w samochodzie, a następnie skręcić z elementami C i D oraz E i F śrubami M10x40 8.8 (pkt 3, 4, 5 i 6).
- Przewiercić w bagażniku, w miejscach fabrycznie zaznaczonych otwory 17 mm. Włożyć w nie śruby M10x120 8.8, tuleje dystansowe L=85 oraz nakładki i skręcić z elementami C i D, E i F (pkt 1 i 2).
- Włożyć wykładzinę do bagażnika.
- Dokręcić wszystkie śruby z momentem wg tabeli.
- Wyciąć w dolnej części zderzaka fragment 110x50.
- Przykręcić zderzak.
- Przykręcić kulę i blachę gniazda elektrycznego śrubami M12x70 8.8.
- Podłączyć instalację elektryczną.

- Unscrew the bumper and metal filling of the bumper (it will not be used any more).
- Take out the covering from the boot and remove side panels.
- Put the main bar A to the rear belt in this way so the holes in the tow bar agree with the technological holes in the car, next screw with the elements C, D and E, F śrubami M10x40 8.8 (points 3, 4, 5 and 6).
- Drill the holes 17 mm in the boot, in the marked points. Put the bolts M10x120 8.8, distance sleeves L=85 and plates in these holes and screw with the elements C, D and E, F (point 1 and 2).
- Put the covering to the boot.
- Tighten all the bolts according to the torque setting- see tha table.
- Cut out the fragment 110x50 in the lower part of the bumper.
- Screw the bumper.
- Fix the ball and electric plate with bolts M12x70 8.8.
- Connect the electric wires.

- Dévisser le pare-chocs et le remplissage en métal du pare-chocs (il ne sera plus utilisé).
- Enlever le revetement du coffre et enlever les parois latérales.
- Mettre la poutre du crochet d'attelage A a la bande postérieure pour que les trous dans le crochet d'attelage soient adjacents aux trous technologiques dans la voiture et ensuite visser avec les éléments C et D et serrer avec les boulons M10x40 8.8 (point 3,4,5 et 6) aux éléments E et F.
- Forer des trous dans le coffre dans des lieux détérminés par le constructeur, au diametre de 17 mm. Inserer les boulons M10x120 8.8, les douilles a vis L=85 et serrer les rondelles avec les éléments C et D, E et F (point 1 et 2).
- Remettre le revetement dans la coffre.
- Serrer tous les boulons avec un couple de serrage selon tableau.
- Ouvrir la partie basse de pare-chocs de 110x50.
- Przykręcić zderzak.
- Visser la boule et la tôle de la prise electrique avec les boulon M12x70 8.8.
- Raccorder le circuit électrique.

- Die Stoßstange und die Metall Stoßstangeschürze demontieren, wird nicht wieder montiert.
- Aus dem Kofferraum die Kofferraumverkleidung herausnehmen, die Seitenwände entfernen.
- Den Querbalken A an den hinteren Karosseriestreifen so anlegen, dass die Öffnungen in der Anhängerkupplung sich mit den vom Werk aus im Wagen vorhandenen Öffnungen decken, dann mit den Tragteilen C und D und E, F, mit den Schrauben M10x40 8.8 (Punkt 3,4,5,6) verschrauben.
- Im Kofferraum, in den vom Werk aus markierten Stellen die Öffnungen a17mm ausführen. Die Schrauben M10x120 8.8, die Distanzhülsen L=85 und die Laschen in diese Öffnungen stecken und mit den Tragteilen C,D,E,F (Punkt 1,2) verschrauben.
- Die Kofferraumverkleidung in den Kofferraum einlegen.
- Alle Schrauben mit dem in der Tabelle angegebenem Drehmoment festziehen.
- Im unteren Teil der Stoßstange, ein Teil 110x50 ausschneiden.
- Die Stoßstage anschrauben.
- Die Kugel und die Steckdosenhalterung mit den Schrauben M12x70 8.8 anschrauben.
- Die Elektroinstallation anschließen.

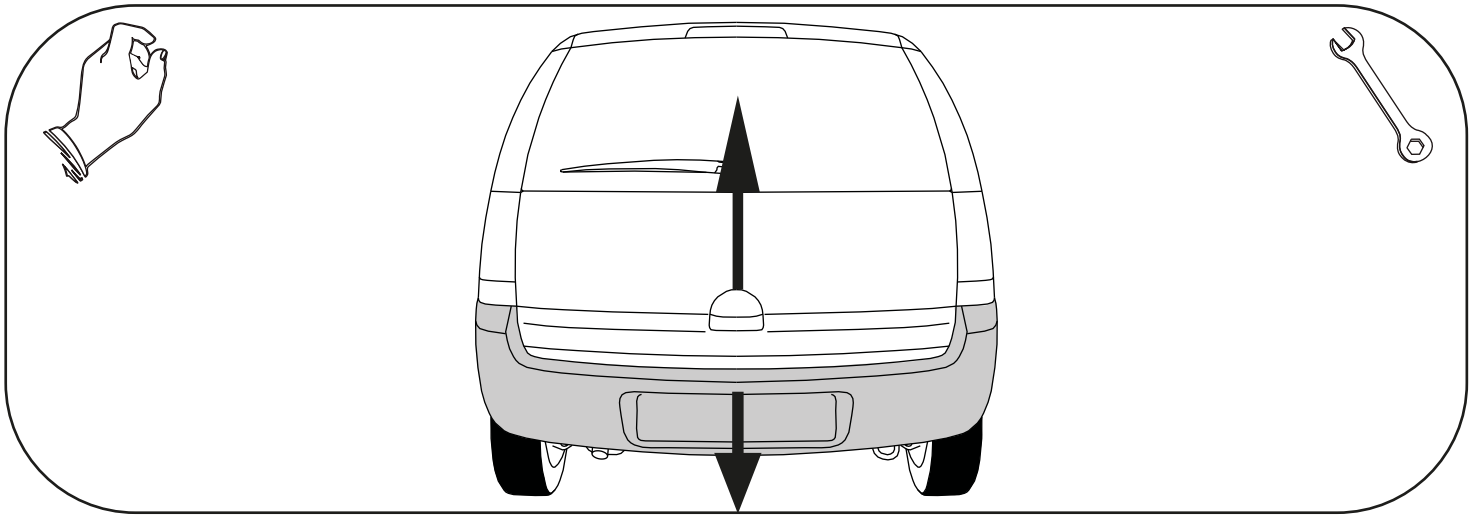

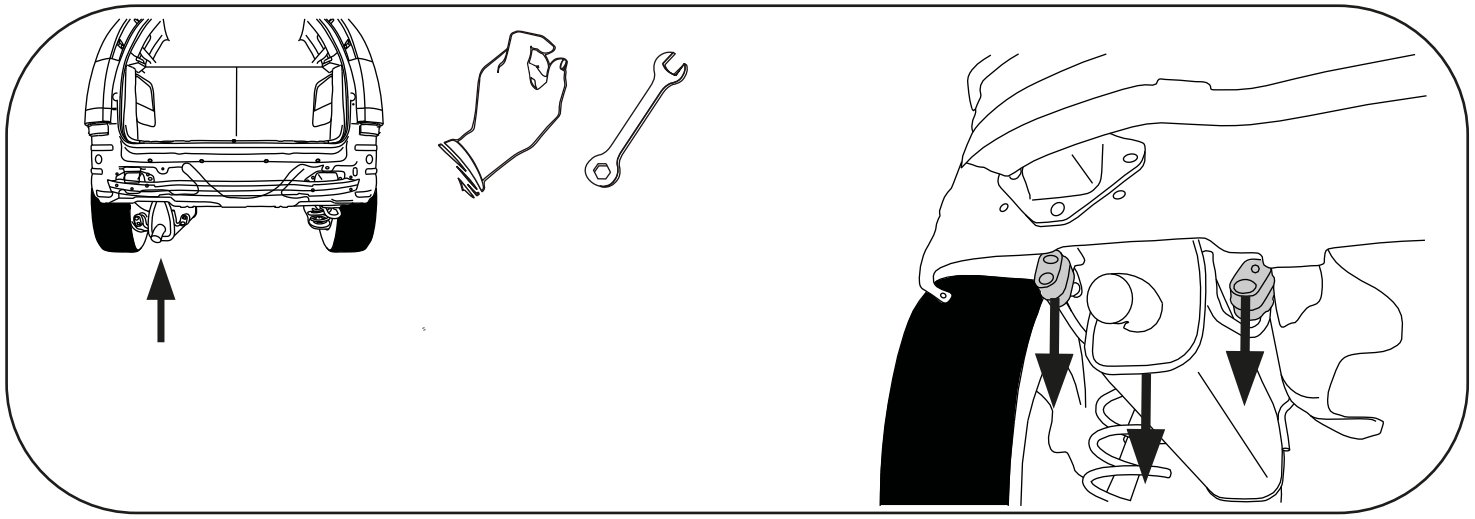

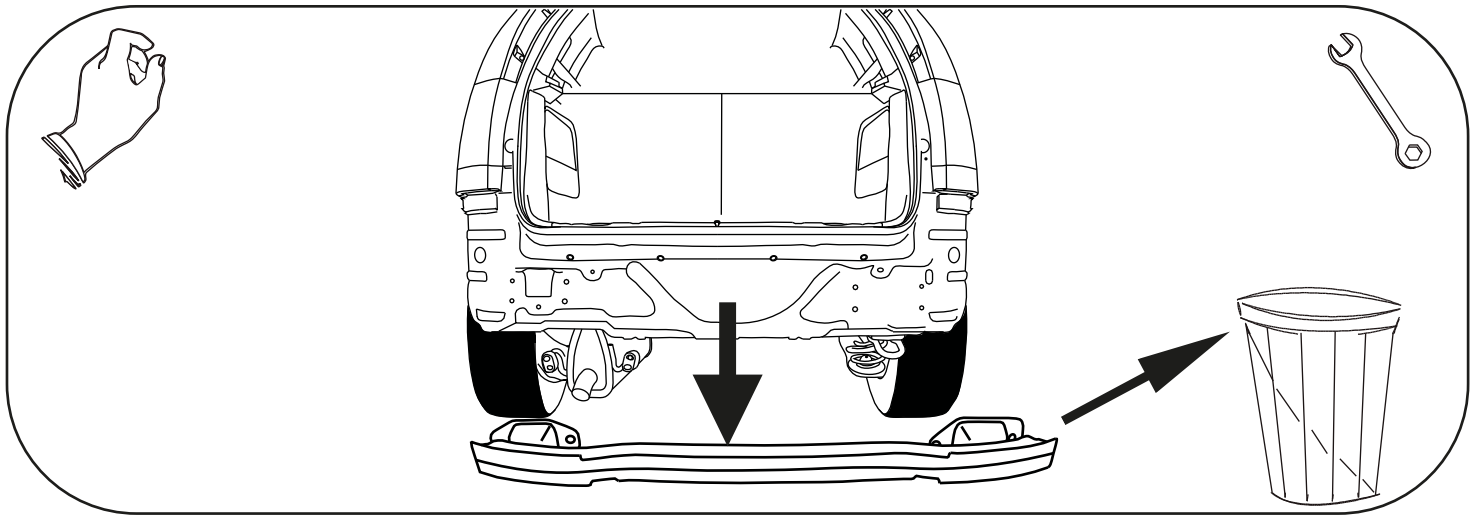

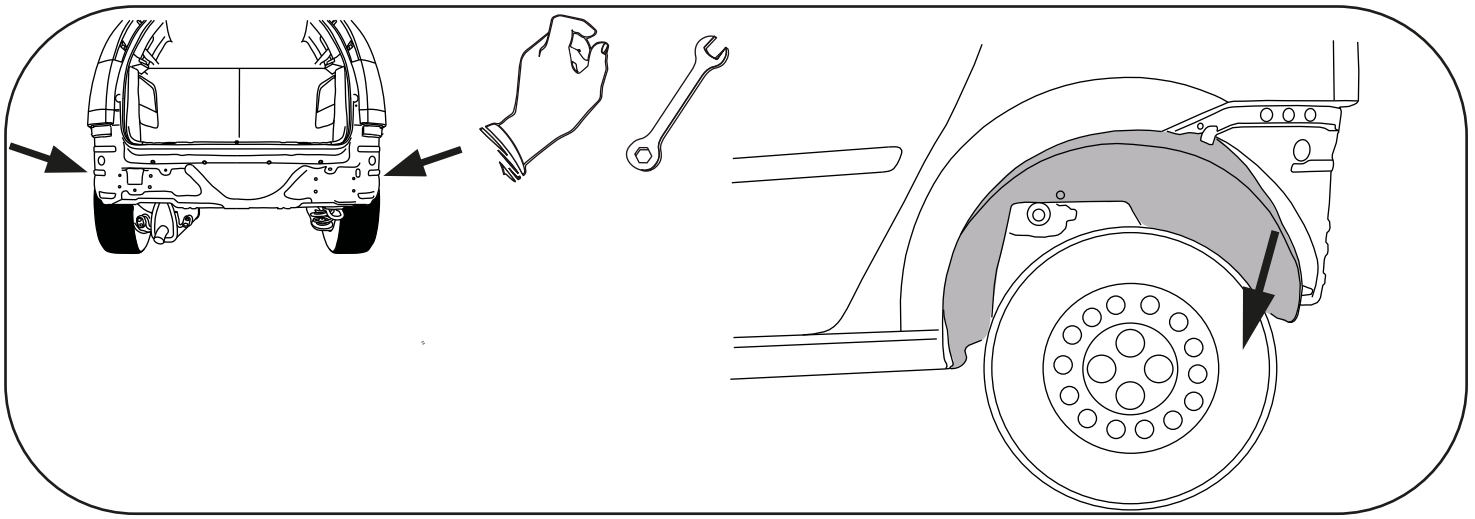

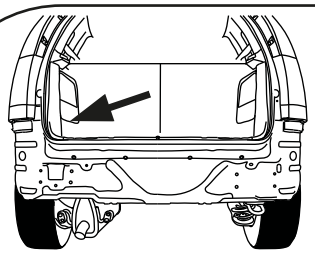

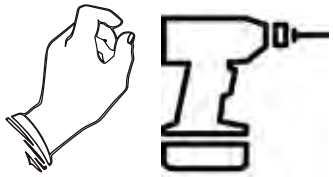

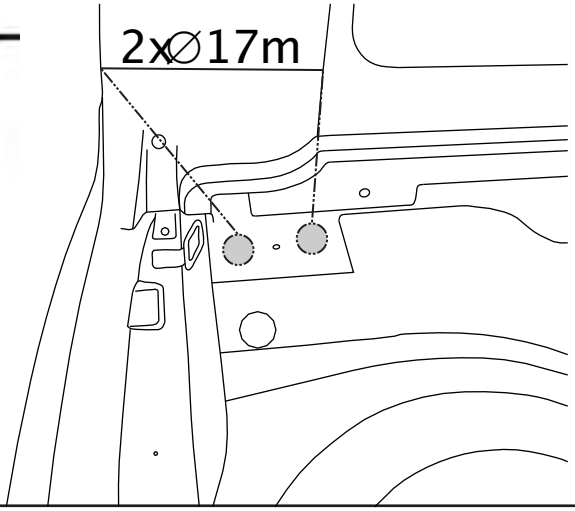
2x∅17m

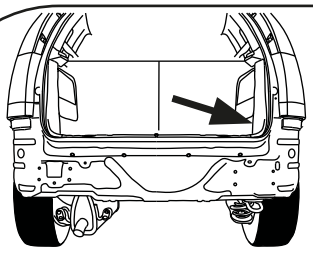

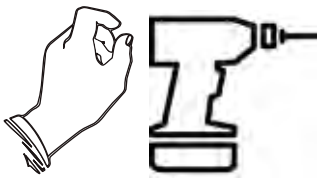

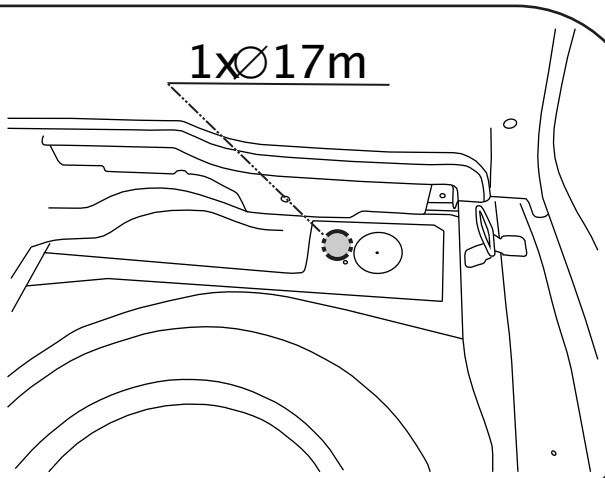
1x∅17m

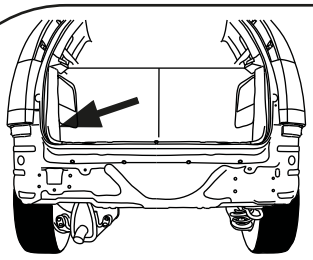

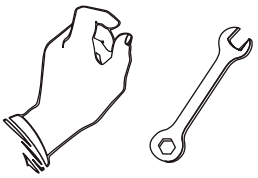


M10x120 x2


I x2

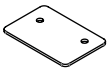
H x1

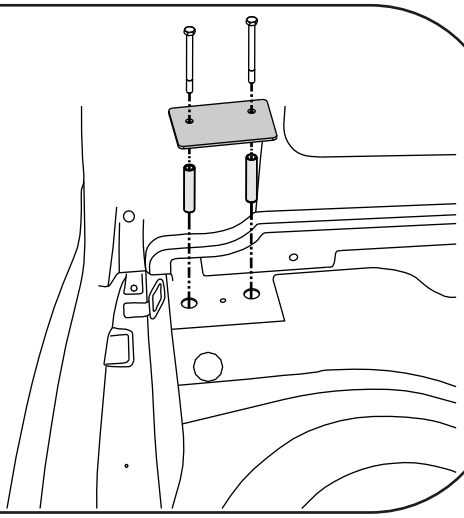

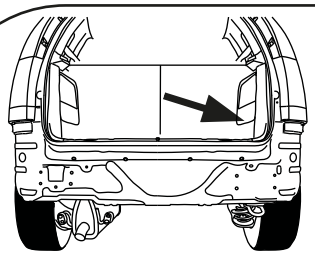

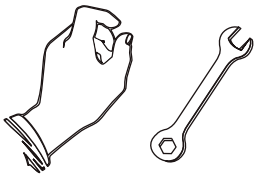


M10x120 x1


I x1


G x1

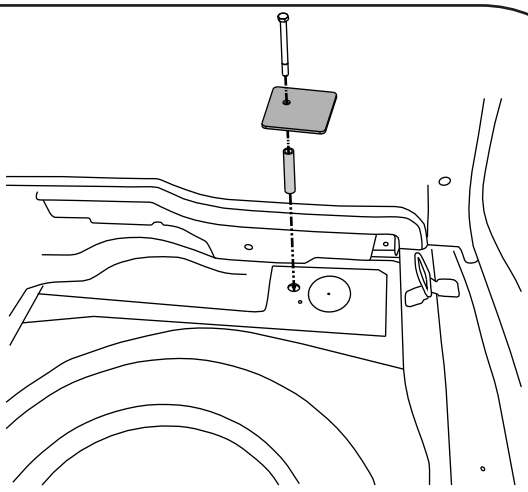

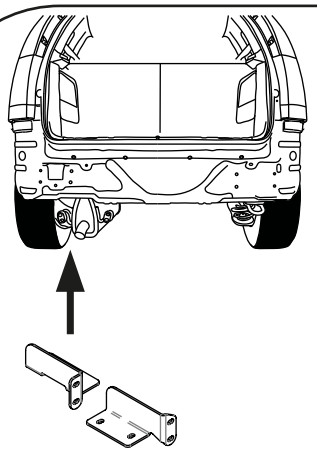

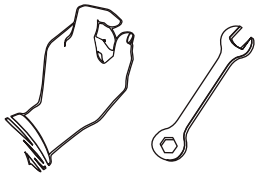

10,2 x2

Ø30xØ10,5x3 x2

M10 x2

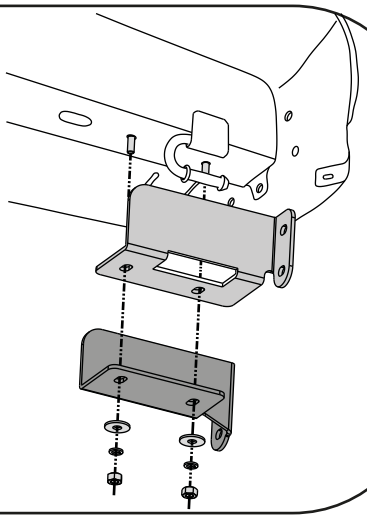

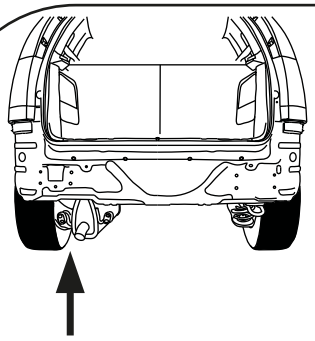

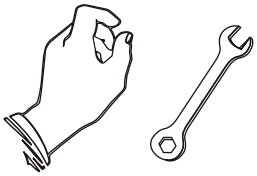

M10x40 x4

Ø30xØ10,5x3 x4

12,2 x4

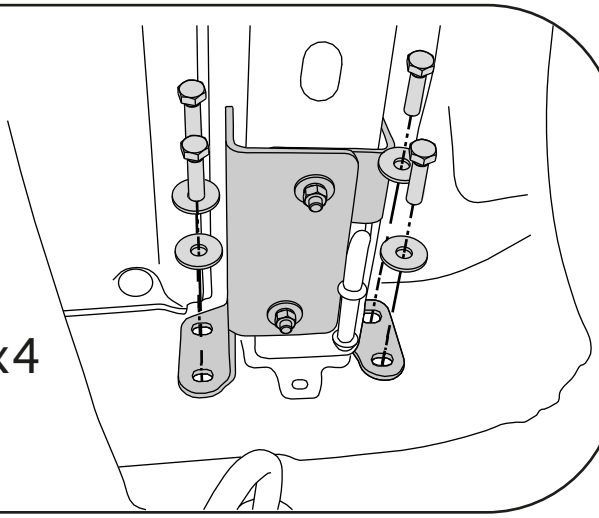

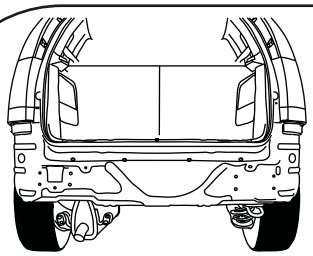

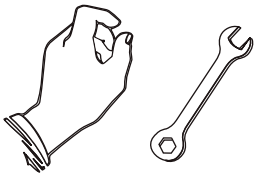

10,2 x1

Ø30xØ10,5x3 x1

M10 x1

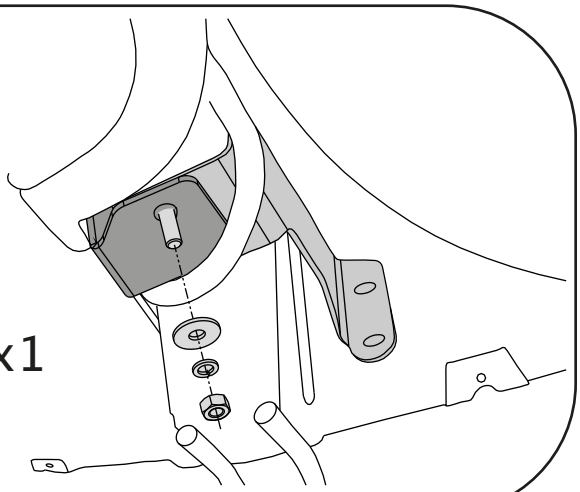

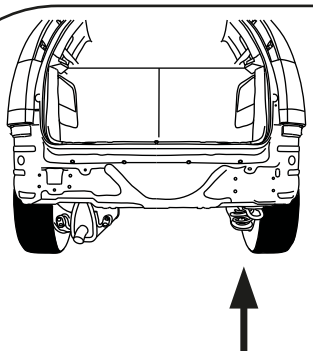

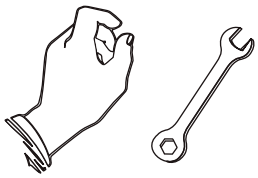

M10x40 x2

Ø30xØ10,5x3 x2

12,2 x2

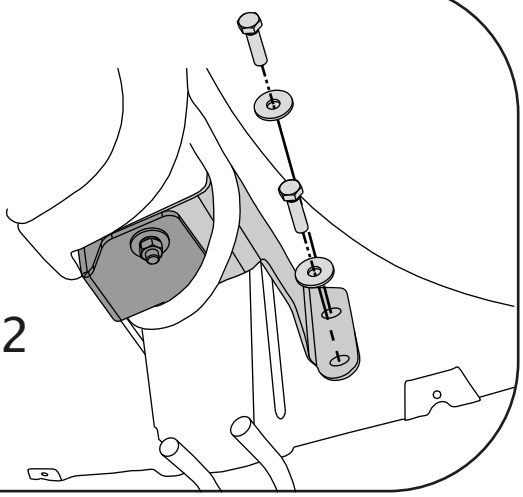

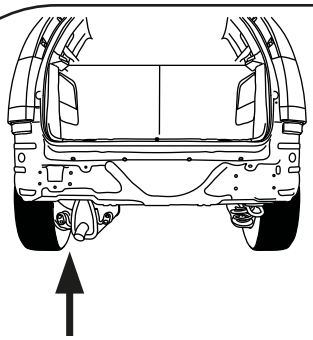

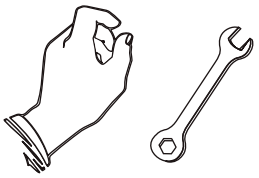

M10x40 x2

Ø30xØ10,5x3 x2

12,2 x2

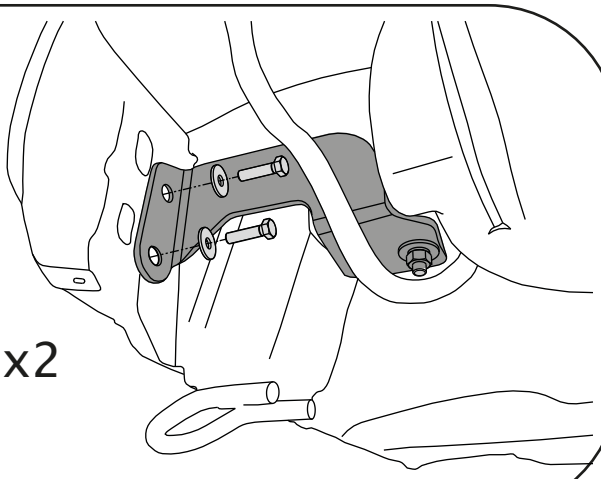

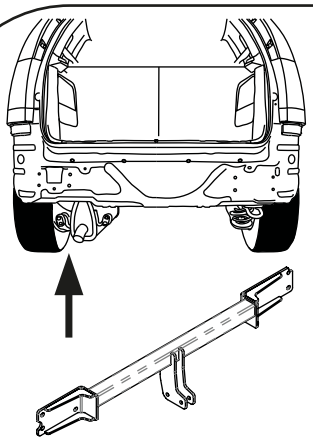

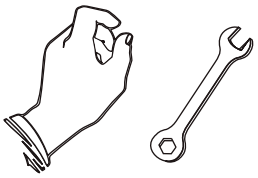

10,2 x4

10,5 x4

M10 x4

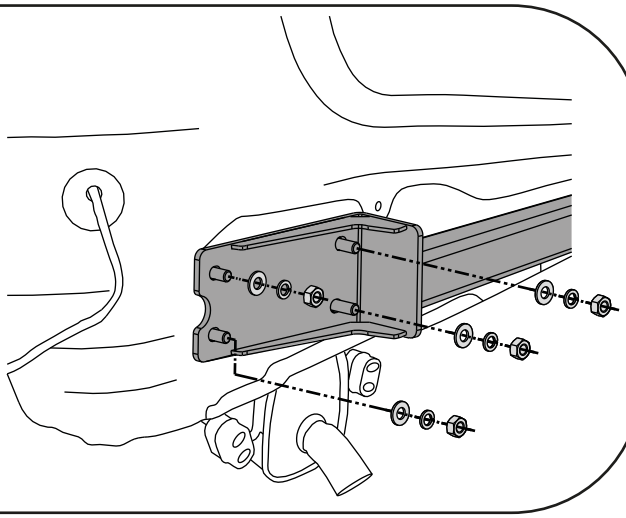

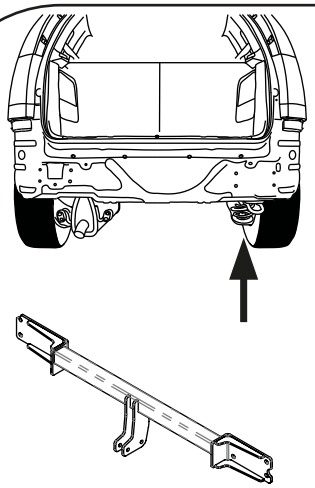

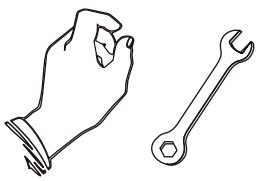

10,2 x4

10,5 x4

M10 x4

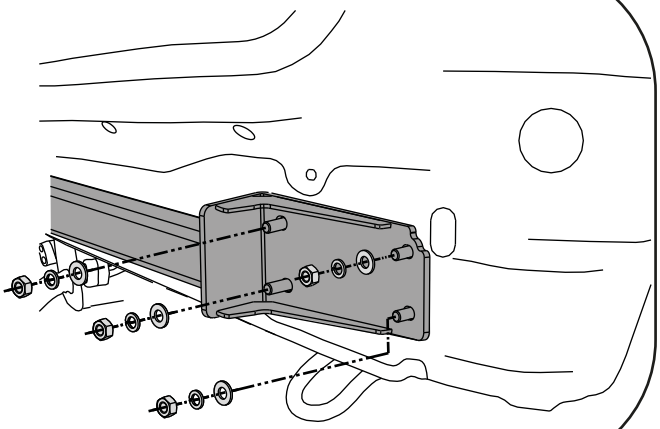

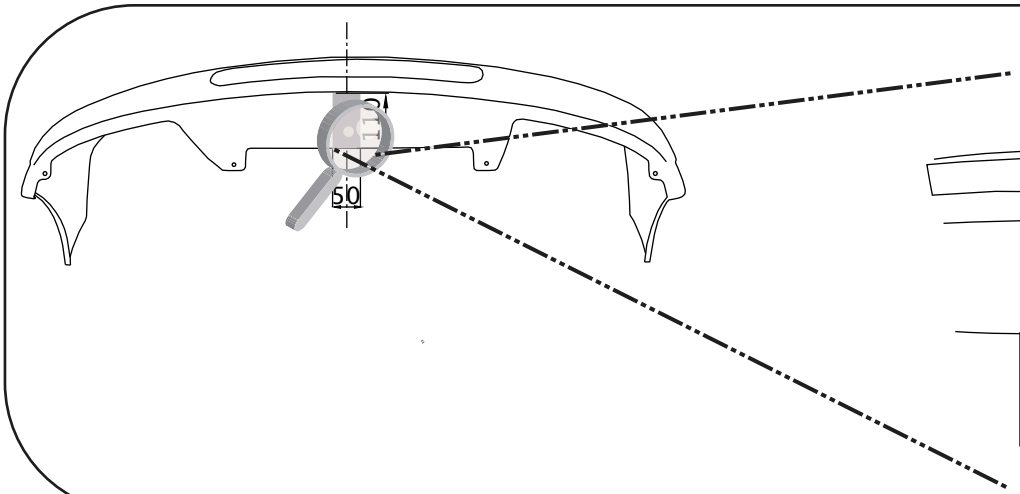



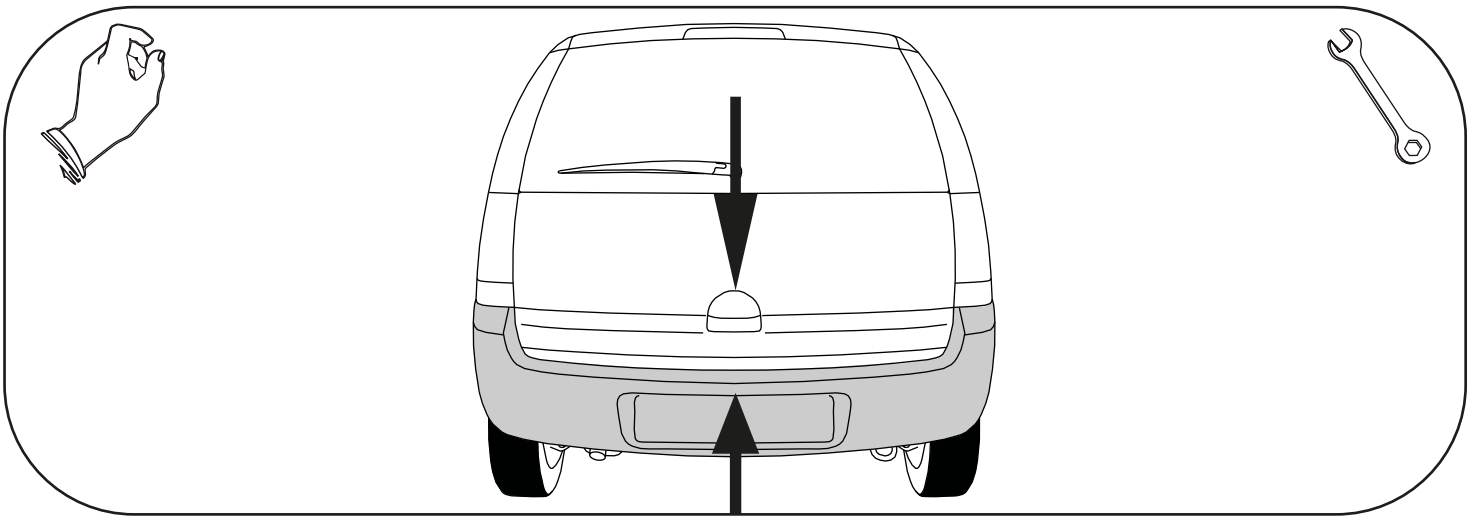

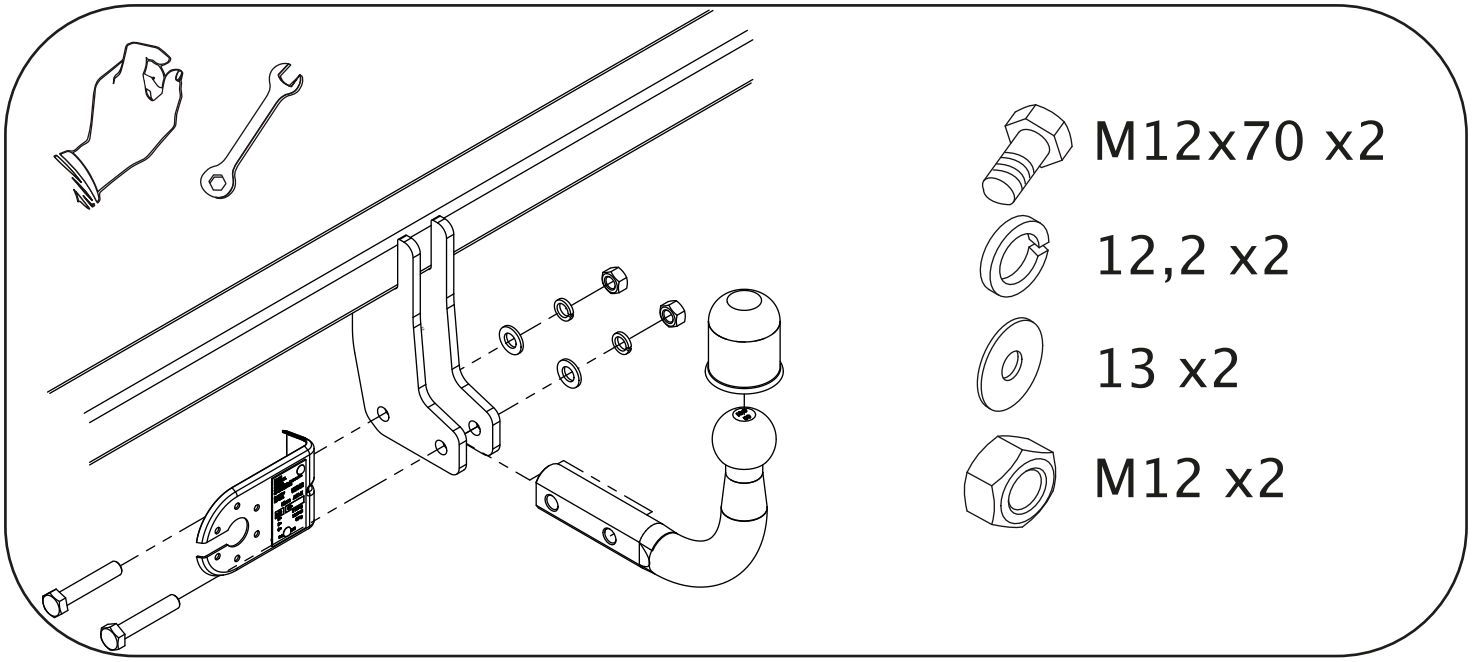
M12x70 x2
12,2 x2
13 x2
M12 x2