IMIOLA
HAKPOL

OPEL VECTRA C estate

2002-

Cat. No. **O/027**

e20 e20*94/20*0444*00

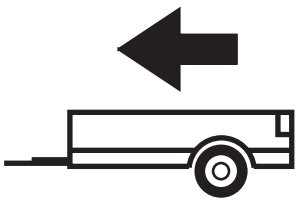

2000kg

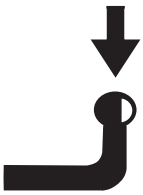

85kg

D=10,72kN

D (kN) = $\dfrac{\text{MAX kg} \times \text{MAX kg}}{\text{MAX kg} + \text{MAX kg}}$ **x 0,00981**

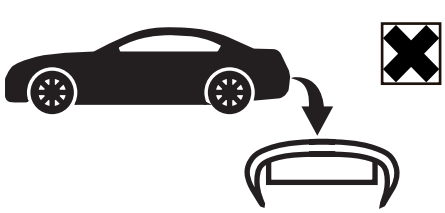



IMIOLA HAK-POL

96-111 KOWIESY, CHOJNATA 23A, POLAND

Tel. + 48 46 831 73 31, fax +48 831 74 29

e-mail: office@imiola.pl, www.imiola.pl

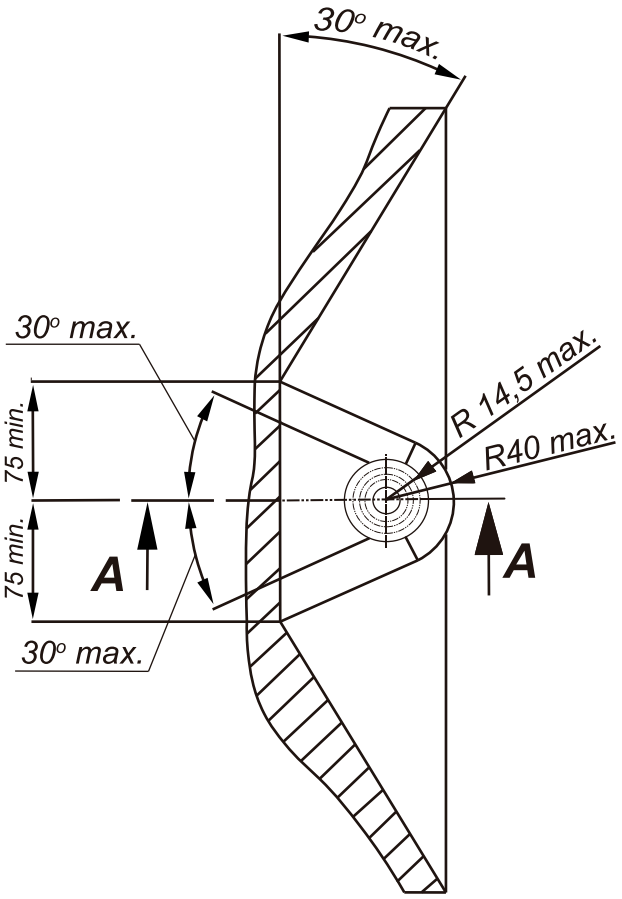

PRZEKRÓJ A-A

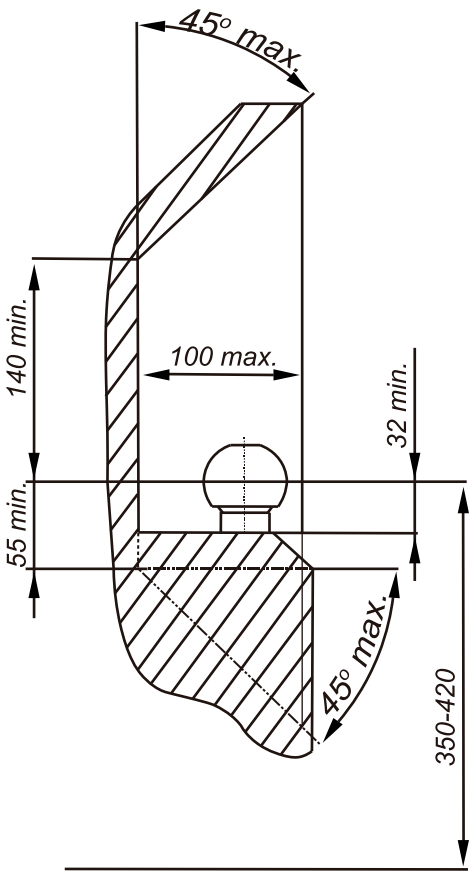

PL *Należy zagwarantować przestrzeń swobodną według załącznika VII, rysunek 25a/b Regulaminu EKG ONZ 55.01 przy dopuszczalnym ciężarze całkowitym pojazdu.*

GB *The clearance specified in appendix VII, diagram 25a/b of Regulation No. 55.01 UN EU must be guaranteed at laden weight of the vehicle.*

F *L'espace libre doit etre garanti conformement a l'annexe VII, illustration de la reglements 55.01 CE pour un poids total en charge autorise du vehicule.*

D *Der Freiraum nach Anhang VII, Abbildung 25a/b der Vorschriften 55.01 EG ist zu gew 25a/b ahrleistenbei zulassigem Gesamtgewichtdes Fahrzeuges.*

Moment skręcający dla śrub i nakrętek (8.8) Torgue settings for nuts and bolts (8.8)	
M8	25Nm
M10	55Nm
M12	85Nm
M14	135Nm
M16	195Nm

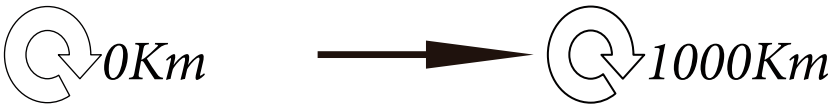

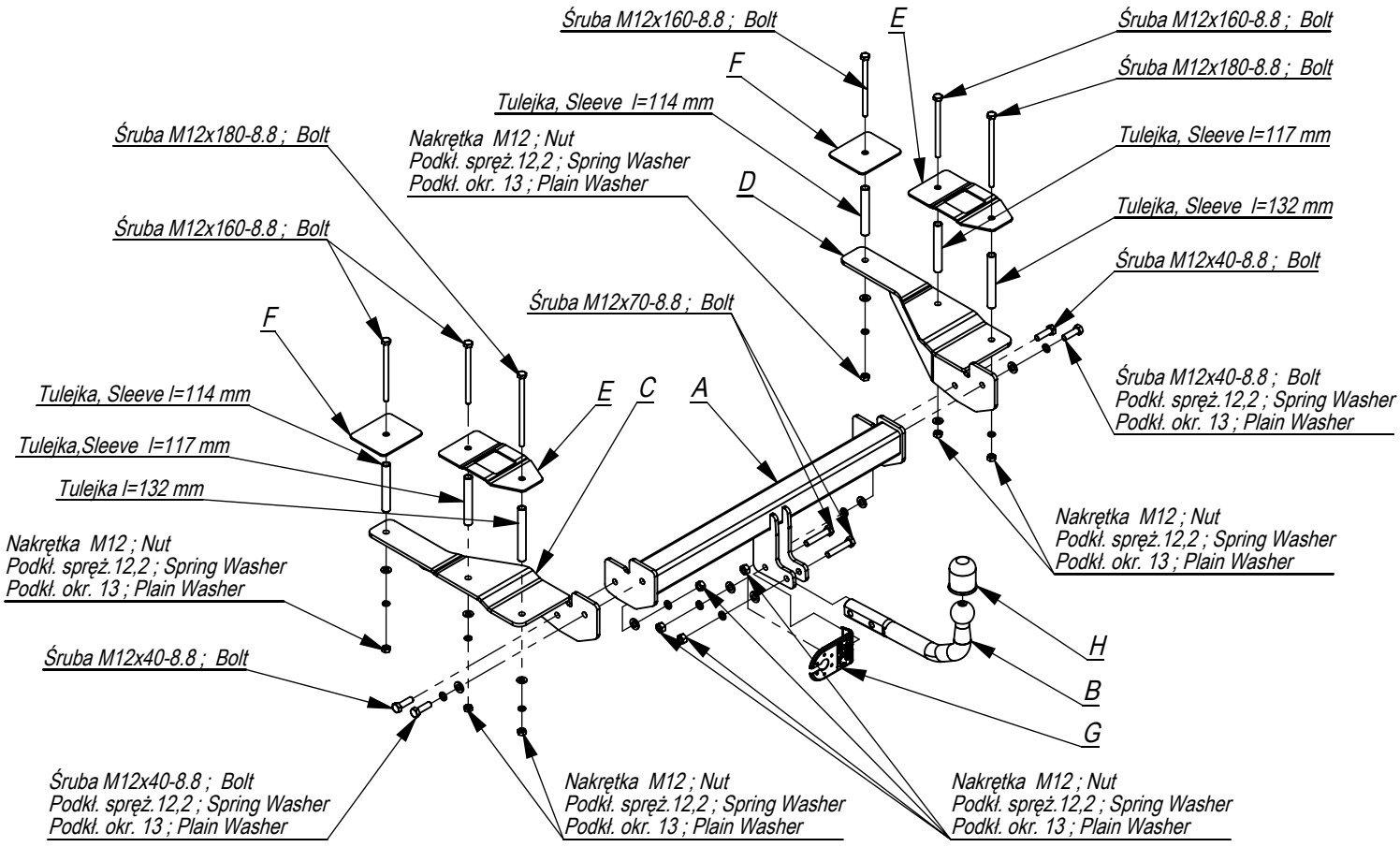

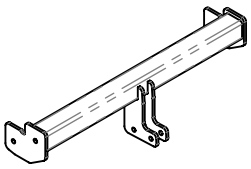	A	x1
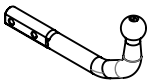	B	x1
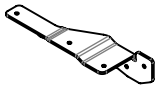	C	x1
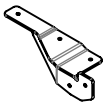	D	x1
	E	x2
	F	x1
	G	x1
	H	x1

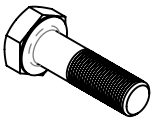	M12x180	2
	M12x160	4
	M12x70	2
	M12x40	4
	M12	10
	13	12
	12,2	12
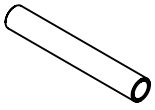	L=114 mm	x2
	L=117 mm	x2
	L=132 mm	x2

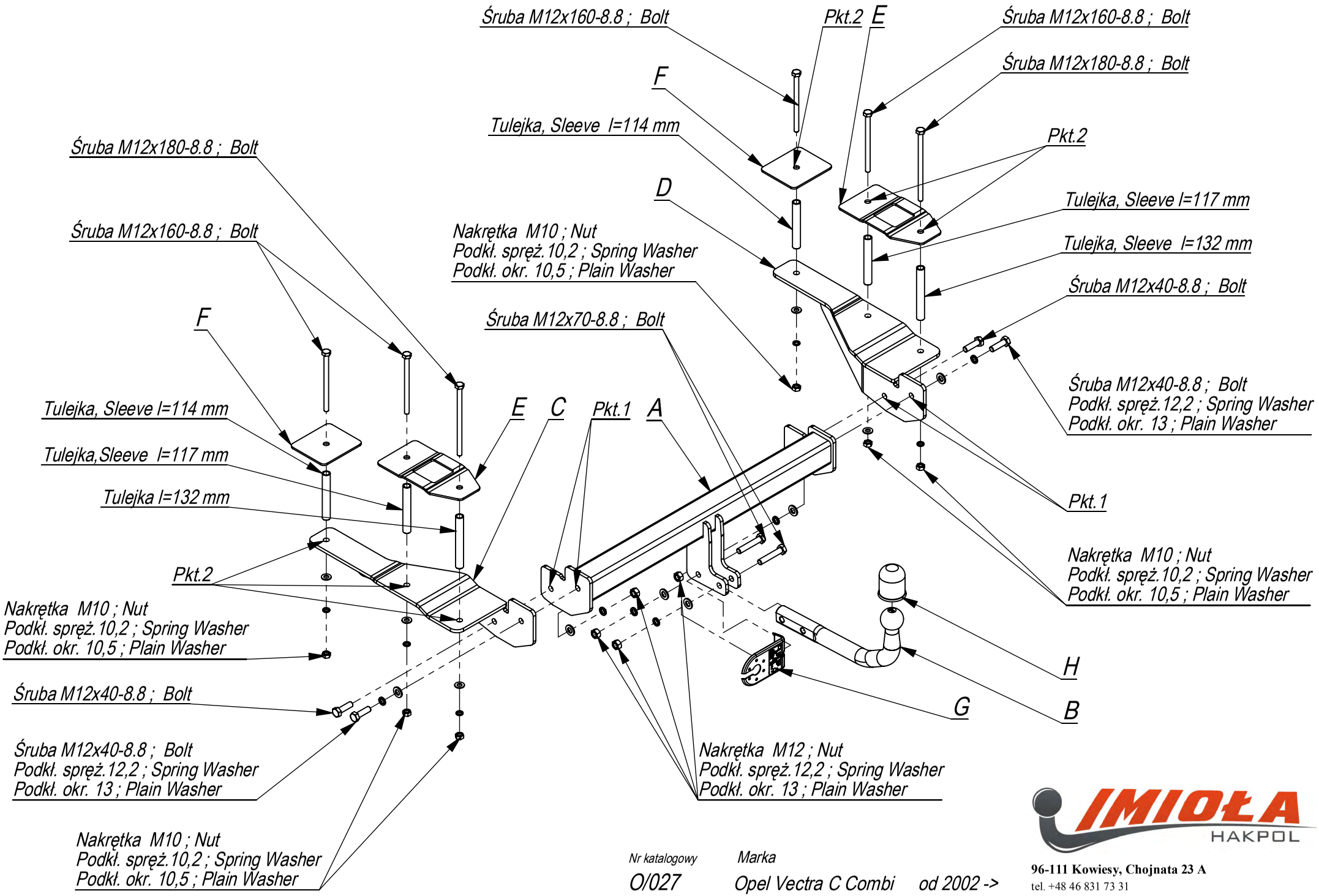

Nr katalogowy *Marka*

O/027 *Opel Vectra C Combi od 2002 ->*

IMIOŁA HAKPOL
96-111 Kowiesy, Chojnata 23 A
tel. +48 46 831 73 31

- Zdjąć tłumik z wieszaków, odkręcić osłonę termiczną.
- W bagażniku odkręcić osłonę tylnego pasa i odnaleźć pod wykładziną na płycie bagażnika technologiczne punkty mocowania zaczepu (muszą się zgadzać z otworami we wspornikach zaczepu). W punktach tych wykonać otwory Ø 22 (pkt. 2).
- W otwory w bagażniku, w lewą podłużnicę włożyć śruby M12x180 8.8 (1 szt.) oraz M12x160 (2 szt.) razem z tulejami stosując nakładki G i E (pkt. 2).
- Od spodu podłużnic przykręcić luźno element C.
- W otwory w bagażniku, w prawą podłużnicę włożyć śruby M10x180 8.8 (1 szt.) oraz M12x160 (2 szt.) razem z tulejami stosując nakładki G i F (pkt. 2).
- Od spodu podłużnic przykręcić luźno element D.
- Do elementów C i D przykręcić luźno belkę zaczepu A śrubami M12x40 8.8 (pkt. 1).
- Podłączyć instalację elektryczną, przykręcić kulę zaczepu i blachę gniazda elektrycznego (pkt. 3) (należy zastosować specjalną wiązkę elektryczną z modułem).
- Dokręcić wszystkie śruby z momentem wg tabeli.
- Przykręcić osłonę termiczną, zamontować tłumik.

- Remove the damper from the hangers, unscrew the thermal shield.
- Unscrew the shield of the rear belt in the boot and find the tow bar fitting points under covering, on the plate of the boot (these points have to agree with the holes in the supporters of the tow bar). Drill the holes Ø 22 in these points (point 2).
- Insert the bolts M12x180 8.8 (1 piece), M12x160 8.8 (2 pieces) and sleeves in the holes in boot, in the left metal clamp using plates G and E (point 2).
- Screw slightly the element C of the bottom of the metal clamps.
- Insert the bolts M10x180 8.8 (1 piece), M12x160 8.8 (2 pieces) and sleeves in the holes in boot, in the right metal clamp using plates G and F (point 2).
- Screw slightly the elements D of the bottom of the metal clamps.
- Screw slightly the main bar A to the elements C and D with bolts M12x40 8.8 (point 1).
- Connect the electric wires, fix the ball and electric plate (point 3)(is necessary to use the electronic module).
- Tighten all the bolts according to the torque setting- see the table.
- Screw the thermal shield and assemble the damper.

- Enlever le pot d'échappement de ses cintres, dévisser la protection thermique.
- Dévisser la protection de la jupe arriere dans le coffre et sous le revetement sur le plancher du coffre, retrouver les points technologiques de fixation de l'attelage (ils doivent concorder avec les trous dans les supports d'attelage). Dans ces points, exécuter les trous Ø 22 (pt 2).
- Dans les trous dans le coffre, introduire dans le longeron gauche les boulons M12x180 8.8 (1 pc) et M12x160 (2 pcs) avec des douilles, en utilisant les protections G et E (pt 2).
- Visser faiblement l'élément C par-dessous les longerons.
- Dans les trous dans le coffre, introduire dans le longeron de droite les boulons M10x180 8.8 (1 pc) et M12x160 (2 pcs) avec des douilles, en utilisant les protections G et F (pt 2).
- Par-dessous des longerons, visser faiblement l'élément D.
- Visser de maniere relâchée la poutre du crochet d'attelage A aux éléments C et D avec les boulons M12x40 8.8 (point 1).
- Brancher l'installation électrique, visser la boule d'attelage et la tôle de la prise électrique (pt 3) (utiliser le faisceau électrique spécial avec module). Serrer tous les boulons avec un couple de serrage selon tableau.
- Visser l protection thermique, monter le pot d'échappement.

- Den Auspufftopf aus den Haken abhängen, den Thermoschutz abschrauben.
- Im Kofferraum den hinteren Karosseriestreifen Schutz abschrauben, unter dem Kofferraum, auf der Kofferraum Platte die Montagepunkten finden, müssen mit den Öffnungen in den Anhängerkupplung Stützen übereinstimmen. In diesen Punkten die Öffnungen Ø22 (Punkt 2) ausführen.
- In die Öffnungen im Kofferraum, in den linken Längsträger, die Schrauben M12x180 8.8 (1 Stück) und die M12x160 (2 Stück), mit den Hülsen, mit der Anwendung von den Laschen G und E (Punkt 2) einlegen.
- Von unten der Längsträger das Tragteil C locker anschrauben.
- In die Öffnungen im Kofferraum, in den rechten Längsträger die Schrauben M10x180 8.8 (1 Stück) und M12x160 (2Stück), mit den Hülsen, mit der Anwendung von den Laschen G und F (Punkt 2) einlegen.
- Von unten der Längsträger, das Tragteil D locker anschrauben.
- An die Tragteile C und D den Querbalken A mit den Schrauben M12x40 8.8 (Punkt 1) locker anschrauben.
- Die Elektroinstallation anschließen, die Kugel und die Steckdosenhalterung (Punkt 3) anschrauben, es ist die Anwendung von dem speziellen Elektrosatz mit Modul erforderlich.
- Alle Schrauben mit dem in der Tabelle angegebenem Drehmoment festziehen
- Den Thermoschutz anschrauben, den Auspufftopf einbauen.

- Retire el silenciador de las perchas, desatornille la protección térmica.
- En el maletero, desatornille la protección de la correa trasera, ubique debajo de la alfombra, en la placa del maletero, los puntos de fijación tecnológicos de la barra de remolque. Deben coincidir con los agujeros en los soportes del enganche. En estos puntos, haga aberturas con un diámetro de 22 (punto 2).
- Inserte la perno M12x180 8.8 (1 pc) en los agujeros en el tronco, en el miembro longitudinal izquierdo y inserte los pernos M12x160 (2 piezas) junto con los manguitos utilizando una superposición G, y E (punto 2). Desde la parte inferior de los miembros longitudinales, fije el elemento C libremente.
- Inserte la perno M10x180 8.8 (1 pc) en los agujeros en el tronco, en el miembro longitudinal derecho y inserte los pernos M12x160 (2 piezas) junto con las mangas usando superposiciones G y F (punto 2).
- Desde la parte inferior de los miembros longitudinales, fije el elemento D libremente.
- Atornillar la viga de la bola de remolque A legeramente a los elementos C y D usando tornillos M12x35 8.8 (punto 1).
- Conecte la instalación eléctrica. Atornille la bola de la barra de remolque y la placa del enchufe eléctrico (punto 3) (utilice un arnés eléctrico especial con el módulo).
- Apretar todos los tornillos con el par según la tabla anterior.
- Atornille el escudo térmico, monte el silenciador.

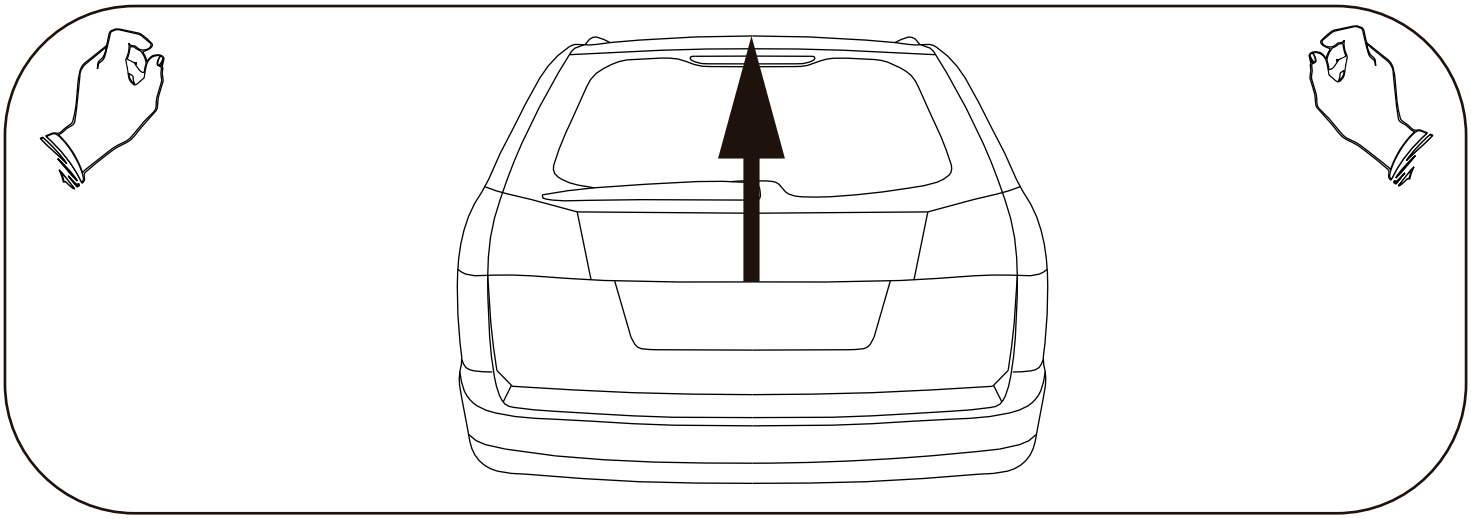

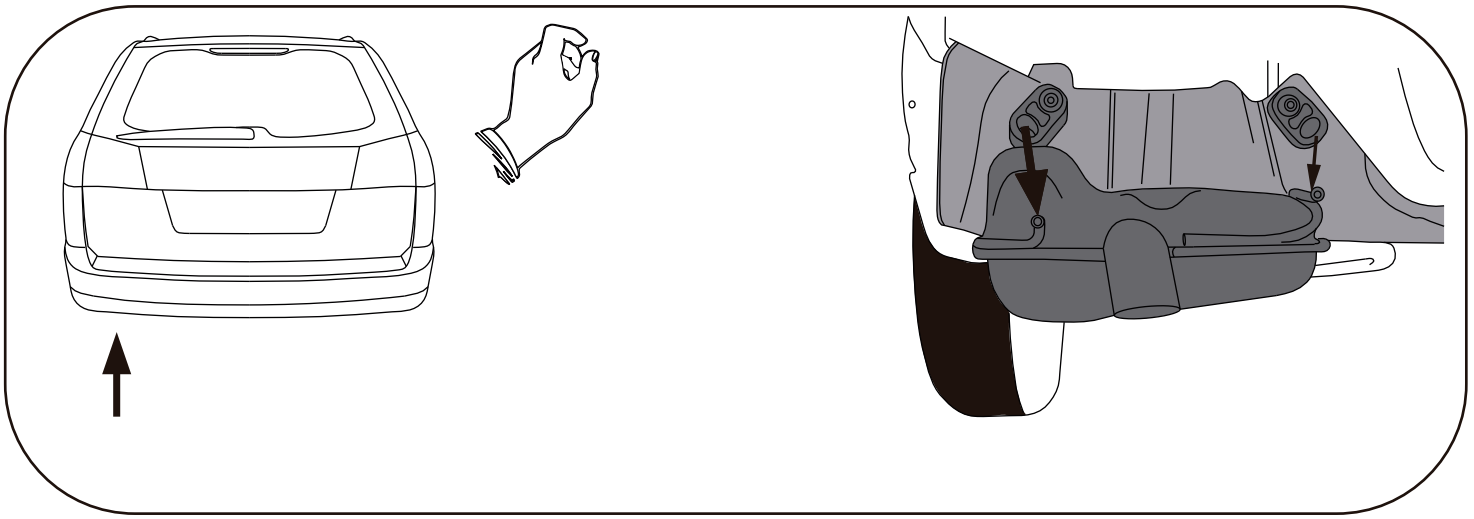

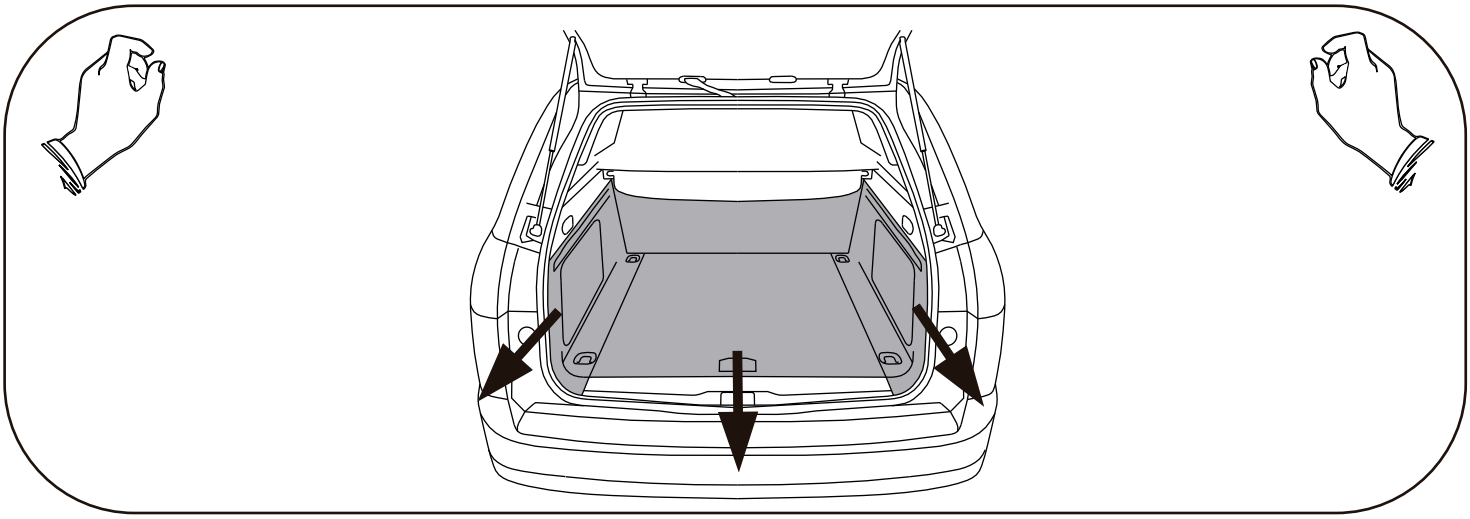

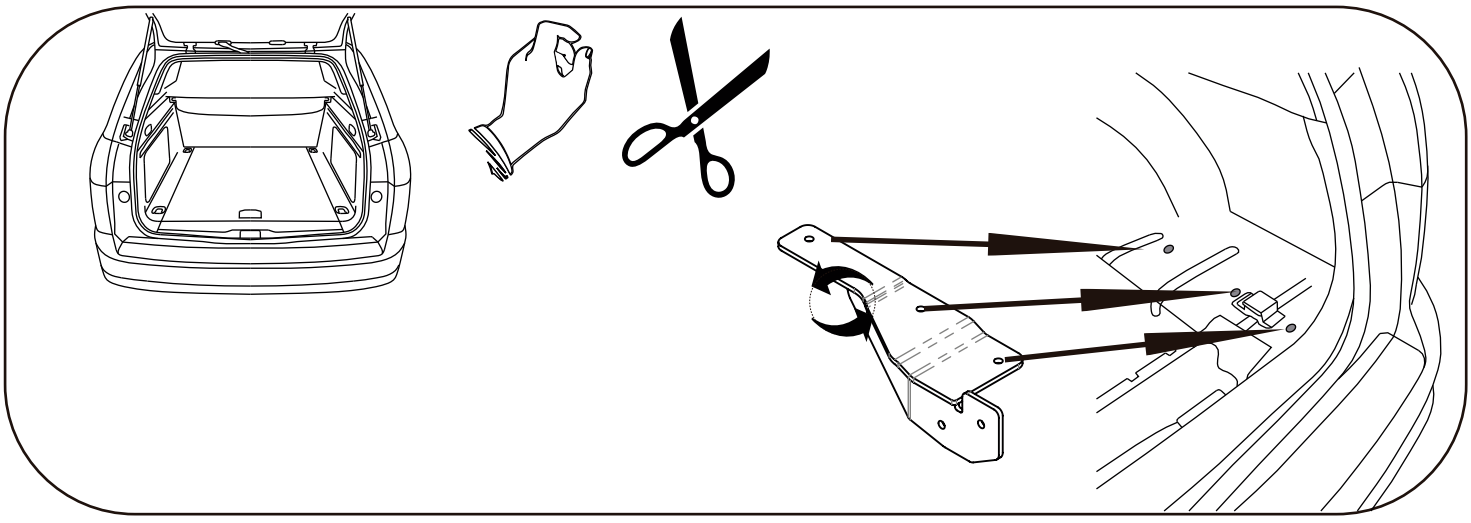

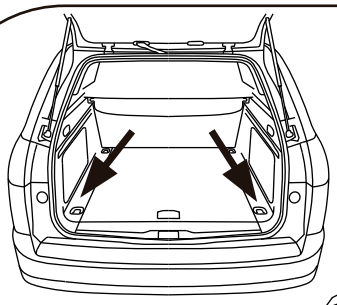

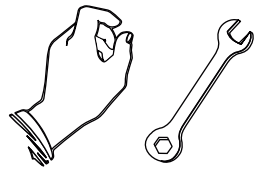

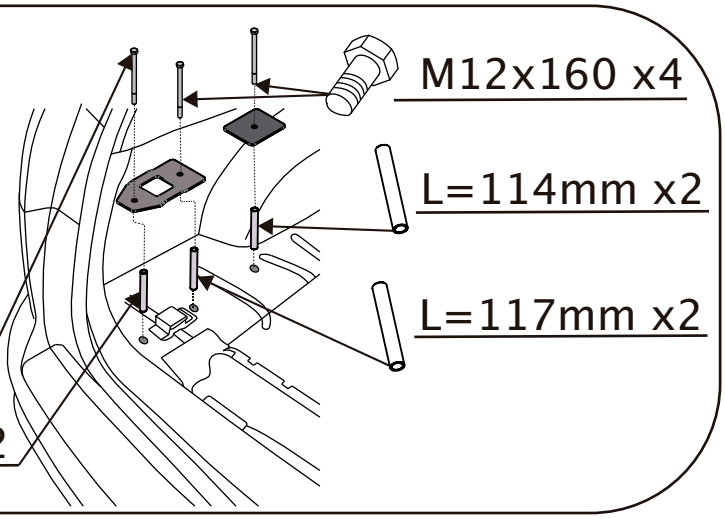

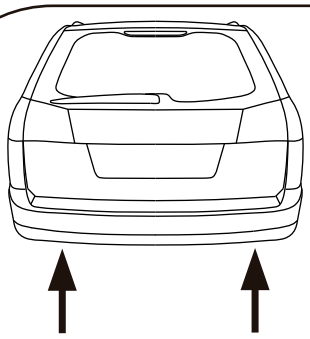

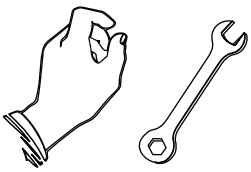

12,2 x6

13 x6

M12 x6

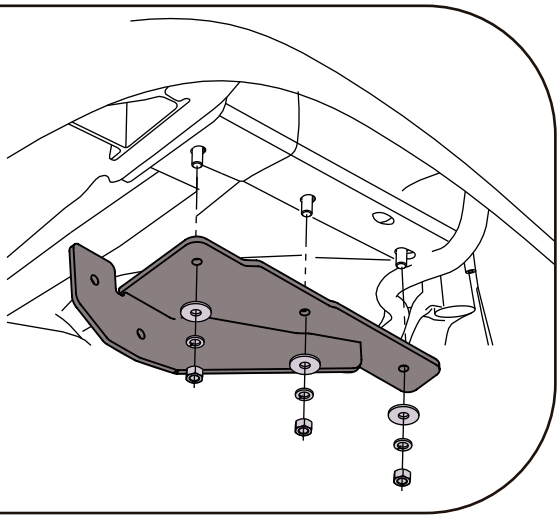

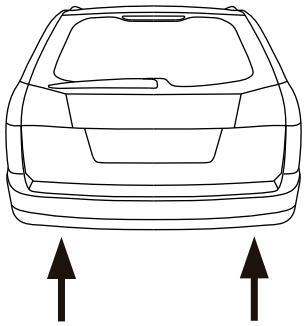

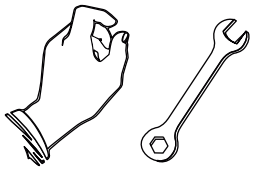

M12x40 x4

12,2 x4

13 x4

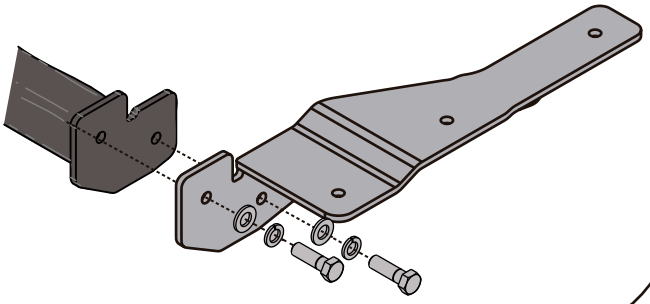

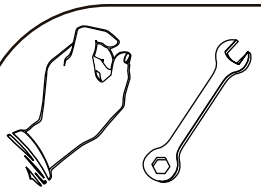



M12x70 x2



12,2 x2



13 x2

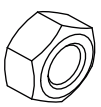

M12 x2

