IMIOLA
HAKPOL

NISSAN X-TRAIL

2014-

Cat. No. **N/053**

E20 E20 55R-01 4952

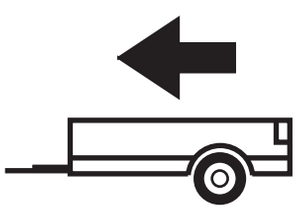

2200kg

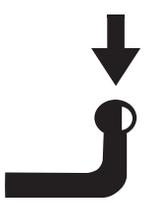

110kg

D = 11,10kN

D (kN) =  **MAX kg x MAX kg** / **MAX kg + MAX kg** **x 0,00981**

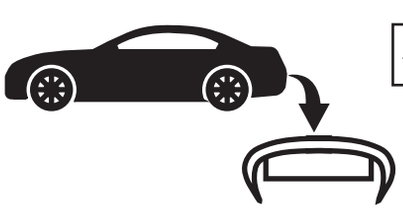



IMIOLA HAK-POL

96-111 KOWIESY, CHOJNATA 23A, POLAND

Tel. + 48 46 831 73 31, fax +48 831 74 29

e-mail: office@imiola.pl, www.imiola.pl

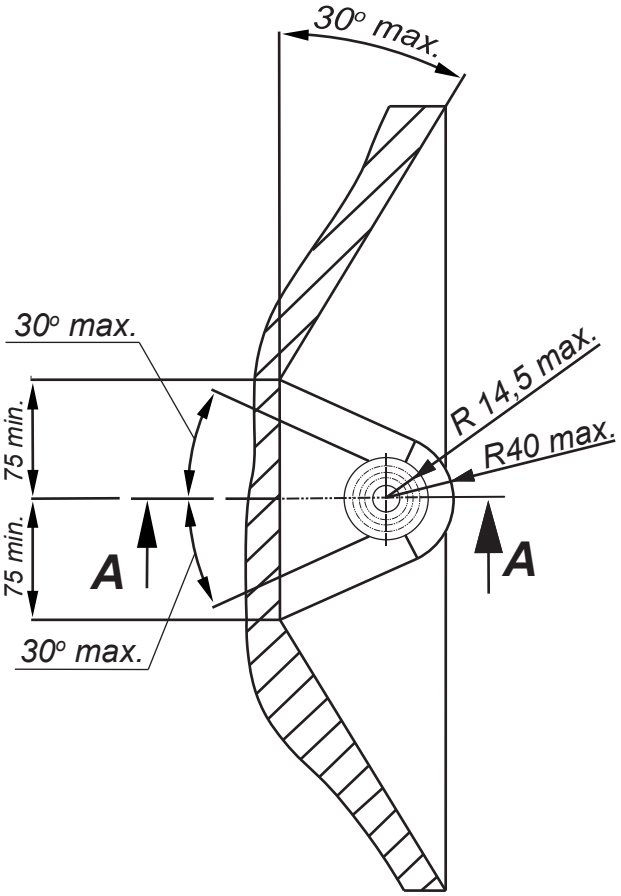

PRZEKRÓJ A-A

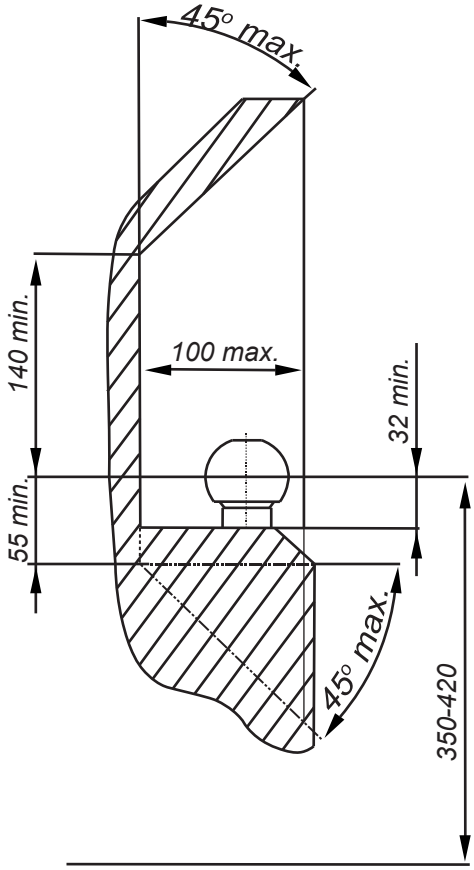

PL *Należy zagwarantować przestrzeń swobodną według załącznika VII, rysunek 25a/b Regulaminu EKG ONZ 55.01 przy dopuszczalnym ciężarze całkowitym pojazdu.*

GB *The clearance specified in appendix VII, diagram 25a/b of Regulation No. 55.01 UN EU must be guaranteed at laden weight of the vehicle.*

F *L'espace libre doit etre garanti conformement a l'annexe VII, illustration de la reglements 55.01 CE pour un poids total en charge autorise du vehicule.*

D *Der Freiraum nach Anhang VII, Abbildung 25a/b der Vorschriften 55.01 EG ist zu gew 25a/b ahrleistenbei zulassigem Gesamtgewichtdes Fahrzeuges.*

Moment skręcający dla śrub i nakrętek (8.8) Torgue settings for nuts and bolts (8.8)	
M8	25Nm
M10	55Nm
M12	85Nm
M14	135Nm
M16	195Nm

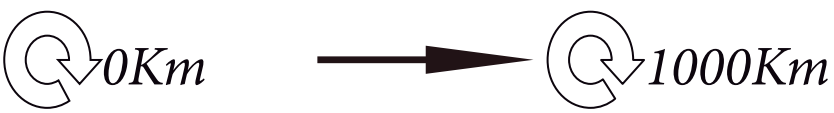

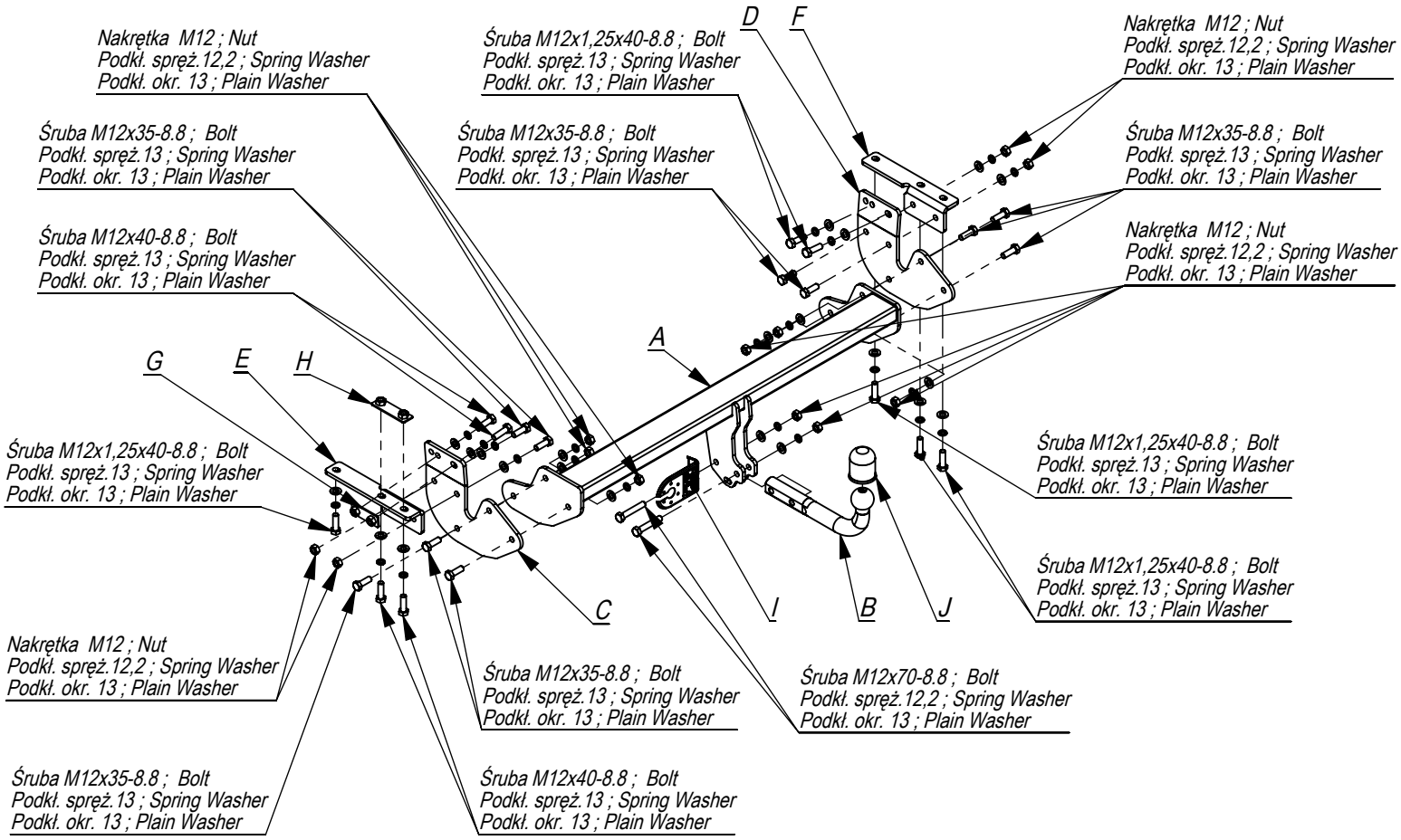

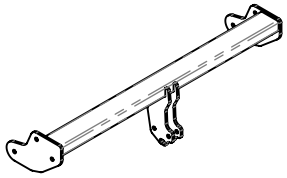	A	x1
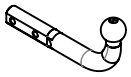	B	x1
	C	x1
	D	x1
	E	x1
	F	x1
	G	x1
	H	x1
	I	x1
	J	x1

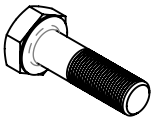	M12x70	2
	M12x40	4
	M12x1,25x40	6
	M12x35	10
	M12	12
	13	22
	12,2	22

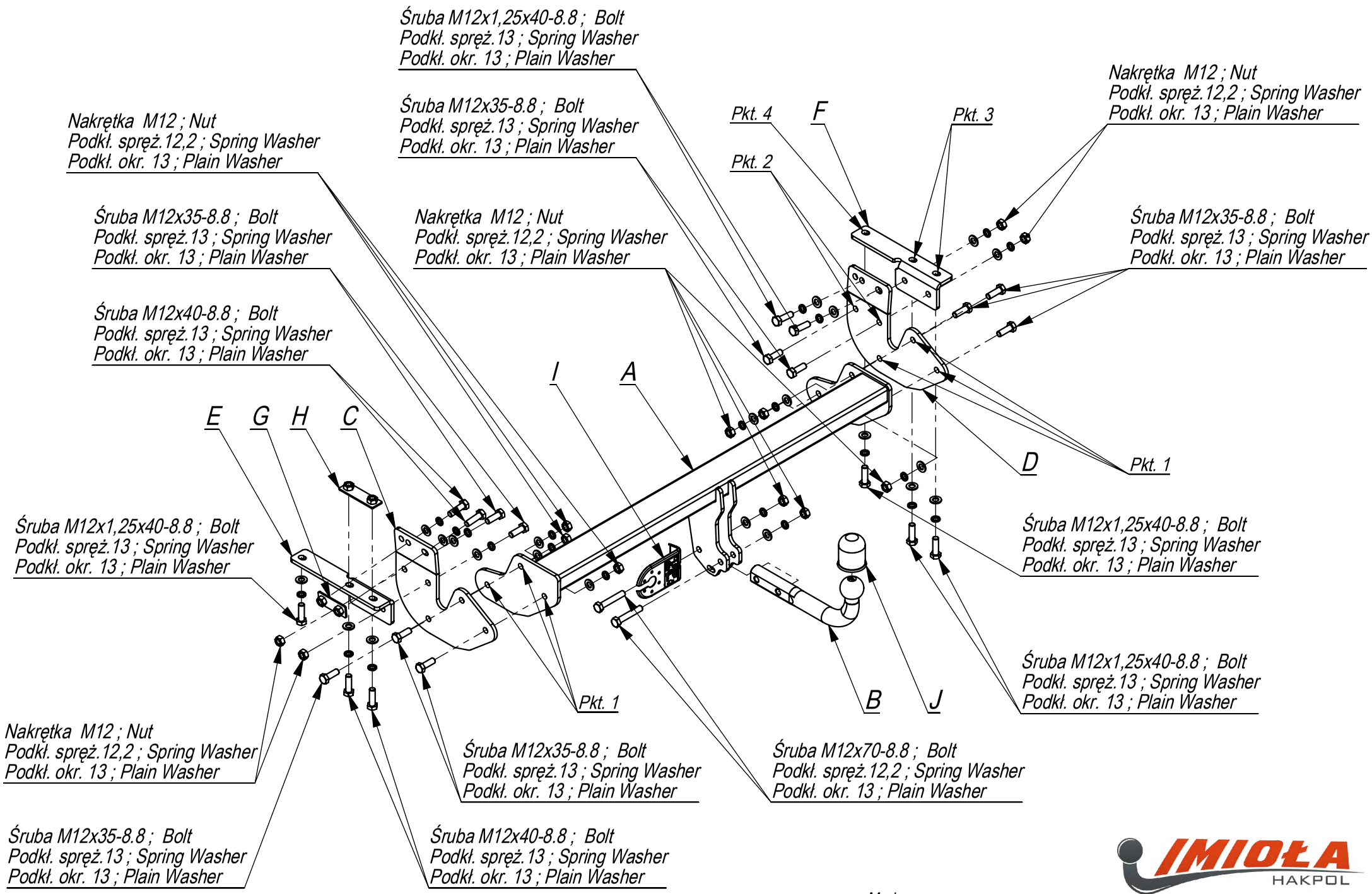

Nr katalogowy: N/053

Marka: Nissan X-Trail od 2014 - >

IMIOŁA HAKPOL
96-111 Kowiesy, Chojnata 23 A
tel. +48 46 831 73 31

- Odkręcić zderzak .
- Odkręcić ucho holownicze, belkę zderzeniową - nie będą już wykorzystane.
- Elementy C i D przykręcić lekko do podłużnicy wraz z elementami E i F śrubami M12x40 8.8 (pkt 2 i 3) oraz śrubami M12x40x1.25 (pkt4) stosując nakładki G i H .
- Belkę haka A przykręcić śrubami M12x35 8.8 (pkt 1)
- Wykonać w zderzaku wycięcie na łapki kuli.
- Zamontować zderzak.
- Dokręcić wszystkie śruby z momentem według tabeli.
- Dokręcić kulę i blachę gniazda elektrycznego.
- Podłączyć instalację elektryczną.

- Unscrew the bumper.
- Unscrew the towing eye and bumper bar (they will not be used any more).
- Screw slightly the elements C and D to the frame side member together with the elements E and F with bolts M12x40 8.8 (point 2 and 3) and with bolts M12x40x1,25 (point 4) using plates G and H.
- Screw the main bar A with bolts M12x35 8.8 (point 1).
- Cut out the fragment in the bumper to place the handles of the ball.
- Screw the bumper.
- Tighten all the bolts according to the torque setting- see
- the table.
- Fix the ball and electric plate.
- Connect the electric wires.

- Dévisser le pare-chocs.
- Dévisser l'anneau d'attelage, la poutre de pare-chocs - il ne seront plus utilisés.
- Serrer légčrement les éléments C et D contre le longeron avec les éléments E et F, avec les boulons M12x40 8.8 (pts 2 et 3) et les boulons M12x40x1.25 (pt 4), en utilisant les protections G et H.
- Visser la barre de crochet A avec les vis M12x35 8.8 (pt 1)
- Ouvrir l'axe de pare-chocs en partie basse.
- Installer le pare-chocs.
- Serrer tous les boulons avec un couple de serrage selon tableau.
- Serrer la boule et la tôle de la prise électrique.
- Brancher l'installation électrique.

- Den Stoßfänger abschrauben.
- Schrauben Sie die Abschleppöse, den Aufprallträger ab - sie werden nicht mehr benutzt.
- Die Elemente C und D zusammen mit den Elementen E und F mit den Schrauben M12x40 8.8 (Pkt. 2 und 3) und den Schrauben M12x40x1.25 (Pkt. 4) mit den Abdeckungen G und H leicht am Längsträger befestigen.
- Den AHK-Träger A mit Schrauben M12x35 8.8 (Punkt 1) anschrauben.
- In der Stoßstange einen Ausschnitt für die Klappen der Kugel ausführen.
- Montieren Sie die Stoßstange.
- Ziehen Sie alle Schrauben mit dem Drehmoment gemäß der Tabelle an.
- Die Kugel und den Steckdose-Blech anziehen.
- Die elektrische Installation anschließen.

- Desenroscar el parachoques.
- Desenrosque la argolla de remolque, la viga de impacto - ya no se usarán.
- Fijar ligeramente los elementos C y D al elemento longitudinal junto con los elementos E y F con los pernos M12x40 8.8 (puntos 2 y 3) y los pernos M12x40x1.25 (punto 4) utilizando las overlays G y H.
- Apretar la barra del gancho A com tornillos M12x35 8.8 (punto 1).\
- Hacer un corte en el parachoques para las garras de la bola.
- Instalar el parachoques.
- Apretar todos los tornillos con el par según la tabla anterior.
- Apretar la bola y la placa de la toma eléctrica.
- Conectar la instalación eléctrica.

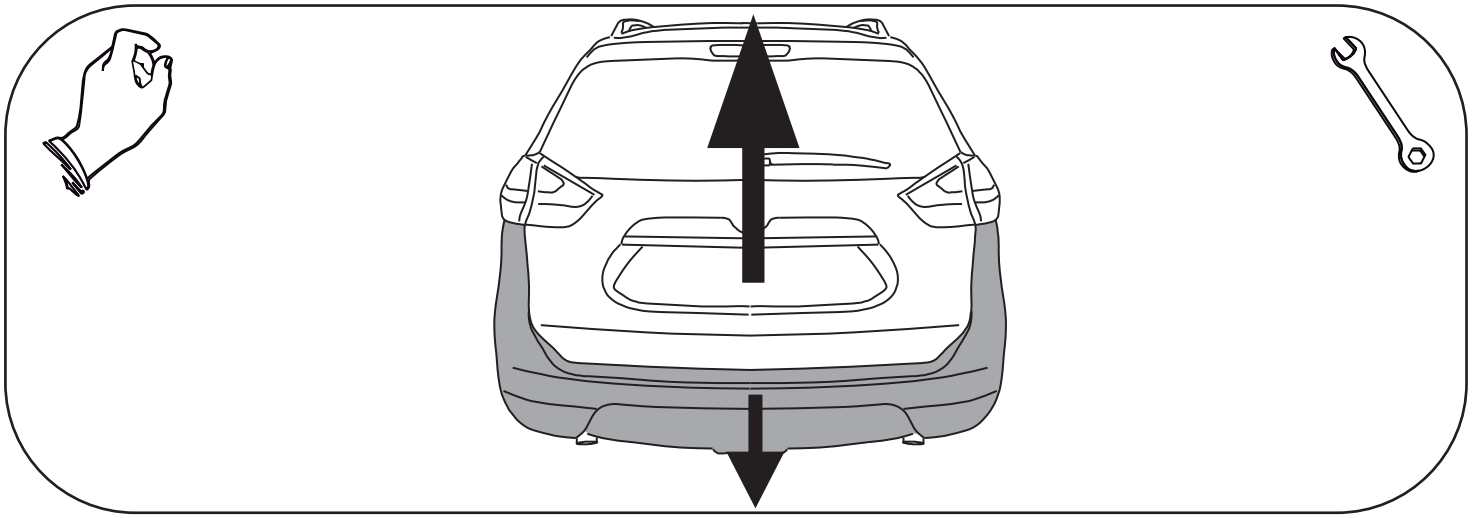

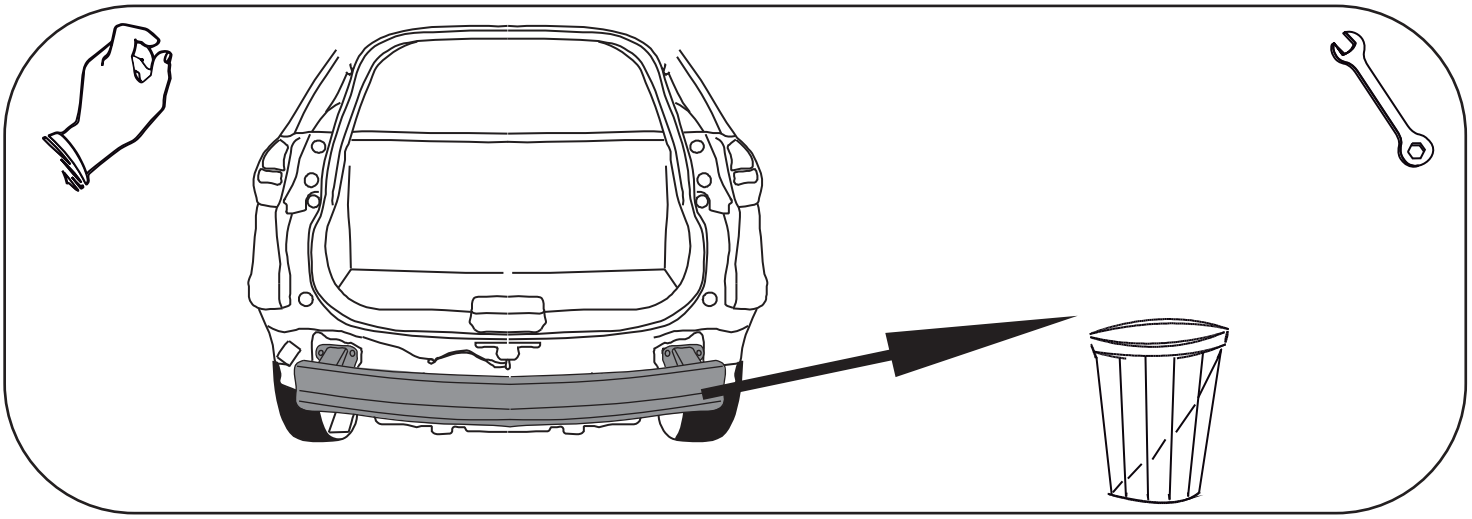

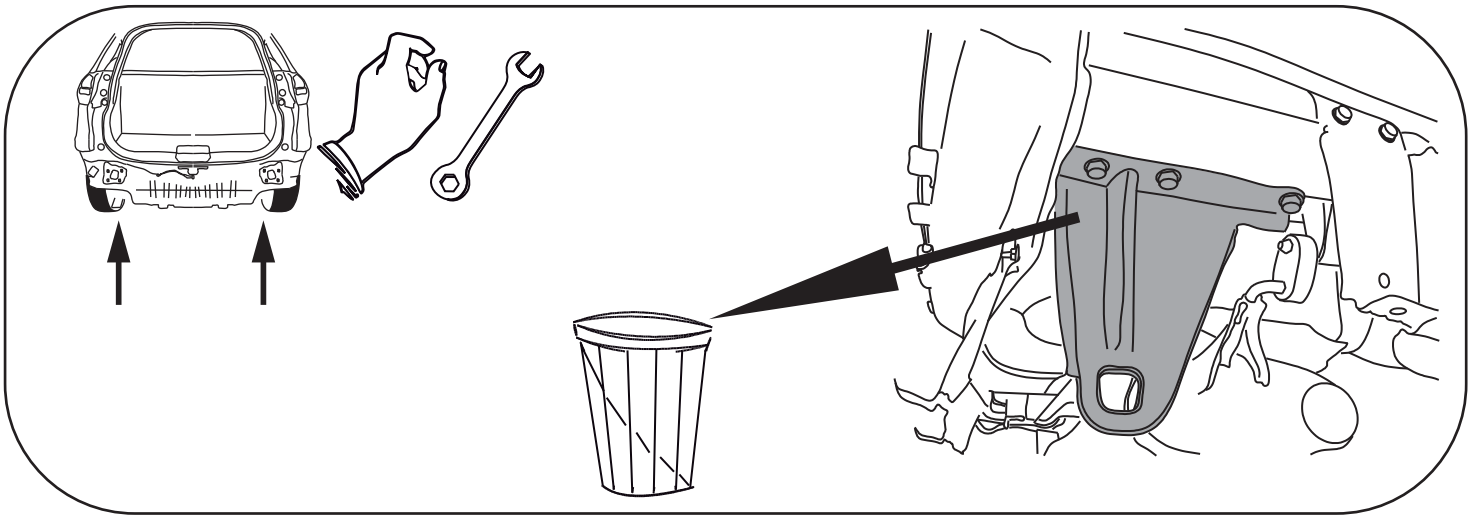

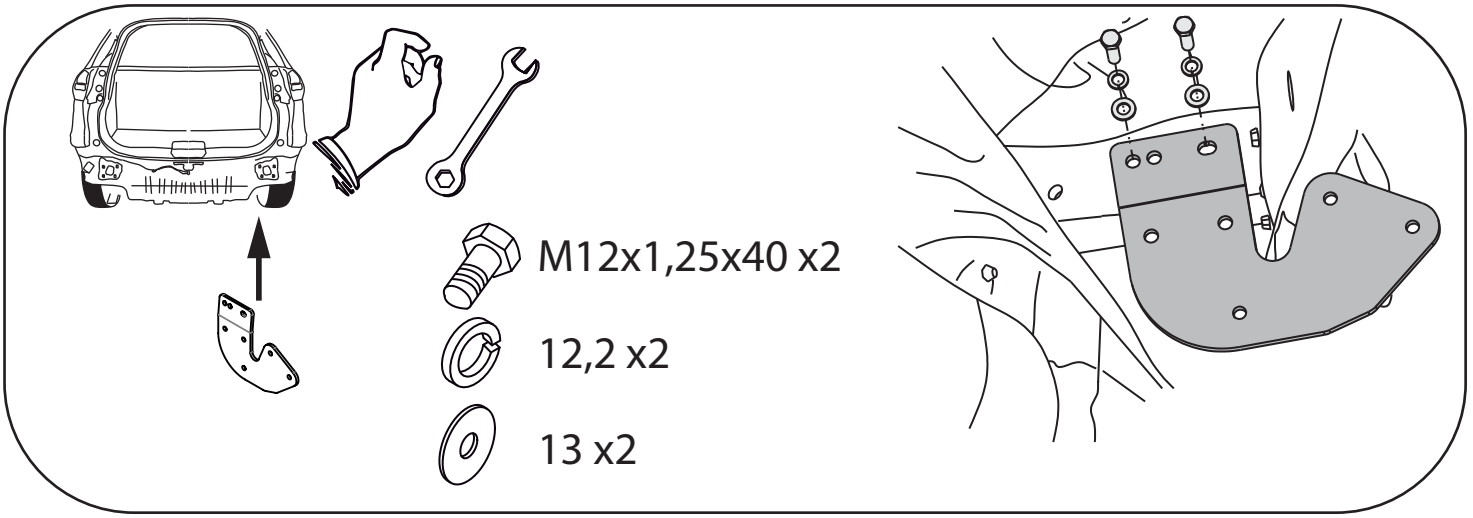
M12x1,25x40 x2
12,2 x2
13 x2

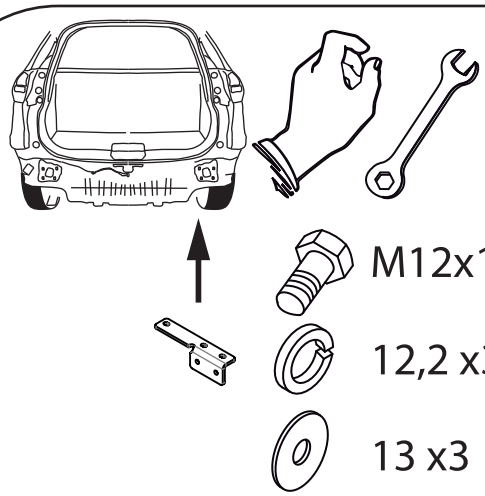

M12x1,25x40 x3

12,2 x3

13 x3

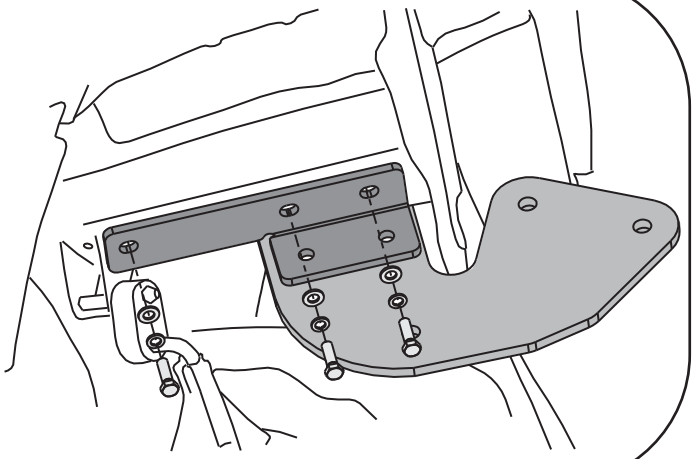

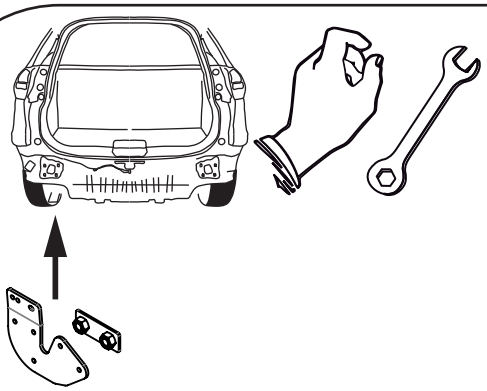

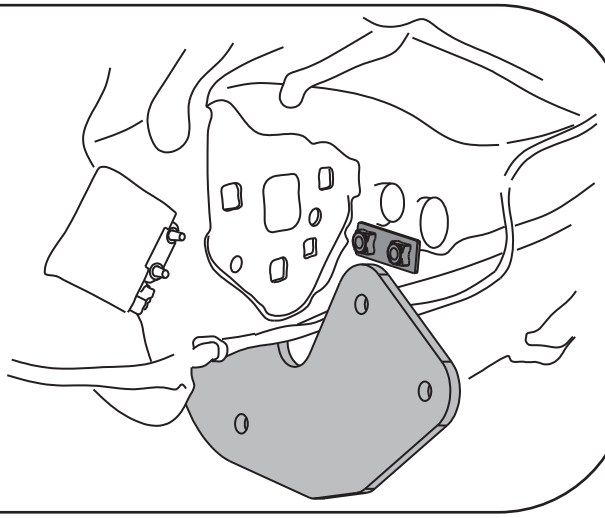

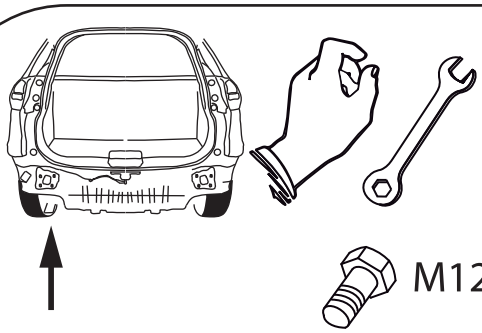

M12x1,25x40 x2

12,2 x2

13 x2

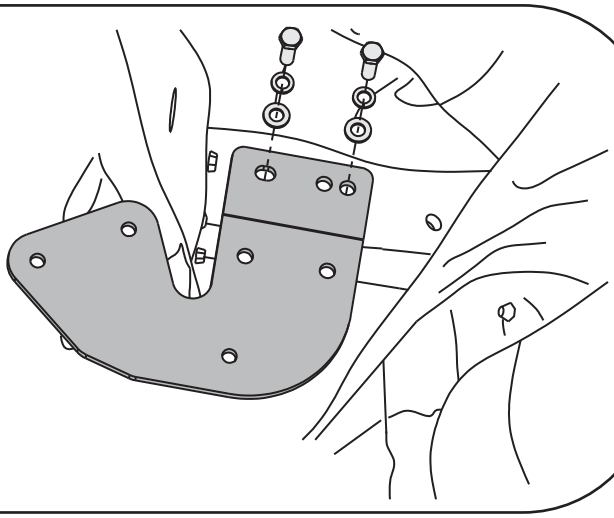

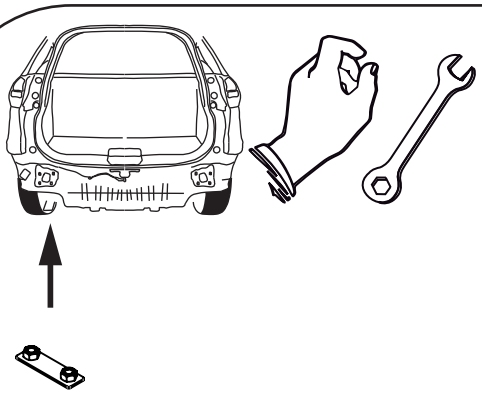

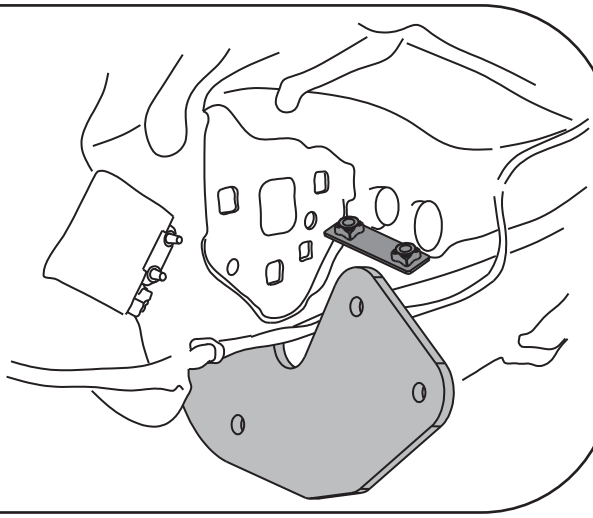

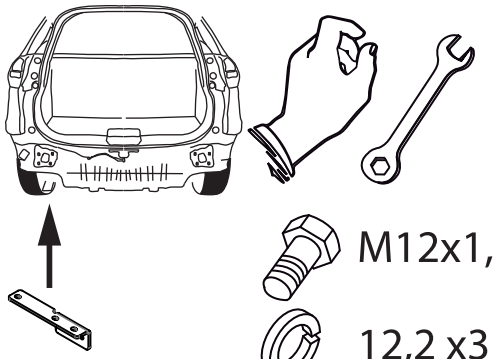

M12x1,25x40 x3

12,2 x3

13 x3

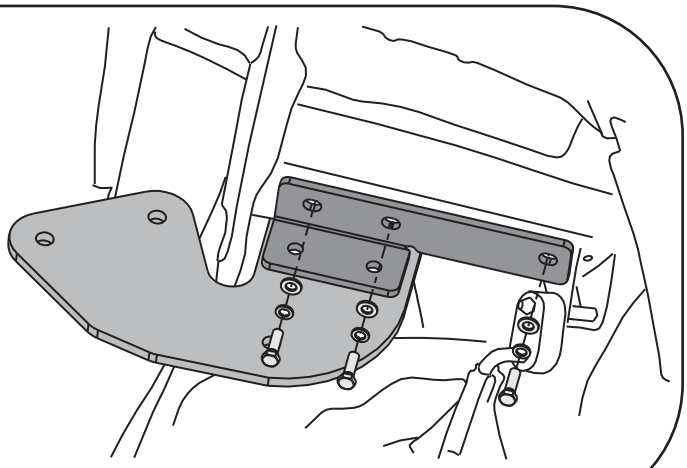

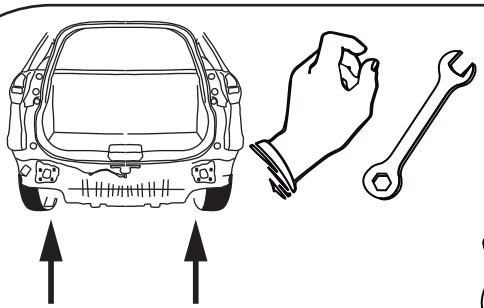

M12x35 x4

12,2 x4

13 x4

M12 x4

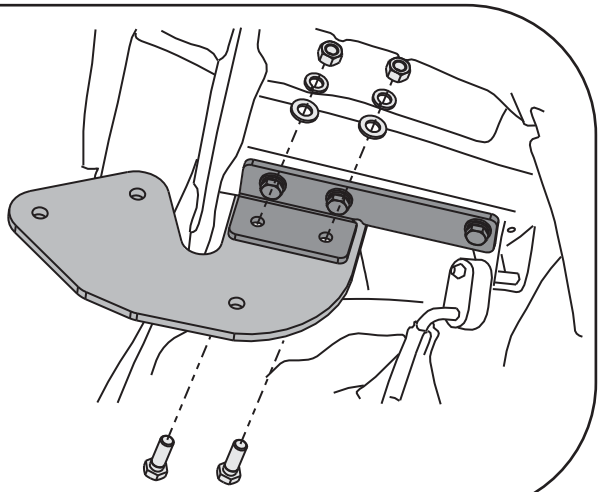

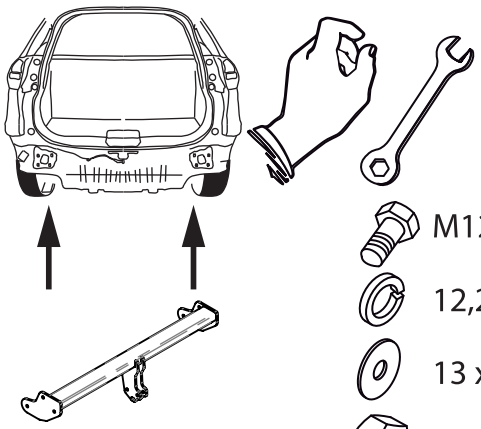

M12x35 x6

12,2 x6

13 x6

M12 x6

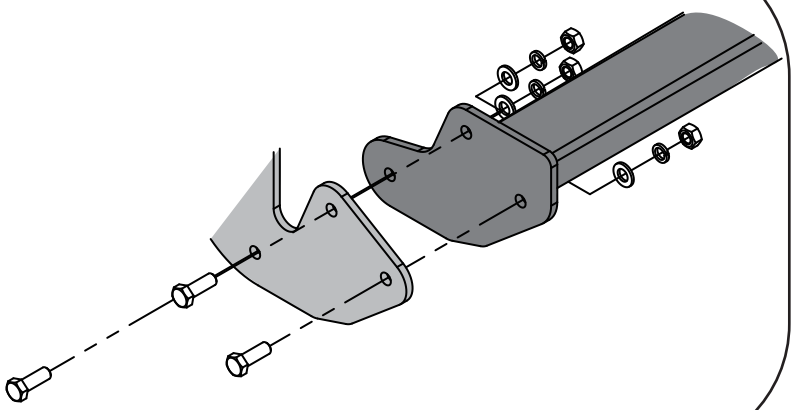

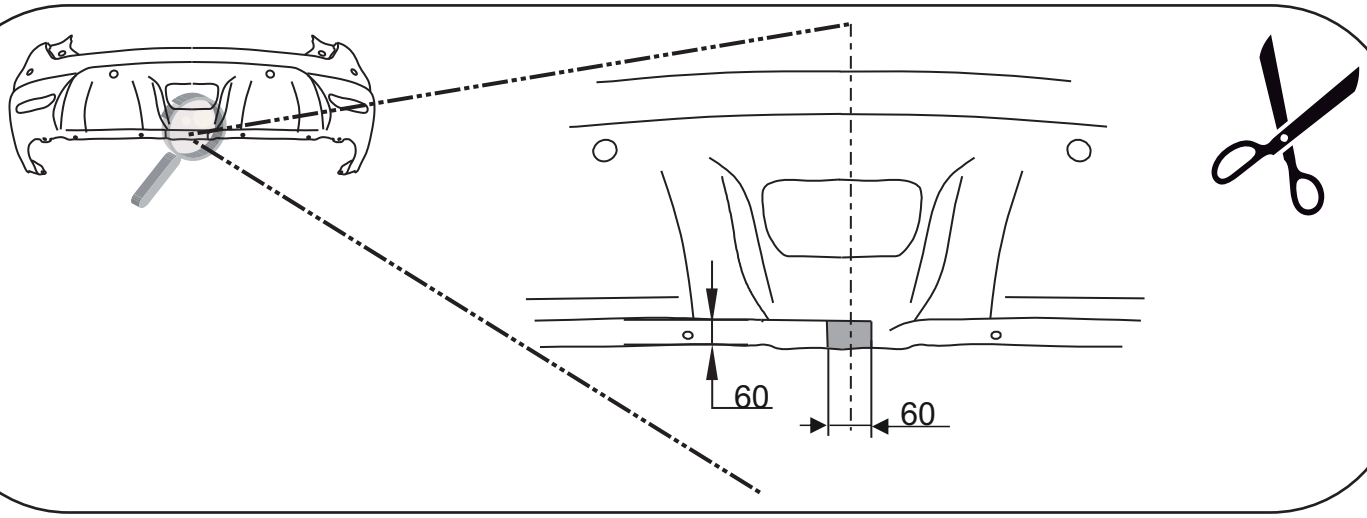

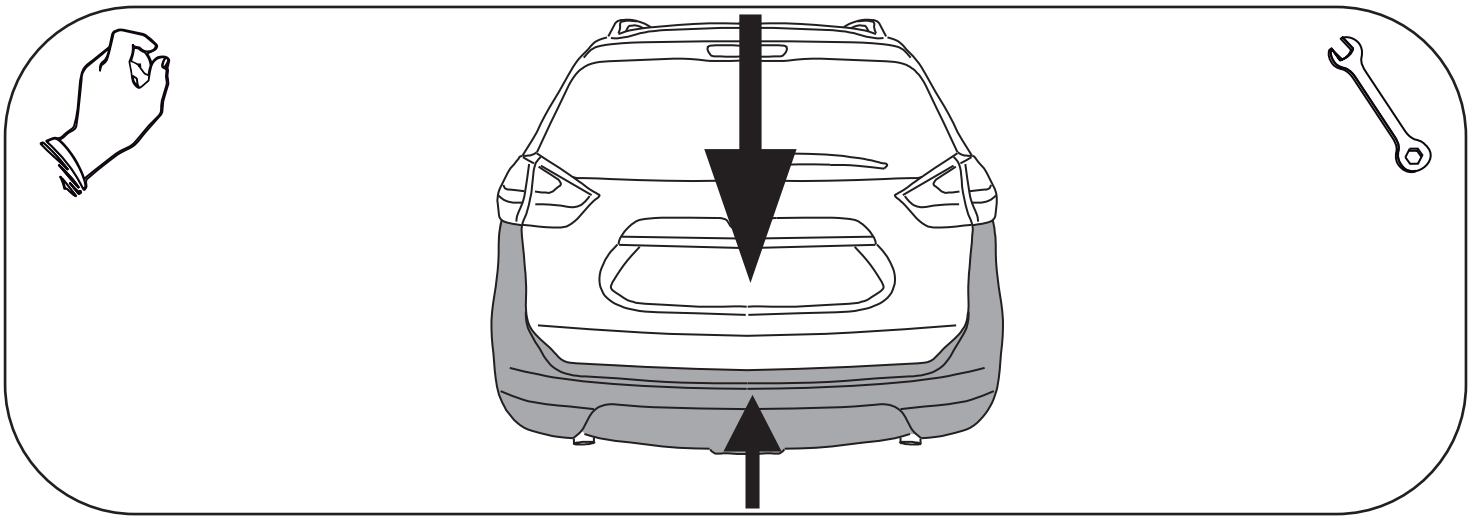

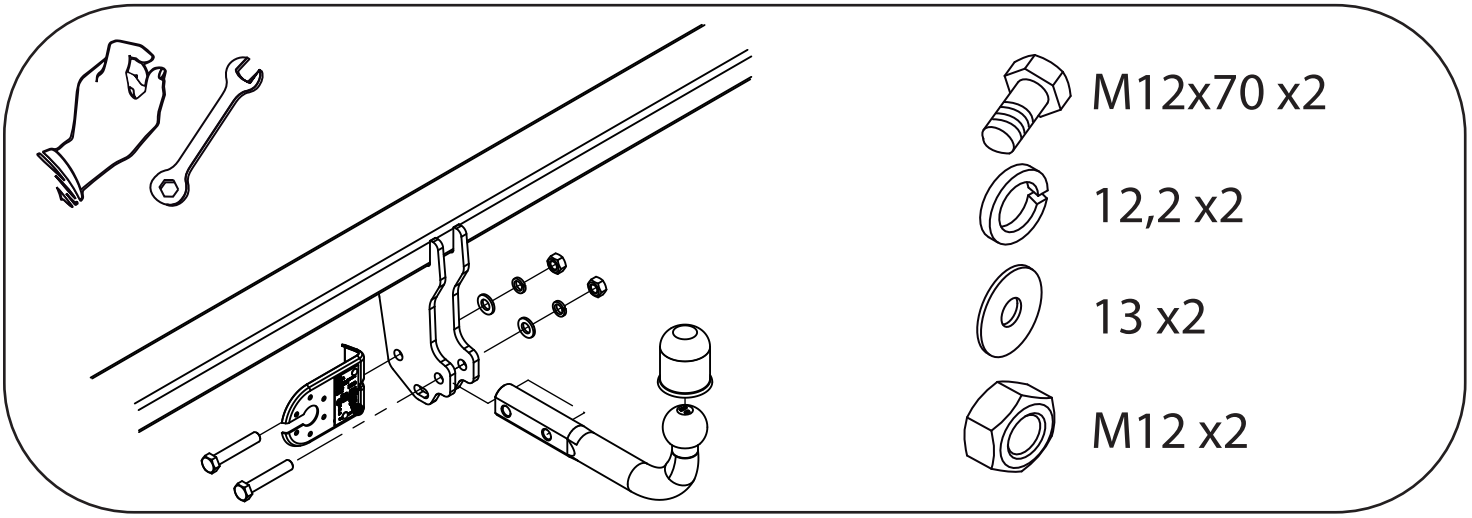
M12x70 x2
12,2 x2
13 x2
M12 x2