IMIOLA
HAKPOL

NISSAN X-TRAIL (T30)

03/03-12/07

Cat. No. **N/022**

e20 e20*94/20*0238*00

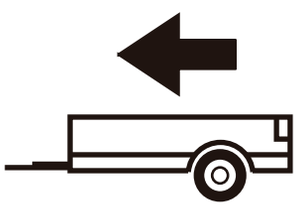

2300kg

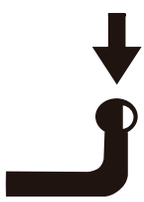

100kg

D = 11,20kN

D (kN) = $\dfrac{\text{MAX kg} \times \text{MAX kg}}{\text{MAX kg} + \text{MAX kg}}$ **x 0,00981**

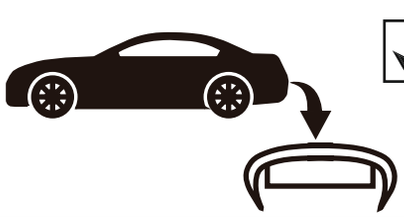



IMIOLA HAK-POL

96-111 KOWIESY, CHOJNATA 23A, POLAND

Tel. + 48 46 831 73 31, fax +48 831 74 29

e-mail: office@imiola.pl, www.imiola.pl

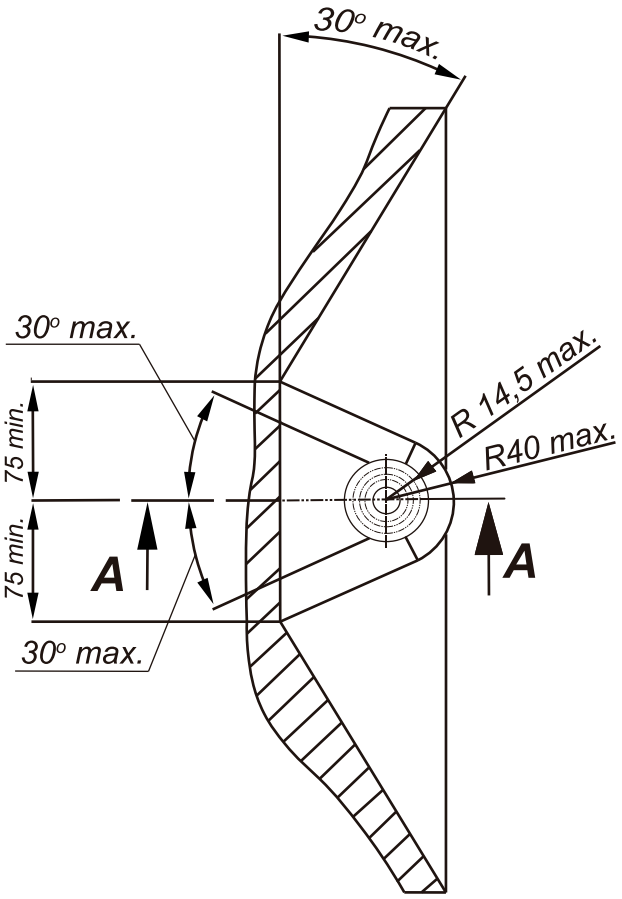

PRZEKRÓJ A-A

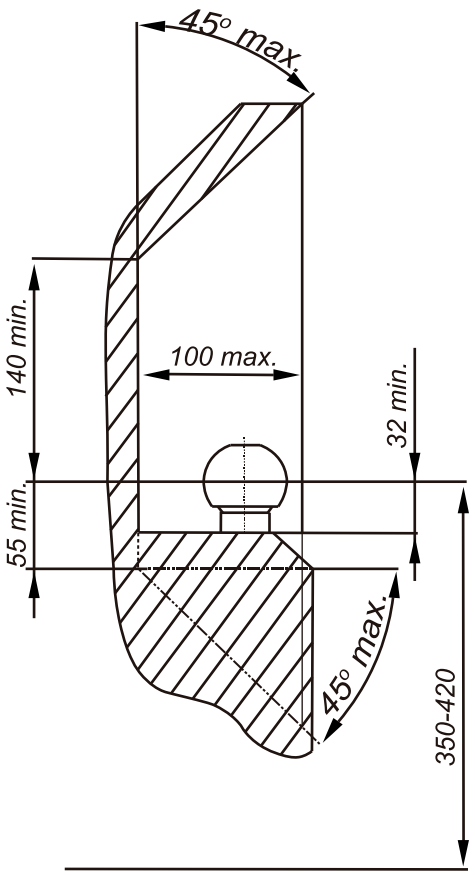

PL *Należy zagwarantować przestrzeń swobodną według załącznika VII, rysunek 25a/b Regulaminu EKG ONZ 55.01 przy dopuszczalnym ciężarze całkowitym pojazdu.*

GB *The clearance specified in appendix VII, diagram 25a/b of Regulation No. 55.01 UN EU must be guaranteed at laden weight of the vehicle.*

F *L'espace libre doit etre garanti conformement a l'annexe VII, illustration de la reglements 55.01 CE pour un poids total en charge autorise du vehicule.*

D *Der Freiraum nach Anhang VII, Abbildung 25a/b der Vorschriften 55.01 EG ist zu gew 25a/b ahrleistenbei zulassigem Gesamtgewichtdes Fahrzeuges.*

Moment skręcający dla śrub i nakrętek (8.8) Torgue settings for nuts and bolts (8.8)	
M8	25Nm
M10	55Nm
M12	85Nm
M14	135Nm
M16	195Nm

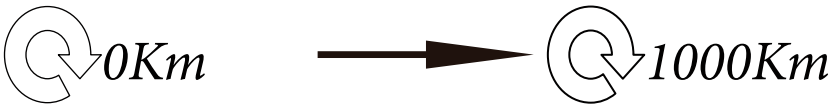

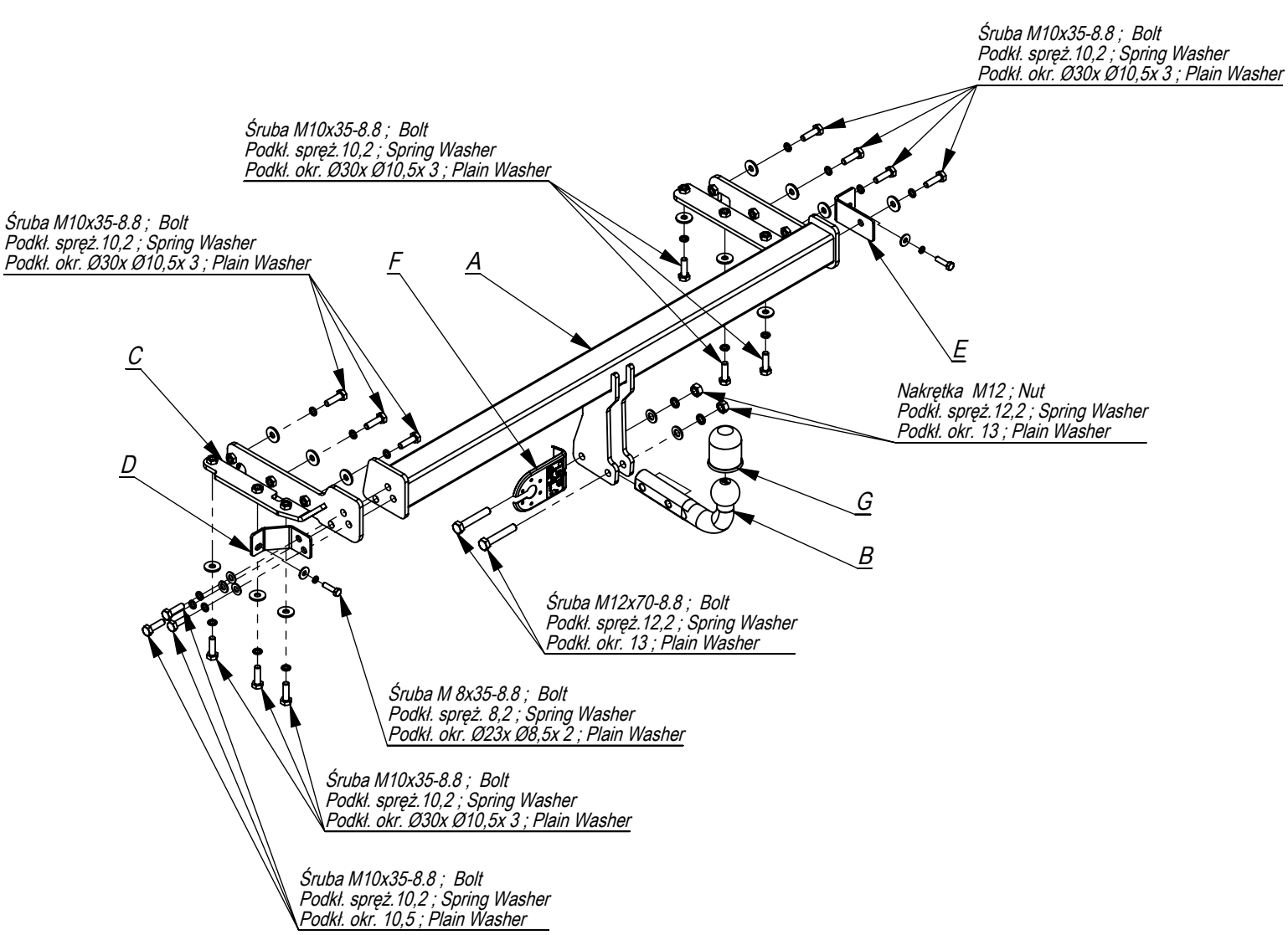

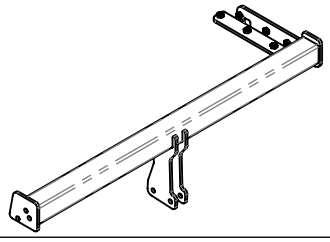	A	x1
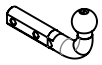	B	x1
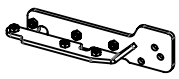	C	x1
	D	x1
	E	x1
	F	x1
	G	x1

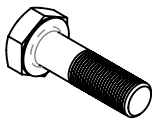	M12x70	2
	M10x35	16
	M8x35	2
	M12	2
	Ø30xØ10,5x3	13
	Ø23xØ8,5x2	2
	13	2
	10,5	3
	12,2	2
	10,2	16
	8,2	2

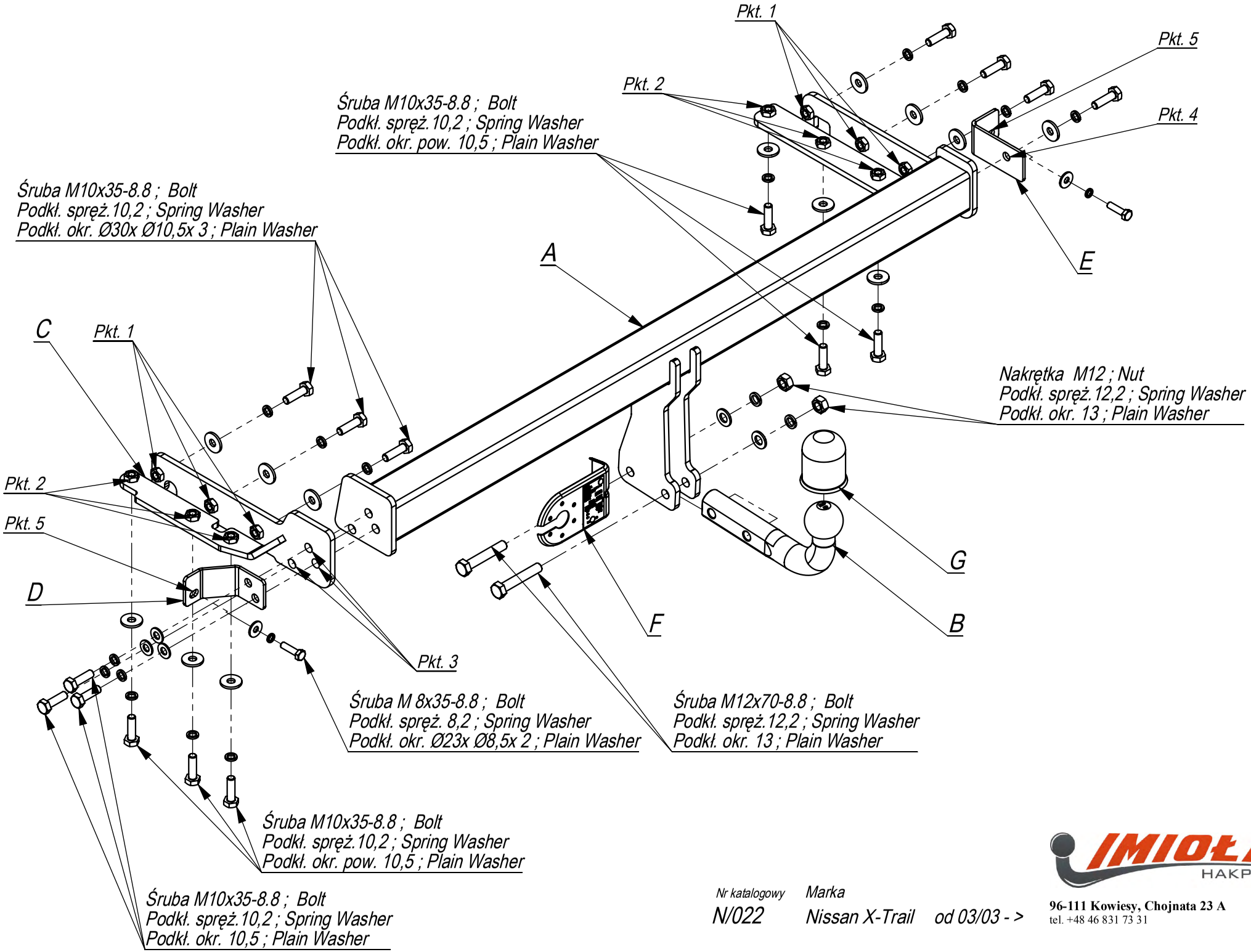

Nr katalogowy	Marka	
N/022	Nissan X-Trail	od 03/03 - >

IMIOŁA HAKPOL
96-111 Kowiesy, Chojnata 23 A
tel. +48 46 831 73 31

- Odkręcić zderzak.
- Od tylnego pasa odkręcić zaślepki podłużnic oraz osłonę termiczną (nie będzie już montowana).
- W lewą podłużnicę wsunąć element haka C i poprzez technologiczne otwory przykręcić lekko śrubami M10x35 8.8 (pkt 1 i 2).
- W prawą podłużnicę wsunąć belkę zaczepu A i przykręcić lekko śrubami M10x35 8.8 (pkt 1 i 2).
- Do belki haka A przykręcić element haka C śrubami M10x35 8.8 (pkt 3).
- Elementy D i E przykręcić do zaczepu śrubami M10x35 8.8 (pkt 4) i do samochodu śrubami M8x35 8.8 (pkt 5).
- Dokręcić wszystkie śruby z momentem wg tabeli.
- Wykonać wycięcie w zderzaku na uchwyty kuli.
- Przykręcić zderzak.
- Przykręcić kulę i blachę gniazda elektrycznego śrubami M12x70 8.8.
- Podłączyć instalację elektryczną.

- Unscrew the bumper.
- Unscrew the plugs of the metal clamps and thermal shield (it will not be used any more) from the rear belt of the car.
- Insert the element C in the left metal clamp and screw slightly, through the technological holes, with bolts M10x35 8.8 (point 1 and 2).
- Insert the main bar A in the right metal clamp and screw slightly, through the technological holes, with bolts M10x35 8.8 (point 1 and 2).
- Screw the element C to the main bar A with bolts M10x35 8.8 (point 3).
- Screw the elements D and E to the tow bar with bolts M12x35 8.8 (point 4) and to the car with bolts M8x35 8.8 (point 5).
- Tighten all the bolts according to the torque settings-see the table.
- Cut out the fragment of the bumper to place the handles of the ball.
- Screw the bumper.
- Fix the ball and electric plate with bolts M12x70 8.8.
- Connect the electric wires.

- Serrer le pare-chocs.
- Dévisser les bouchons de longerons de la partie arrière et la protection thermique (ne sera plus monté).
- Introduire les éléments C de crochet dans le longeron gauche et ensuite visser legèrement par les boulons M10x35 8.8 (point 1 et 2) à travers les ouvertures.
- Insérer la traverse d'attache A dans le longeron droit et serrer legèrement par les boulons M10x35 8.8 (point 1 et 2).
- Visser l'élément C à la traverse de crochet A par les boulons M10x35 8.8 (point 3).
- Visser les éléments D et E à l'attache par les boulons M10x35 8.8 (point 4) et à la voiture par les boulons M8x35 8.8 (point 5).
- Serrer tous les boulons avec un couple de serrage selon tableau.
- Entreouvrir le pare-chocs pour fixer les attaches de la boule.
- Fixer un pare-chocs.
- Visser la boule et tôle de la prise électrique par les boulons M12x70 8.8.
- Raccorder le circuit électrique

- Die Stoßstange abschrauben.
- Vom hinteren Karosseriestreifen, die Längsträger Verschlussstopfen und den Thermoschutz abschrauben (wird nicht wieder montiert).
- In den linken Längsträger das Tragteil C schieben durch die von Werk aus vorhandenen Öffnungen mit den Schrauben M10x35 8.8 (Punkt 1,2) locker anschrauben.
- In den rechten Längsträger den Querbalken A schieben und mit den Schrauben M10x35 8.8 (Punkt 1,2) locker anschrauben.
- An den Querbalken A das Tragteil C mit den Schrauben M10x35 8.8 (Punkt 3) anschrauben.
- Die Tragteile D und E an die Anhängerkupplung mit den Schrauben M10x35 8.8 (Punkt 4) und an den Wagen mit den Schrauben M8x35 8.8 (Punkt 5) anschrauben.
- Alle Schrauben mit dem in der Tabelle angegebenem Drehmoment festziehen.
- Einen Ausschnitt in der Stoßstange für die Kugelgriffe ausführen.
- Die Stoßstange anschrauben.
- Die Kugel mit den Schrauben M12x70 8.8 anschrauben.
- Die Elektroinstallation anschließen.

- Desenrosque el parachoques y los sujetadores.
- Unscrew the thermal shield of the damper.
- Los elementos de gancho C deben insertarse en los largueros y atornillarse ligeramente con pernos M10x35 8.8.(puntos 1 y 2)
- Inserte los elementos de la captura C y D en derecho los largueros y fíjelos con los pernos M10x35 8.8 (punto 1 y 2).
- Atornillar la viga de la bola de remolque A a los elementos de la bola de remolque C usando tornillos M10x35 8.8 (p. 3).
- Fijar los elementos D y E del gancho con tornillos M10x35 8.8 (punto 4) a los largueros y los tornillos M8x35 8.8 as los auto (punto 5).
- Apretar todos los tornillos con el par segun la tabla anterior.
- Haga una muesca en el eje, en la parte inferior del parachoques en el soporte de bolas.
- Apretar el parachoques y thermal shield.
- Apretar la bola y la placa de la toma de corriente tornillos M12x70 8.8.
- Conectar la instalacion electrica.

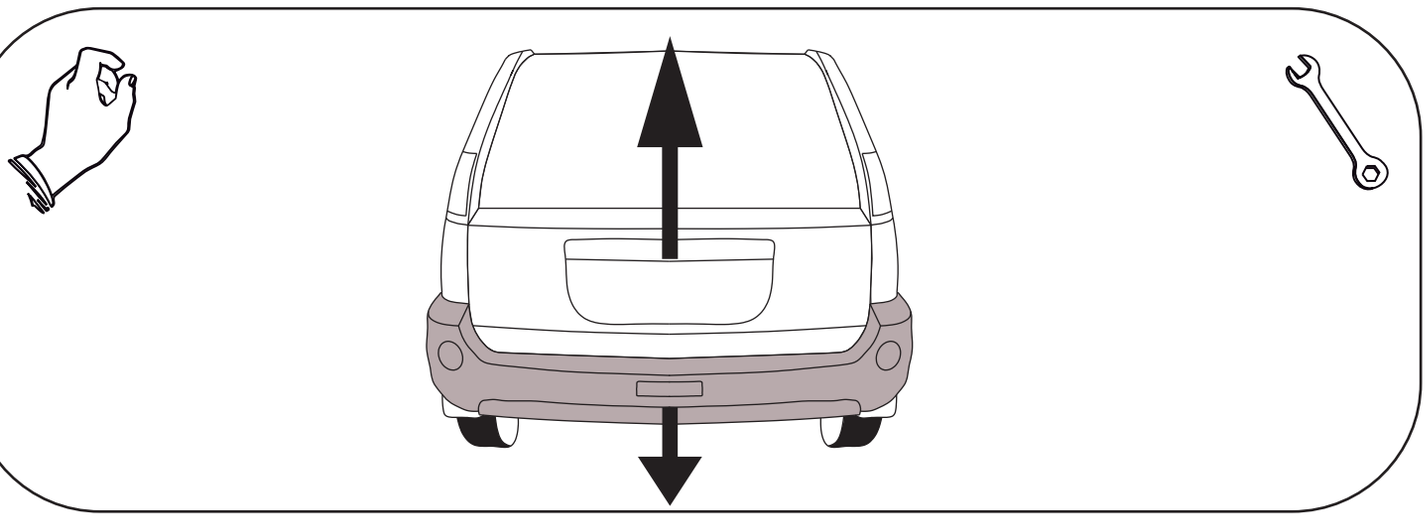

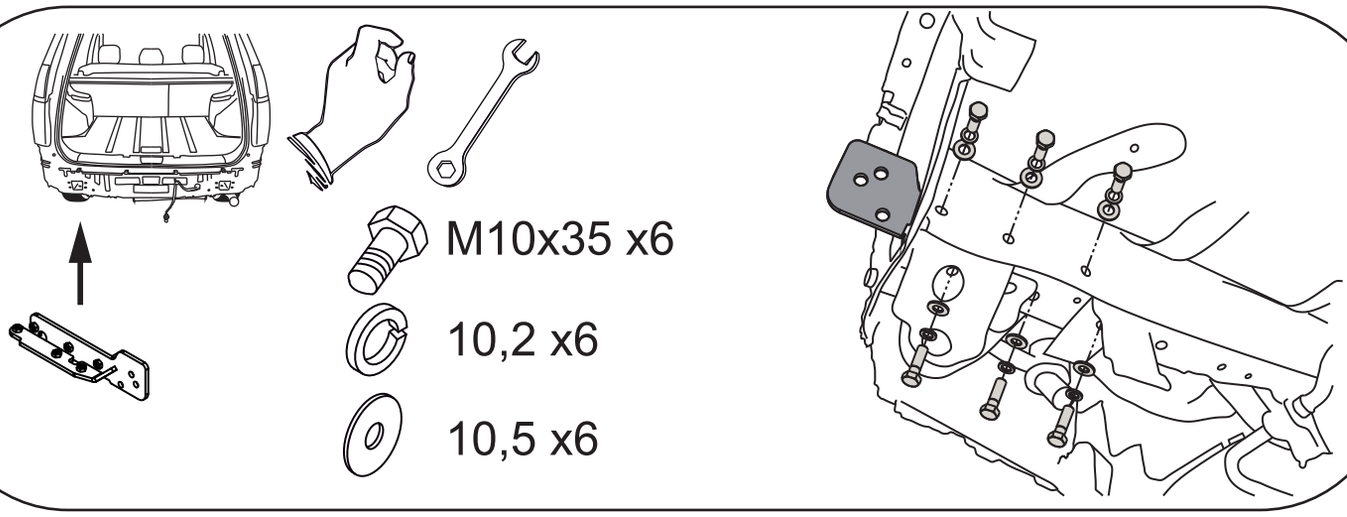
M10x35 x6
10,2 x6
10,5 x6

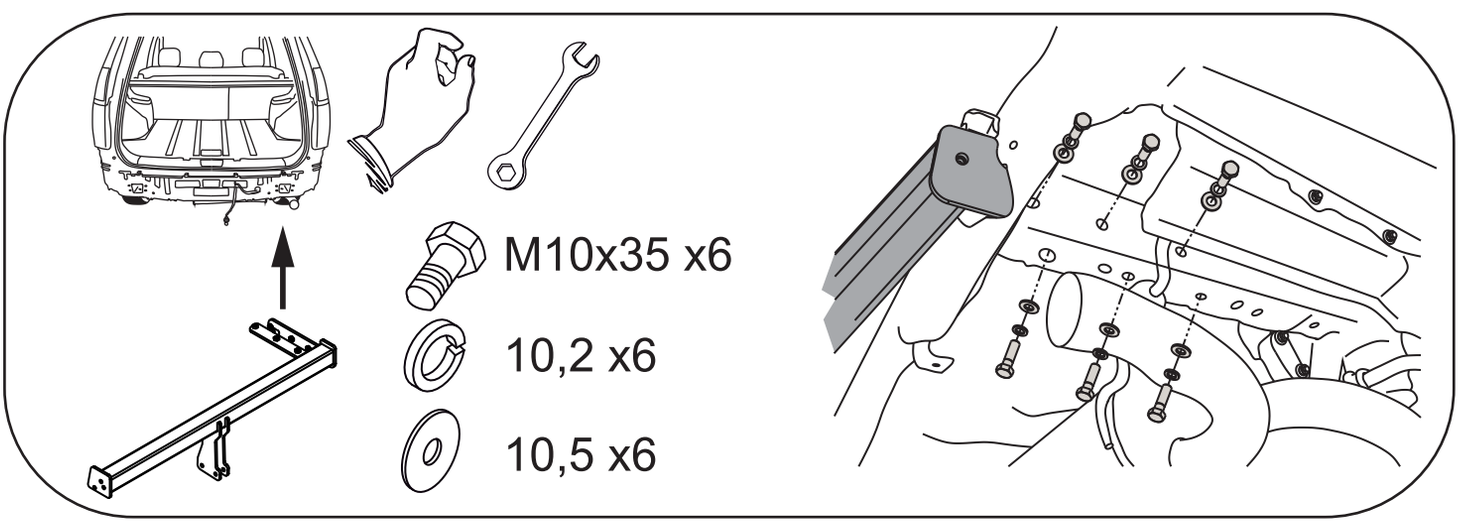
M10x35 x6
10,2 x6
10,5 x6

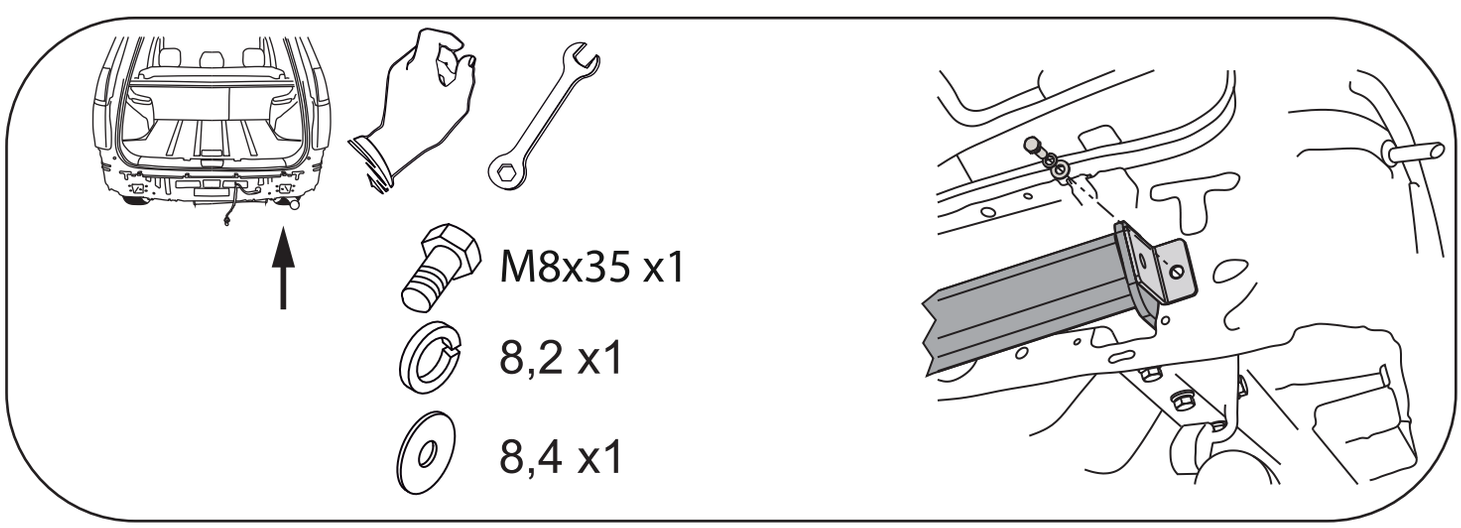
M8x35 x1
8,2 x1
8,4 x1

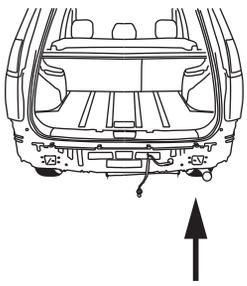

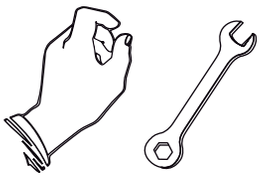

M10x35 x1

10,2 x1

10,5 x1

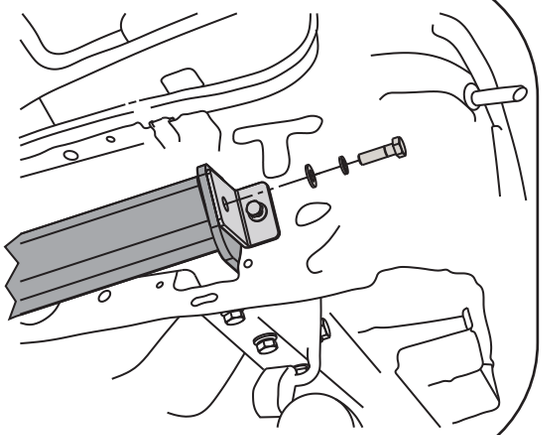

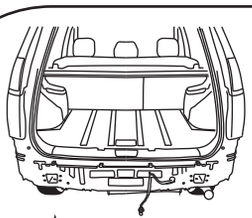

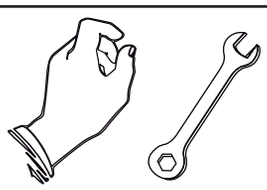

M8x35 x1

8,2 x1

8,4 x1

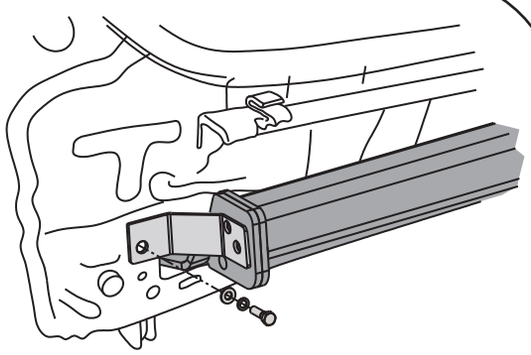

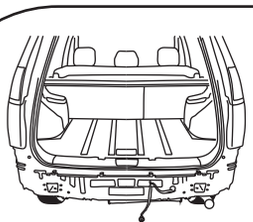

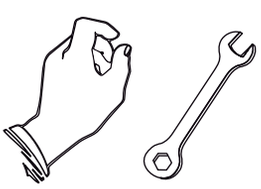

M10x35 x1

10,2 x1

10,5 x1

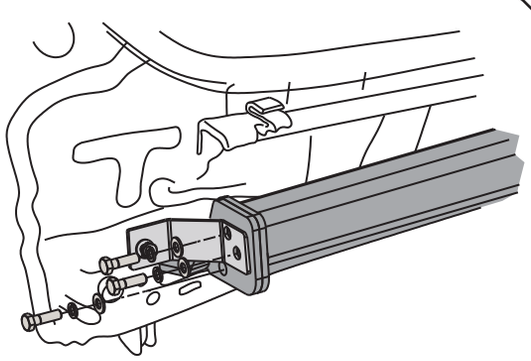

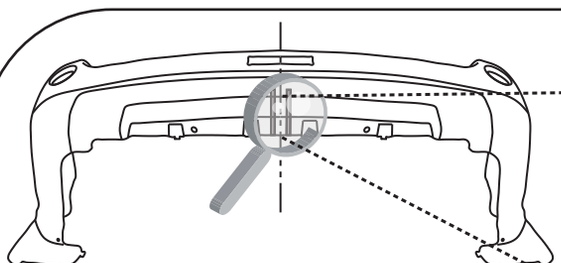

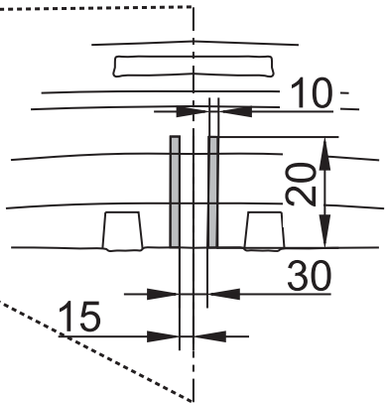



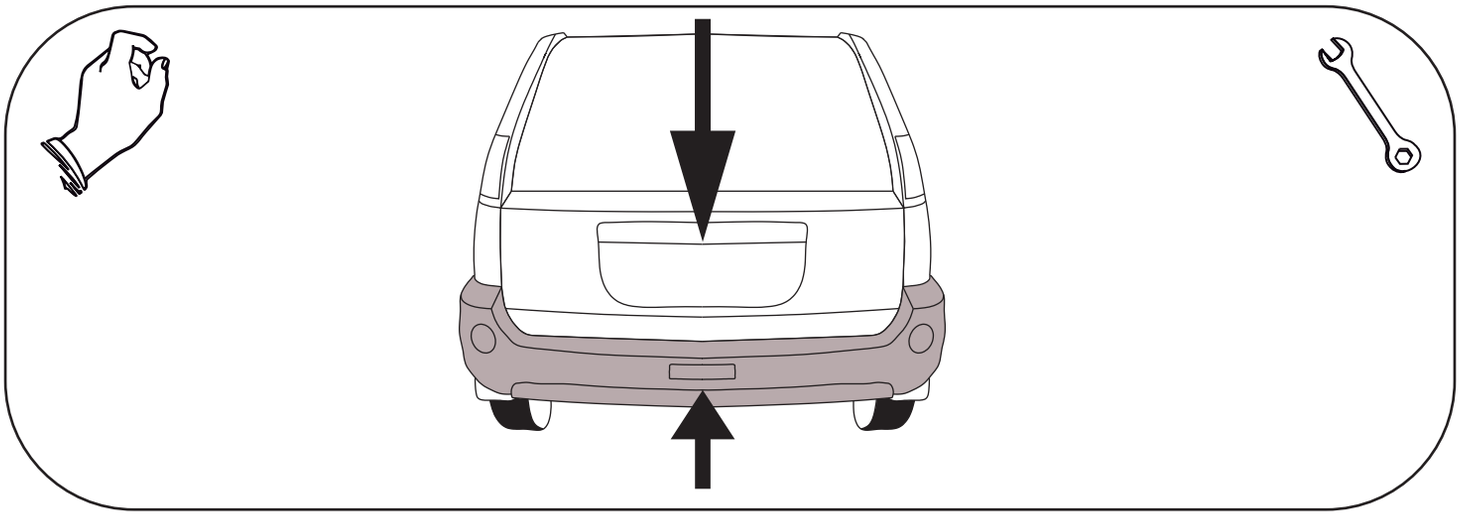

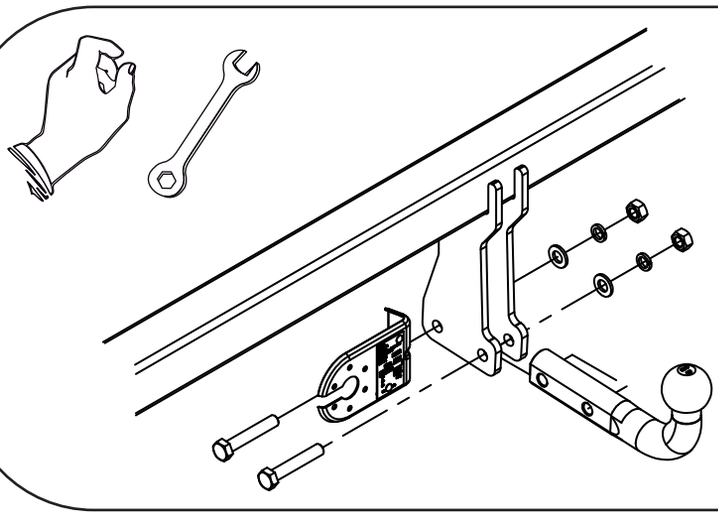



M12x70 x2



12,2 x2



13 x2



M12 x2