IMIOLA
HAKPOL



# MERCEDES A-SERIES (HB)(W-176)
# MERCEDES B-SERIES (W-246)

2012 - 06/2015
11/2011 -

Cat. No. M/A46

E20 E20 55R-01

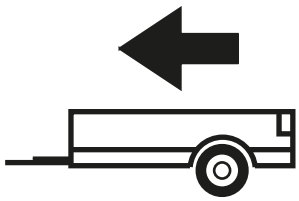

1600kg

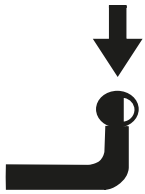

100kg

**D** = 9,35kN

**D (kN) =** $\dfrac{\text{MAX kg} \times \text{MAX kg}}{\text{MAX kg} + \text{MAX kg}}$ **x 0,00981**

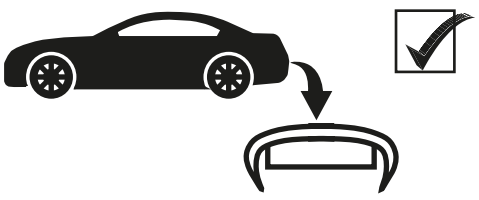




**IMIOLA HAK-POL**
96-111 KOWIESY, CHOJNATA 23A, POLAND
tel. +48 46 831 73 31, fax +48 831 74 29
e-mail: office@imiola.pl, www.imiola.pl

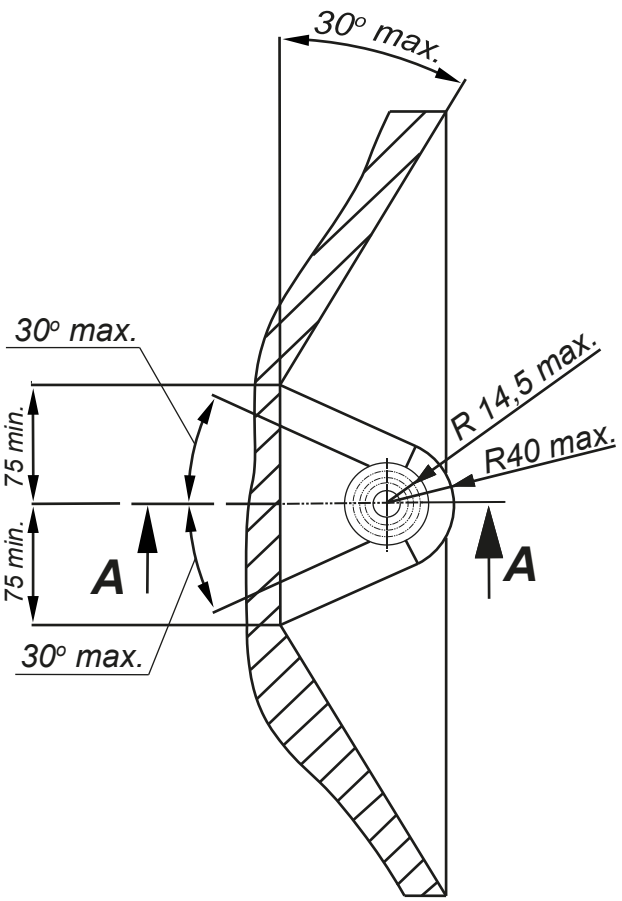


**PRZEKRÓJ A-A**

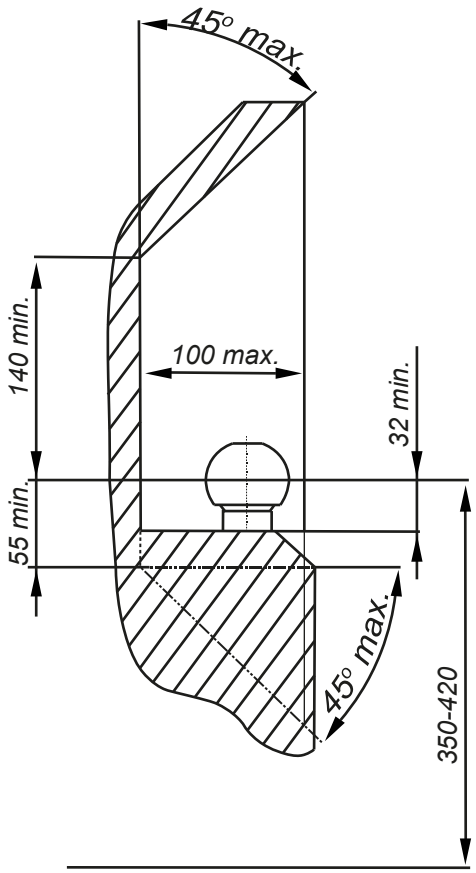


**PL** *Należy zagwarantować przestrzeń swobodną według załącznika VII, rysunek 25a/b Regulaminu EKG ONZ 55.01 przy dopuszczalnym ciężarze całkowitym pojazdu.*

**GB** *The clearance specified in appendix VII, diagram 25a/b of Regulation No. 55.01 UN EU must be guaranteed at laden weight of the vehicle.*

**F** *L'espace libre doit etre garanti conformement a l'annexe VII, illustration de la reglements 55.01 CE pour un poids total en charge autorise du vehicule.*

**D** *Der Freiraum nach Anhang VII, Abbildung 25a/b der Vorschriften 55.01 EG ist zu gew 25a/b ahrleistenbei zulassigem Gesamtgewichtdes Fahrzeuges.*

| Moment skręcający dla śrub i nakrętek (8.8)<br>Torgue settings for nuts and bolts (8.8) | |
|---|---|
| M8 | 25Nm |
| M10 | 55Nm |
| M12 | 85Nm |
| M14 | 135Nm |
| M16 | 195Nm |



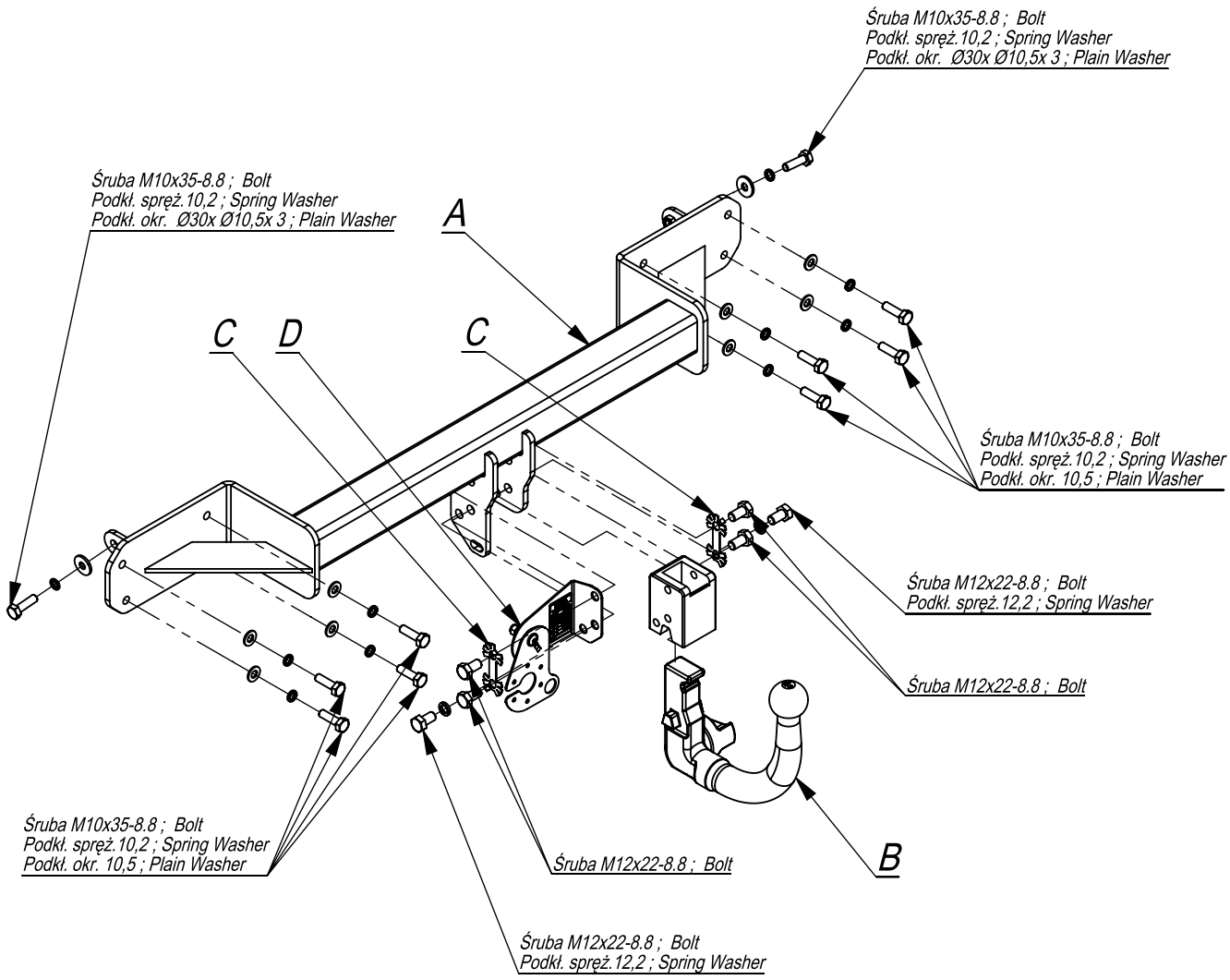


| | | |
|---|---|---|
| 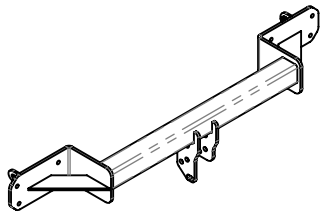 | A | x1 |
| 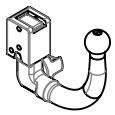 | B | x1 |
|  | C | x2 |
|  | D | x1 |

| | | |
|---|---|---|
| 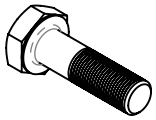 | M12x22 | 6 |
| | M10x35 | 10 |
|  | Ø30xØ10,5x3 | 2 |
|  | 10,5 | 8 |
|  | 12,2 | 2 |
| | 10,2 | 10 |

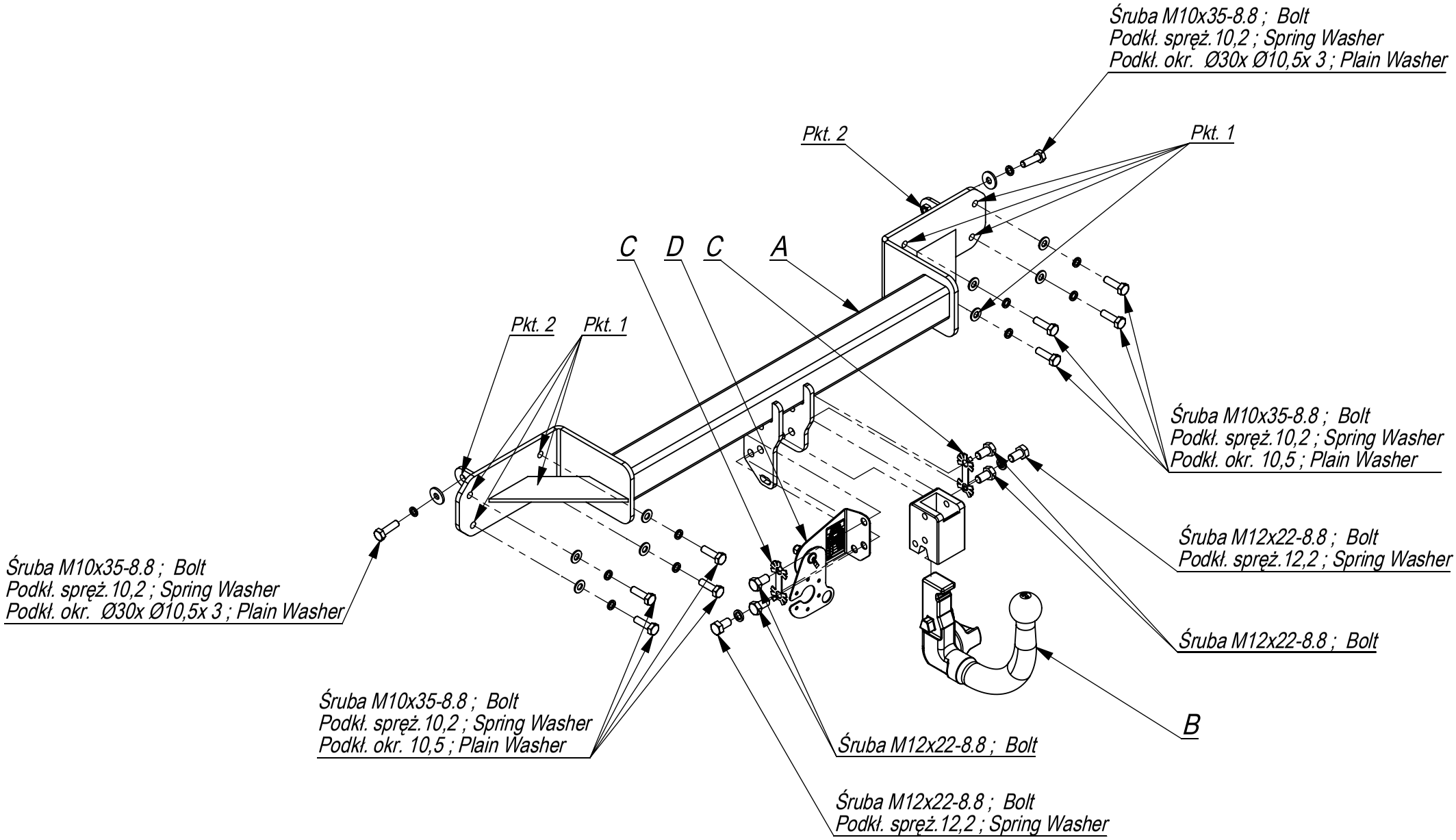


| Nr katalogowy | Marka | |
|---|---|---|
| M/A46 | Mercedes A Class (HB) (W176) | od 2012 - > |
| | Mercedes B Class (MPV) (W246) | od 11/2011 - > |

IMIOŁA HAKPOL
96-111 Kowiesy, Chojnata 23 A
tel. +48 46 831 73 31

- Odkręcić zderzak.
- Odkręcić belkę zderzeniową (nie będzie już montowana).
- Opuścić tłumik z wieszaka.
- Przyłożyć belkę haka A do tylnego pasa i przykręcić śrubami M10x35 8.8 (pkt 1 i pkt2).
- Zamontować tłumik, zderzak oraz lampy.
- Przykręcić kulę i blachę gniazda elektrycznego śrubami M12x22 8.8.
- Dokręcić wszystkie śruby z momentem jak w tabeli.
- Podłączyć instalację elektryczną

- Unscrew the bumper.
- Unscrew the bumper bar (it will not be used any more).
- Lower the damper from the hanger.
- Put the main bar A to the rear belt and screw with bolt M10x35 8.8 (point 1,2).
- Assemble the damper, bumper and lights.
- Fix the ball and electric plate with bolts M12x22 8.8.
- Tighten all the bolts according to the torque setting- see the table.
- Connect the electric wires.

- Dévisser le pare-chocs et les lampes.
- Dévisser la poutre pare-chocs de la voiture (elle ne sera plus utilisée).
- Enlever le pot d'échappement de la suspension.
- Visser la barre de crochet A a la jupe arriere légerement avec les boulons M10x35 8.8 (point 3).
- Serrer tous les boulons avec un couple de serrage selon tableau.
- Visser le pot d'échappement.
- Installer le pare-chocs et les lampes.
- Serrer la boule et la tôle de la prise électrique avec les boulons M12x22.
- Brancher l'installation électrique.

- Die Rückleuchten und den Stoßfänger abschrauben.
- Den Stoßträger abschrauben (wird nicht mehr benötigt)..
- Den Schalldämpfer vom Halter absenken.
- Den AHK-Querträger A am hinteren Band mit Schrauben M10x35 8.8 leicht anschrauben (Punkt 3).
- Ziehen Sie alle Schrauben mit dem Drehmoment gemäß der Tabelle an.
- Den Schalldämpfer anschrauben.
- Den Stoßfänger und die Rückleuchten einsetzen.
- Schrauben Sie die Kugel und den Steckdosenblech mit den Schrauben M12x22 an.
- Die elektrische Installation anschließen.

- Desenrosque las lámparas y el parachoques.
- Desenrosque la barra de impacto (ya no es necesario.
- Baje el silenciador de la suspensión.
- Apretar la barra del gancho A ligeramente a la correa trasera con los tornillos M10x35 8.8 (punto 3).
- Apretar todos los tornillos con el par según la tabla anterior.
- Fijar el silenciador.
- Montar el parachoques y las luces.
- Apretar la bola y la placa de la toma eléctrica usando tornillos M12x22.
- Conectar la instalación eléctrica.

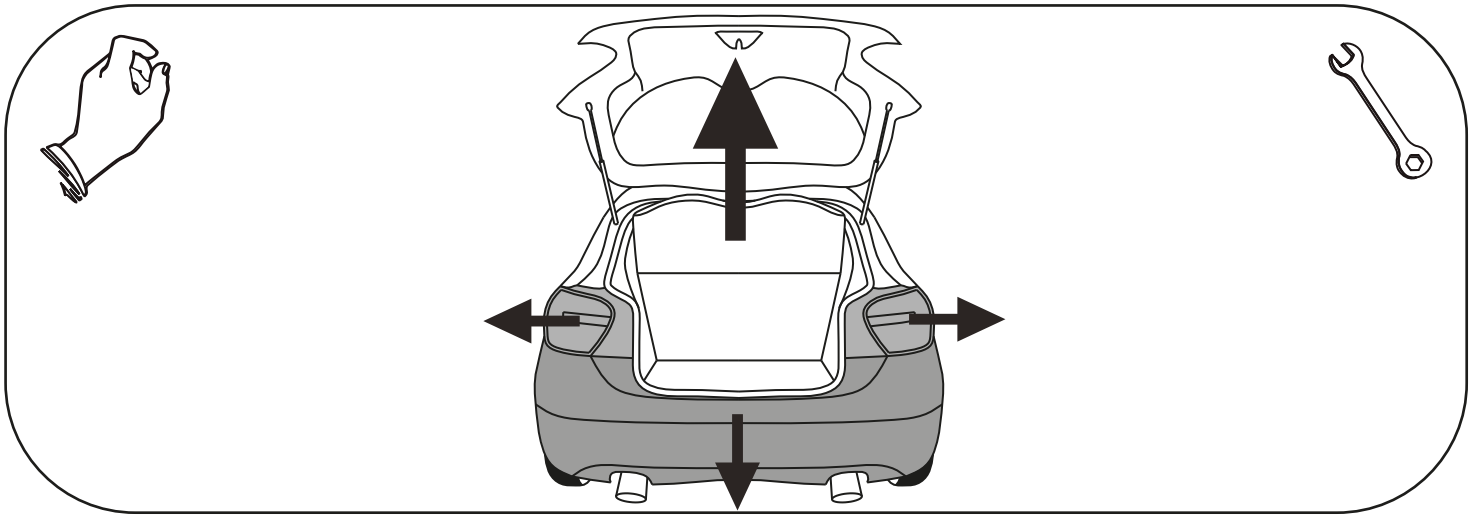

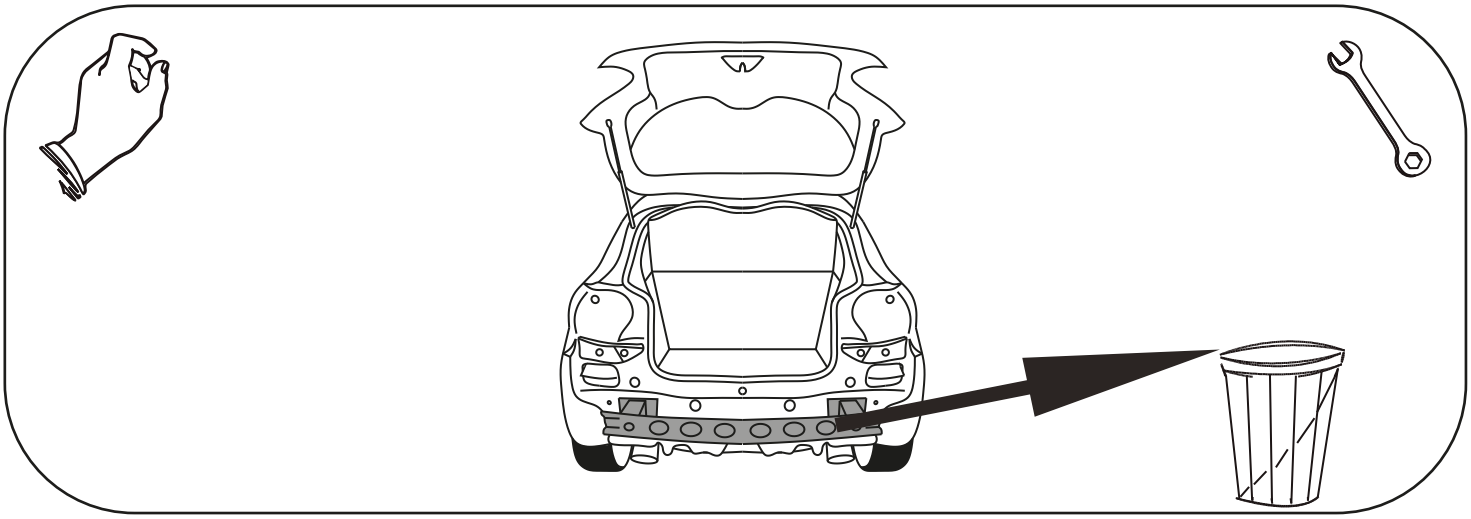

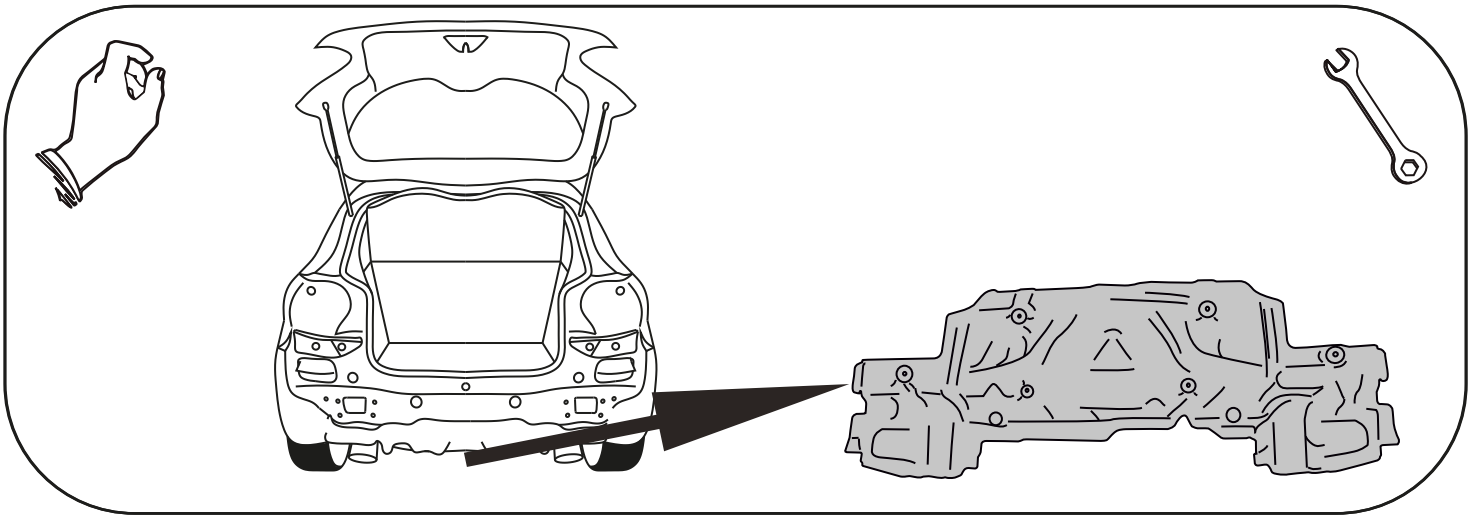

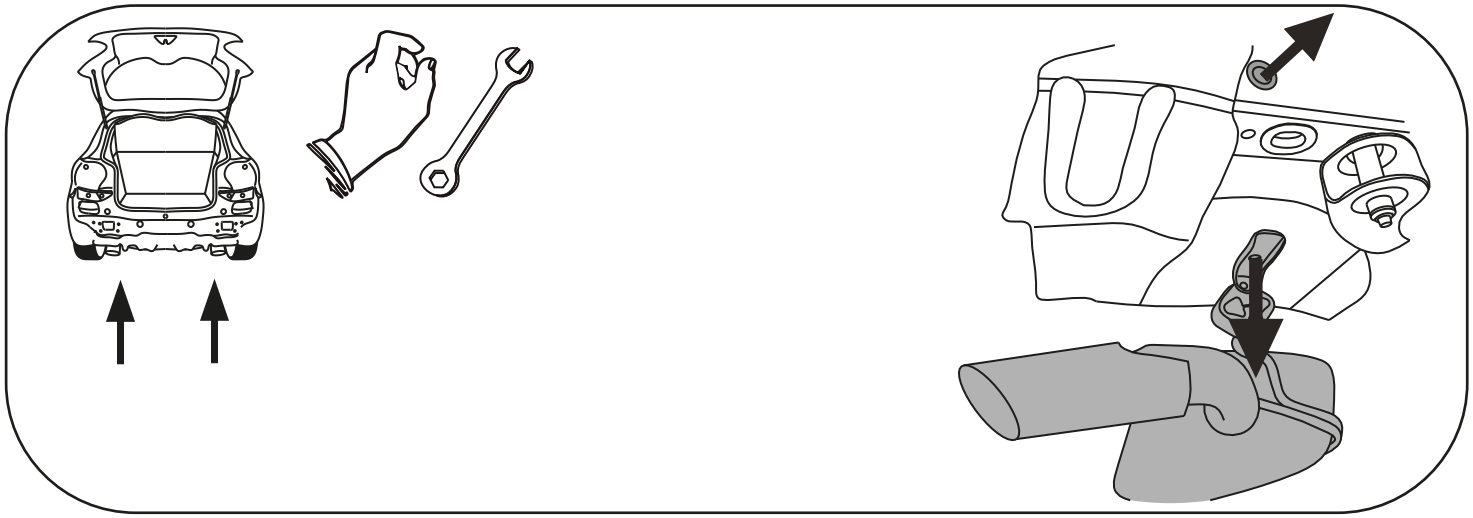

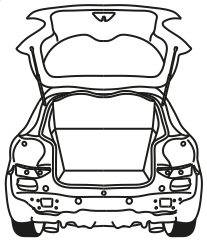

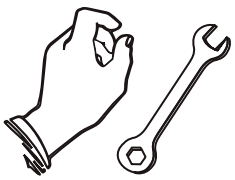



**M10x35 x8**



**10,2 x8**



**10,5 x8**

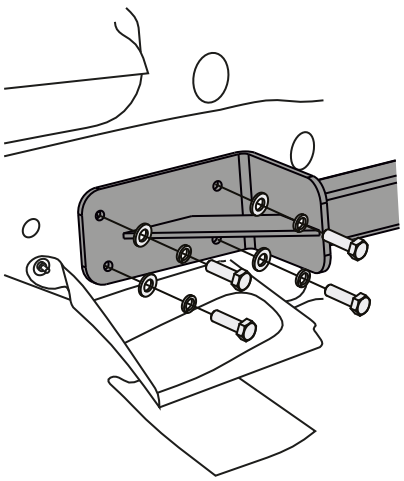

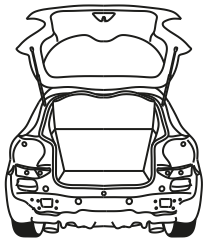

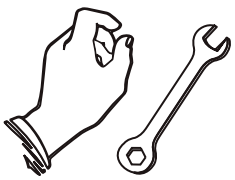



**M10x35 x2**



**10,2 x2**



**Ø30xØ10,5x3 x2**

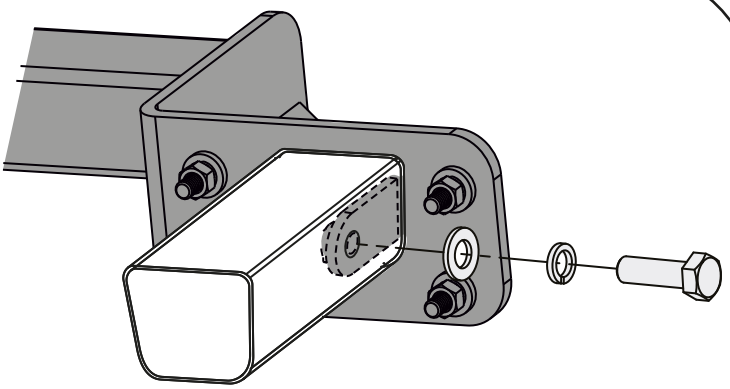

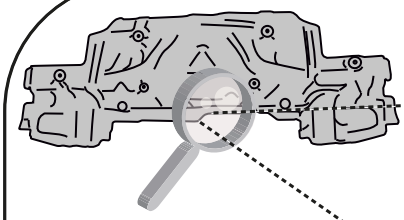

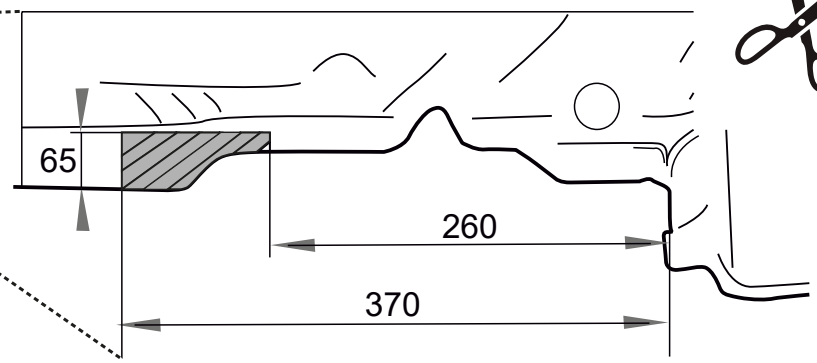




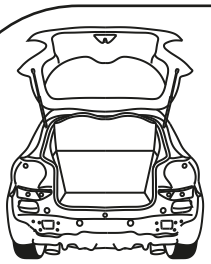

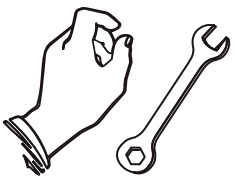

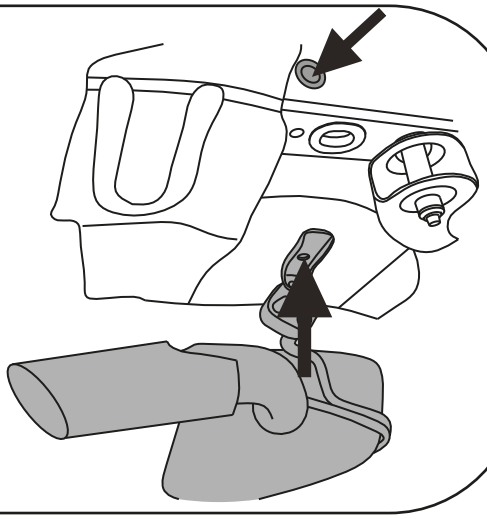

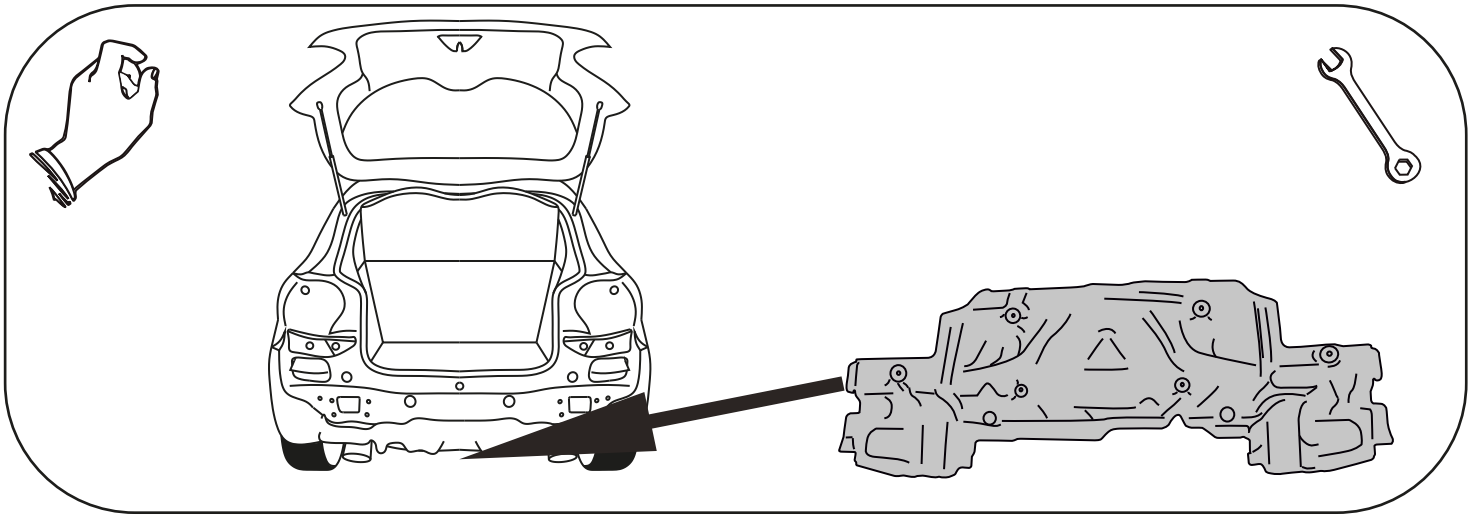

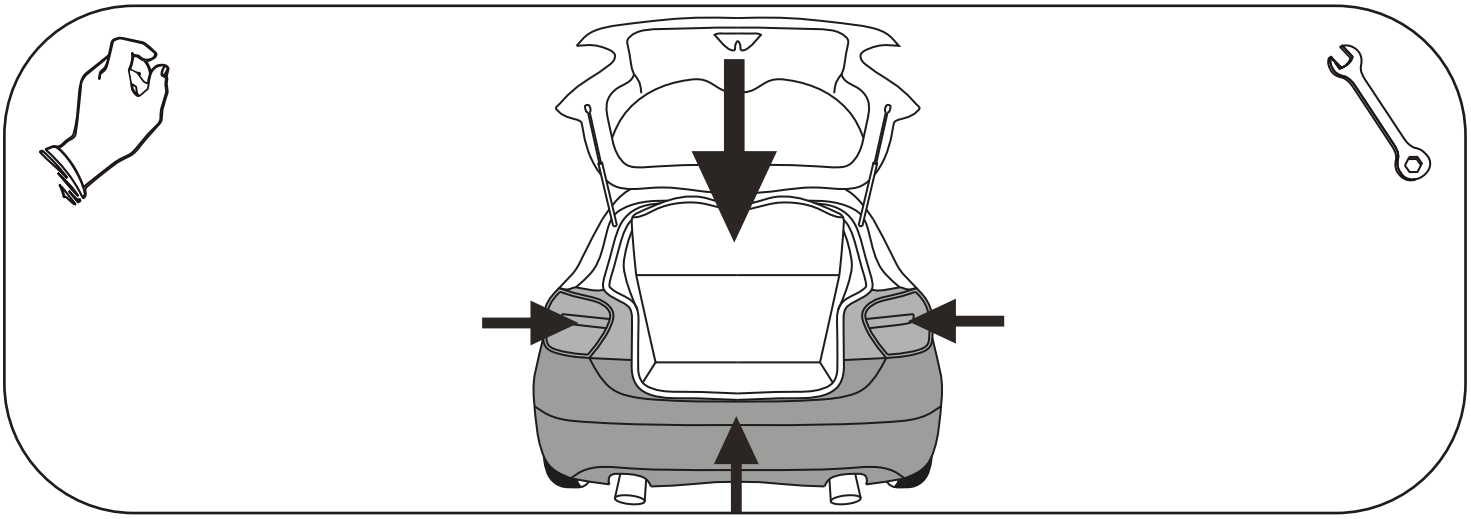

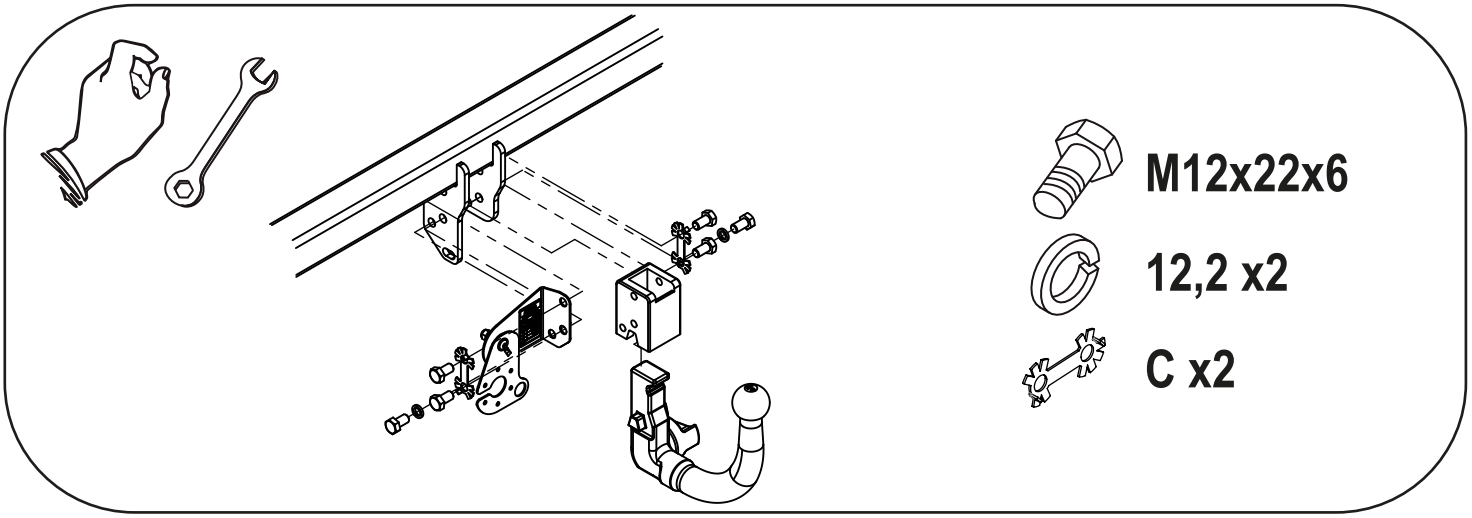
M12x22x6
12,2 x2
C x2