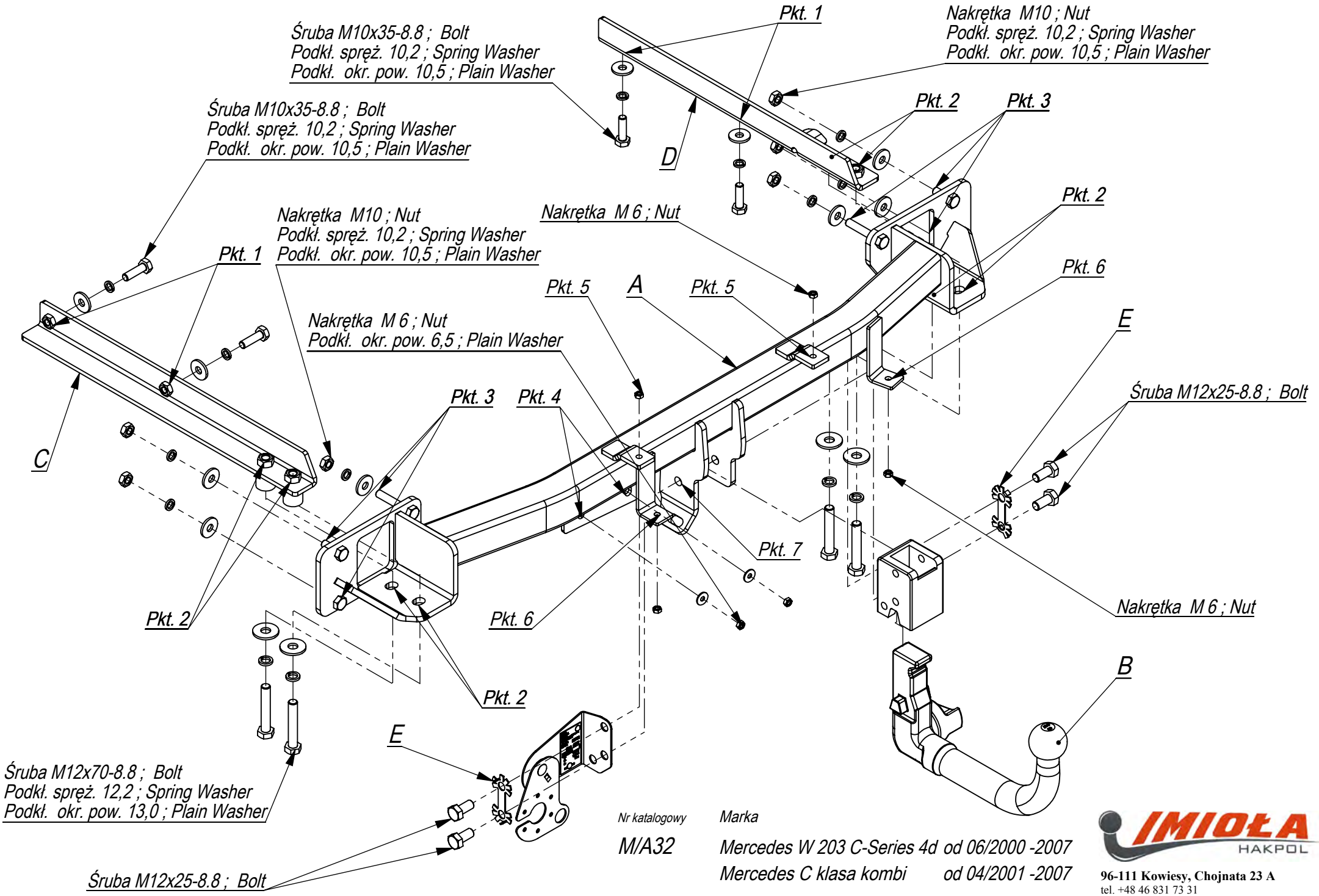

Nr katalogowy	Marka	
M/A32	Mercedes W 203 C-Series 4d	od 06/2000 -2007
	Mercedes C klasa kombi	od 04/2001 -2007

IMIOŁA HAKPOL
96-111 Kowiesy, Chojnata 23 A
tel. +48 46 831 73 31

Gniazdo 7-biegunowe 12V
z ruchomymi bolcami
Symbol SWW 1135-812

Oznaczenie zacisku	Zacisk do łączenia przewodów	Kolory
31	do masy pojazdu	Biały , white
L	do świateł kierunku jazdy lewych	Żółty , yellow
R	do świateł kierunku jazdy prawych	zielony, green
54	do świateł hamowania	czerwony, red
58L	do świateł pozycyjnych lewych	czarny, black
58R	do świateł pozycyjnych prawych	brązowy, brown
+	tylne światła przeciwmgłowe	niebieski , blue

Moment skręcający dla śrub i nakrętek (8.8)			
Torgue settings for nuts and bolts (8.8)			
M8	25 Nm	M12	85 Nm
M10	55 Nm	M14	135 Nm
M16	195 Nm		

MERCEDES C-KLASA
sed., com.
00 -
NO CAT. M/A32

INSTRUKCJA MONTAŻU:
FITTING INSTRUCTION:

- Odkręcić mocowanie tłumika od obudowy wewnętrznej zderzaka.
- Odkręcić zderzak wraz z obudową wewnętrzną zderzaka (nie będzie już wykorzystana)
- Odkręcić tłumik oraz osłonę termiczną.
- Wyjąć gumowe zaślepki otworów podłużnic.
- W podłużnice wsunąć elementy C i D i poprzez technologiczne otwory w podłużnicach przykręcić lekko śrubami M10x35 8.8 (pkt 1).
- Belkę haka przykręcić do zderzaka wykorzystując śruby M6 (pozostały one po odkręceniu wypełnienia zderzaka).
- Belkę główną haka A wraz ze zderzakiem przykręcić lekko do tylnego pasa śrubami M10x35 8.8 (pkt 3) oraz do elementów: C śrubami M12x70 8.8 (pkt 2) i D śrubami M12x40 8.8 (pkt 2).
- Dokręcić wszystkie śruby z momentem wg tabeli.
- Do elementów przy belce głównej haka przykręcić mocowanie tłumika.
- Zamontować osłonę termiczną oraz tłumik.
- Dokręcić kulę i blachę gniazda elektrycznego śrubami M12x25 8.8/ obowiązkowo zastosować podkładkę zębatą E/ .
- Podłączyć instalację elektryczną.

ZESTAW ŚRUBOWY:
FASTENING MEANS:

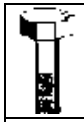	-M12x40 8.8 2szt -M12x70 8.8 2szt -M12x25 12.9 6szt -M10x35 8.8 4szt		- Ø 30 10szt.
	-M12 4szt -M10 10szt	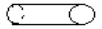	
	-M12 4szt -M10 10szt -M8 1szt -M6 5szt		2szt
	-M10 6szt -M8 1szt -M6 5szt		

- Unscrew the reinforcement of the damper from the inside casing of the bumper.
- Unscrew the bumper and its inside casing (it will not be used any more).
- Unscrew the damper and thermal shield.
- Remove the rubber plugs from the holes of the metal clamps.
- Insert the elements C and D in the metal clamps and screw slightly with bolts M10x35 8.8, through the technological holes in the metal clamps (point 1).
- Screw the main bar to the bumper using bolts M6 (they stayed after twisting off the filling of the bumper).
- Screw the main bar A and bumper to the rear belt with bolts M10x35 8.8 (point 3) and to the elements: C with bolts M12x70 8.8 (point 2) and D with bolts M12x40 8.8 (point 2).
- Tighten all the bolts according to the torque setting- see the table.
- Screw the reinforcement of the damper to the elements by the main bar.
- Assemble the thermal shield and damper.
- Fix the ball and electric plate with bolts M12x25 8.8/ it is obligatory to use the toth washer E/.
- Connect the electric wires.

Zakład Produkcyjno Handlowo Usługowy
96-111 Kowiesy, Chojnata 23A
tel. (0-46) 831 73 31, fax 831 74 29
www.hakpol.pl
POLAND

Zaczep kulowy do samochodu:

MERCEDES C-KLASA (W-203) sed..
06/00 - 07
MERCEDES C-KLASA (W-203) com.
04/01 - 07
Nr katalogowy **M/A32**

KARTA GWARANCYJNA

Warunki gwarancyjne i postępowanie reklamacyjne

1. Producent zobowiązuje się do wymiany wadliwego wyrobu w okresie 12 miesięcy od daty zakupu lub 24 miesięcy od daty produkcji, w terminie 14-dniowym.
2. Wymianę wadliwego wyrobu dokonuje się w miejscu zakupu lub bezpośrednio u producenta.
3. Nie podlega reklamacji gwarancyjnej zaczep kulowy, którego uszkodzenie nastąpiło:
   a) wskutek wypadku,
   b) wskutek nieprzestrzegania zasad prawidłowej obsługi, eksploatacji, konserwacji podanych w instrukcji.
4. Karta gwarancyjna bez daty sprzedaży , pieczęci sklepu lub warsztatu montującego, nie może służyć jako podstawa do reklamacji.
5. Wskutek nieprawidłowego zamontowania zaczepu.

Przeznaczenie
Zaczep kulowy zamontowany do samochodu przeznaczony jest do holowania przyczep towarowych i turystycznych.

Warunki zamontowania
Zaczep kulowy może być zamontowany i eksploatowany w samochodzie, który posiada właściwy stan techniczny elementów podwozia, poprzez które następuje podłączenie zaczepu.
Elementy te nie mogą być uszkodzone mechanicznie ani poprzez działanie korozji.

WARUNKI EKSPLOATACJI.

Zaczep kulowy posiada tabliczkę znamionową obowiązującą użytkownika w zakresie prawidłowego i bezpiecznego obciążenia.

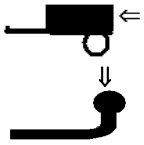

R =1700 kg **D= 10,00 kN**

S = 75kg

W czasie całej eksploatacji należy poszczególne elementy zaczepu kulowego utrzymywać w należytym stanie technicznym (właściwie dokręcone elementy złączone, całość konstrukcji zabezpieczona przed działaniem korozji).
Przyczepa musi być połączona z zaczepem kulowym dodatkowym złączem o odpowiedniej wytrzymałości (łańcuch, linka z zapięciem).

UWAGA
Uszkodzenia mechaniczne zaczepu kulowego np. w wyniku najechania, zaczepienia o przeszkodę, wykluczają dalszą eksploatację zaczepu.
Uszkodzony zaczep kulowy nie może być naprawiany.
Sprawdzić śruby mocujące zaczep kulowy po około 1000 km przebiegu eksploatacji.
Nacisk pionowy na kulę zaczepu nie może przekroczyć 75 kg.

Po zamontowaniu haka kulowego należy dokonać przeglądu na stacji diagnostycznej!

data sprzedaży.....

nr rej poj .....

Data produkcji.....-.....
m-c rok.

.....
pieczęć sprzedawcy.

e20*94/20*1565*00