IMIOLA
HAKPOL

MERCEDES E-SERIES (W-211)
4 DOORS SALOON

2002 - 2009

Cat. No. **M/027**

e20 e20*94/20*0507*00

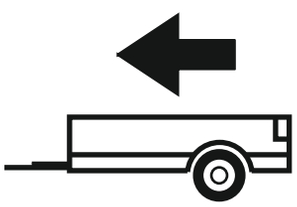

2200kg

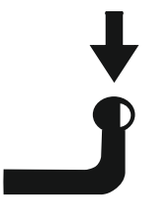

75kg

D = 10,70kN

D (kN) =



MAX kg x MAX kg

x 0,00981



MAX kg + MAX kg

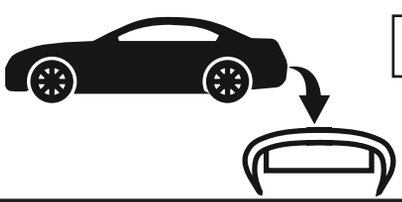



IMIOLA HAK-POL

96-111 KOWIESY, CHOJNATA 23A, POLAND

Tel. + 48 46 831 73 31, fax +48 831 74 29

e-mail: office@imiola.pl, www.imiola.pl

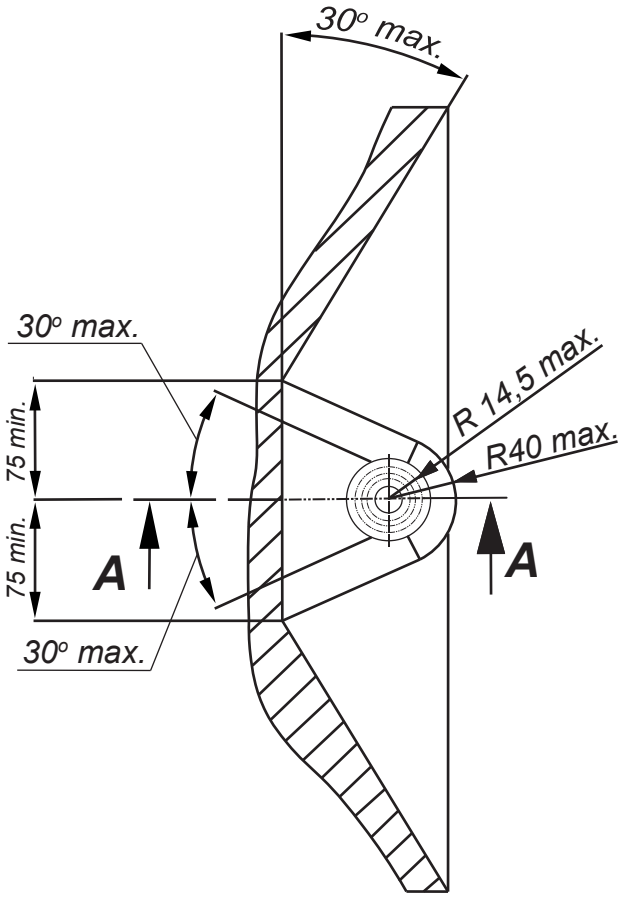

PRZEKRÓJ A-A

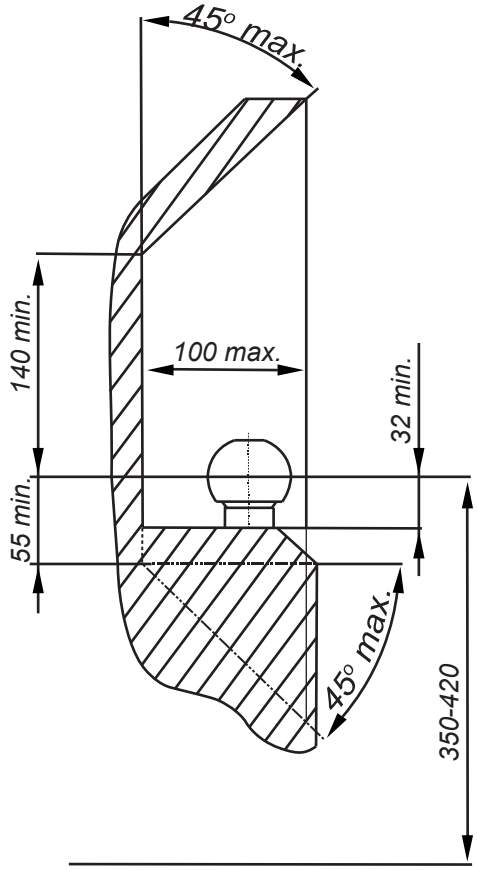

PL *Należy zagwarantować przestrzeń swobodną według załącznika VII, rysunek 25a/b Regulaminu EKG ONZ 55.01 przy dopuszczalnym ciężarze całkowitym pojazdu.*

GB *The clearance specified in appendix VII, diagram 25a/b of Regulation No. 55.01 UN EU must be guaranteed at laden weight of the vehicle.*

F *L'espace libre doit etre garanti conformement a l'annexe VII, illustration de la reglements 55.01 CE pour un poids total en charge autorise du vehicule.*

D *Der Freiraum nach Anhang VII, Abbildung 25a/b der Vorschriften 55.01 EG ist zu gew 25a/b ahrleistenbei zulassigem Gesamtgewichtdes Fahrzeuges.*

Moment skręcający dla śrub i nakrętek (8.8) Torgue settings for nuts and bolts (8.8)	
M8	25Nm
M10	55Nm
M12	85Nm
M14	135Nm
M16	195Nm

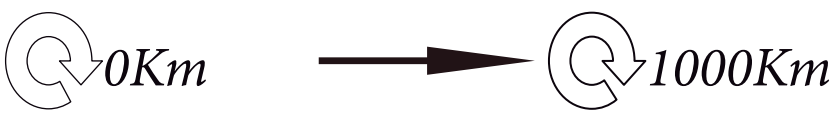

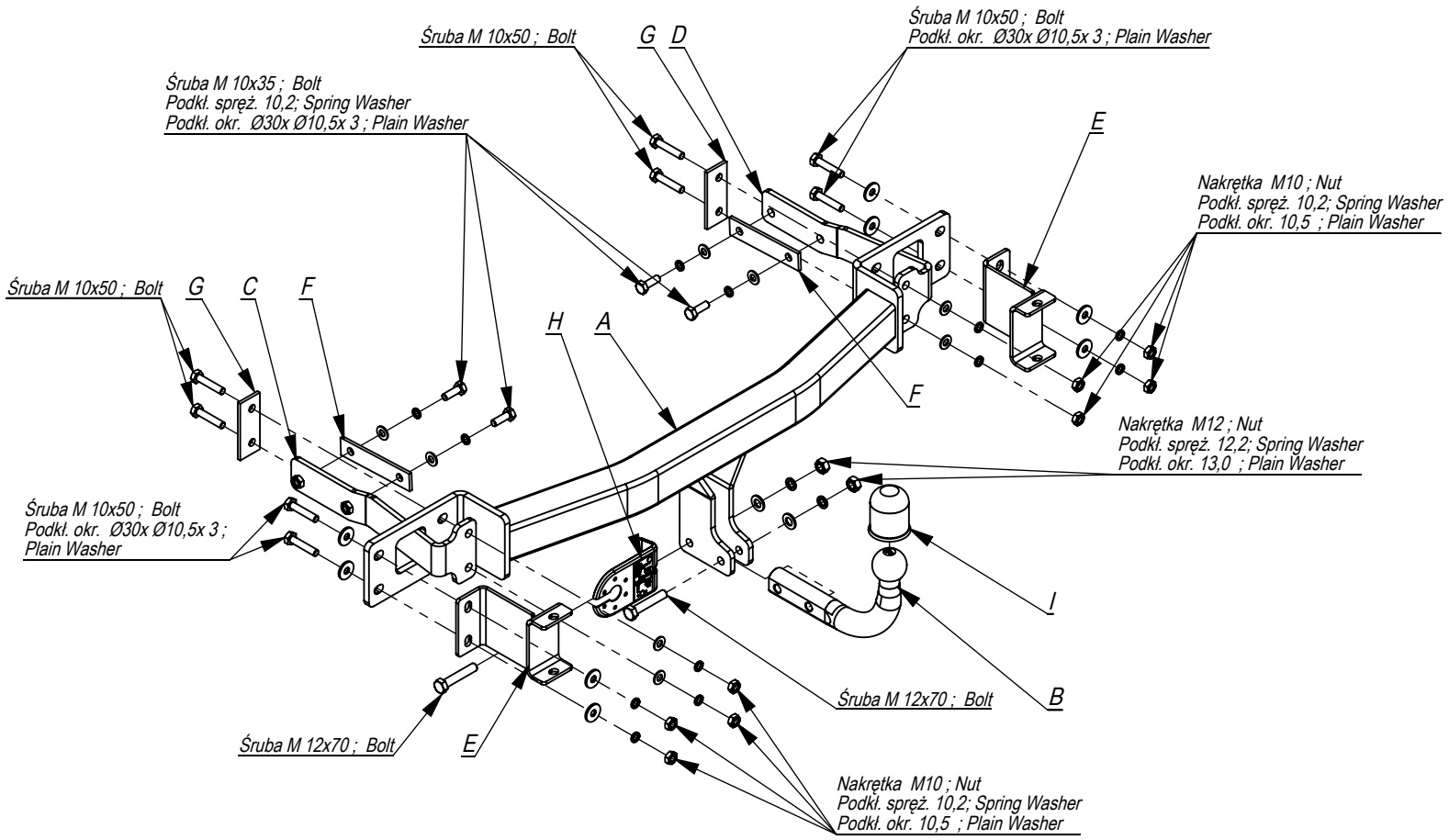

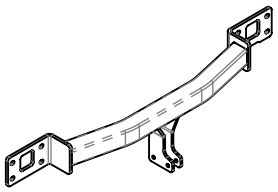	A	x1
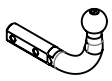	B	x1
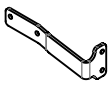	C	x1
	D	x1
	E	x2
	F	x2
	G	x2
	H	x1
	I	x1

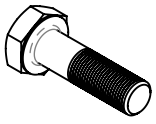	M12x70	2
	M10x50	8
	M10x35	4
	M12	2
	M10	8
	Ø30xØ10,5x3	8
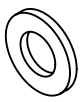	13	2
	10,5	12
	12,2	2
	10,2	12

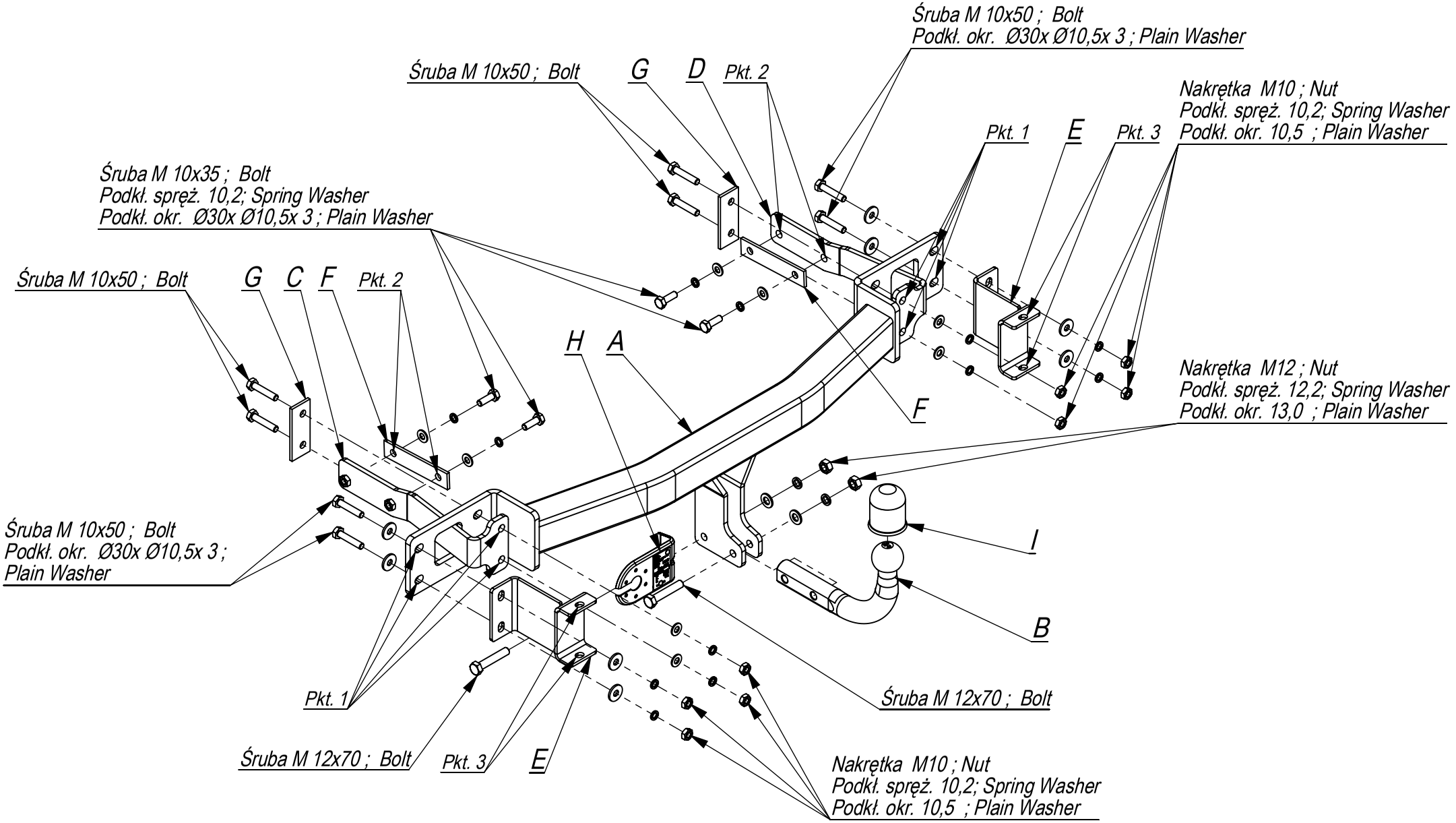

Nr katalogowy: M/027

Marka: Mercedes E klasa (W211) od 2002 ->

IMIOŁA HAKPOL
96-111 Kowiesy, Chojnata 23 A
tel. +48 46 831 73 31

- Wymontować tylne i boczne osłony w bagażniku.
- Odkręcić zderzak oraz wsporniki, które nie będą już montowane.
- Od strony bagażnika przykręcić nakładki G i włożyć śruby M10x50 8.8 w technologiczne otwory, w tylnym pasie (pkt 1).
- Na wystające śruby włożyć belkę haka A. Do podłużnic włożyć elementy haka C i D. Skręcić lekko z belką haka A (pkt 1).
- Od wewnątrz bagażnika przykręcić elementy C i D do podłużnic śrubami M10x35 8.8 stosując nakładki F (pkt 2).
- Do uchwytów E przykręcić wypełnienie zderzaka używając oryginalnych śrub i nakrętek (pkt 2).
  Całość przykręcić do belki głównej śrubami M10x50 8.8 stosując powiększone podkładki.
- Zamontować zderzak.
- Dokręcić wszystkie śruby z momentem wg tabeli.
- Dokręcić kulę i blachę gniazda elektrycznego.
- Podłączyć instalację elektryczną.

- Disassemble the rear and side shields of the bumper.
- Unscrew the bumper and supporters (the supporters will not be used any more).
- Screw the plates G from the side of the boot and put the bolts M10x50 8.8 in the technological holes, in the rear belt of the car (point 1).
- Put the main bar A on the protruding bolts. Insert the elements C and D in the metal clamps. Screw slightly with the main bar A (point 1).
- Screw the elements C and D to the metal clamps from the inside of the boot with bolts M10x35 8.8 using plates F (point 2).
- Screw the lling of the bumper to the handles E using original bolts and nuts.
  Screw the whole to the main bar with bolts M10x50 8.8 using the larger washers.
- Assemble the bumper.
- Tighten all the bolts according to the torque setting- see the table.
- Fix the ball and electric plate.
- Connect the electric wires.

- Démonter les carters postérieurs et latéraux dans le coffre.
- Dévisser le pare-chocs et les supports qui ne seront plus montés.
- Du côté du coffre, visser les rondelles G et infiler les boulons M10x50 8.8 dans des trous technologiques, dans la bande postérieure (point 1)
- Mettre la poutre du crochet A sur les boulons. Infiler les éléments du crochet C et D dans les longerons. Visser légerement avec la poutre du crochet A (point 1).
- Dans la partie interne du coffre, visser les éléments C et D aux longerons, en utilisant les boulons M10x35 8.8 et les rondelles F (point 2).
- Visser le remplissage du pare-chocs aux crochets E, en utilisant des boulons originaux et des rondelles (point 2). Visser tout a la poutre principale en utilisant les boulons M10x50 8.8, en utilisant les rondelles aggrandies.
- Monter le pare-chocs.
- Serrer tous les boulons avec un couple de serrage selon tableau.
- Visser le crochet d'attelage et socle de prise électrique.
- Raccorder le circuit électrique.

- Den Hinter- und Seitenschutz im Koerraum demontieren.
- Die Stoßstange und die Stützen abschrauben, werden nicht mehr montiert.
- Von der Seite des Koerraumes, die Laschen G anschrauben und die Schrauben M10x50 8.8 in die vom Werk aus im hinteren Karosseriestreifen vorhandenen Önungen (Punkt 1) einlegen.
- Auf die herausragenden Schrauben den Querbalken A einlegen. In die Längsträger die Tragteile C und D schieben.
  Mit dem Querbalken A (Punkt 1) locker verschrauben.
- Von innen des Koerraumes, die Tragteile C und D an die Längsträger mit den Schrauben M10x35 8.8, mit den Laschen F (Punkt 2) anschrauben.
- An die Grie E die Stoßstange Schürze mit den originellen Schrauben und Muttern (Punkt 2) anschrauben.
  An den Querbalken mit den Schrauben M10x50 8.8, mit den vergrößerten Unterlegscheiben anschrauben.
- Die Stoßstange einbauen.
- Alle Schrauben mit dem in der Tabelle angegebenem Drehmoment festziehen.
- Die Kugel und die Steckdosenhalterung anschrauben.
- Die Elektroinstallation anschließen.

- Retire las cubiertas traseras y laterales del maletero.
- Desmontar el parachoques y los soportes, que ya no se monta.
- Apriete las cubiertas G desde el lado del maletero e inserte los pernos M10x50 8.8 en los orificios tecnologicos de la correa trasera (punto 1).
- En los pernos que sobresalen, inserte el gancho A. A los largueros, inserte los elementos de los ganchos C y D. Gire ligeramente con el gancho A del gancho A (punto 1).
- Desde el interior del maletero, sujete las partes C y D a los largueros con pernos M10x35 8.8, utilizando las superposiciones F (punto 2).
- Fijar el relleno del parachoques a los soportes E con los pernos y tuercas originales (punto 2). El conjunto esta atornillado a la viga principal con pernos M10x50 8.8 con arandelas ampliadas.
- Instalar el parachoques.
- Apretar todos los tornillos con el par segun la tabla anterior.
- Apretar la bola y la placa de la toma electrica.
- Conectar la instalacion electrica.

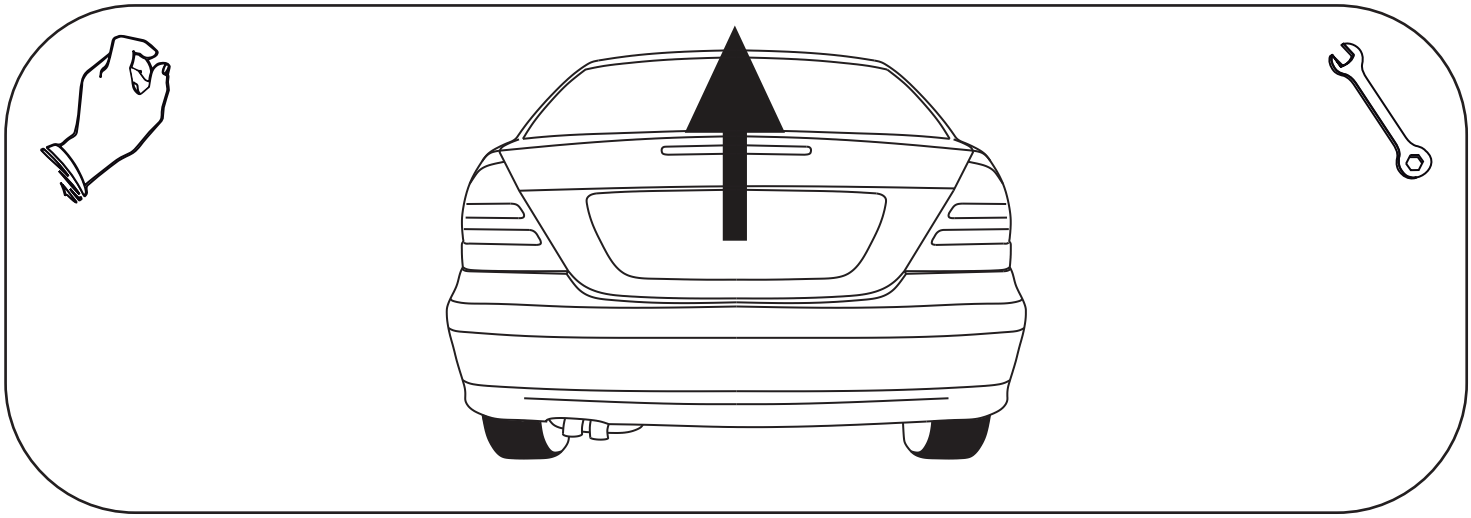

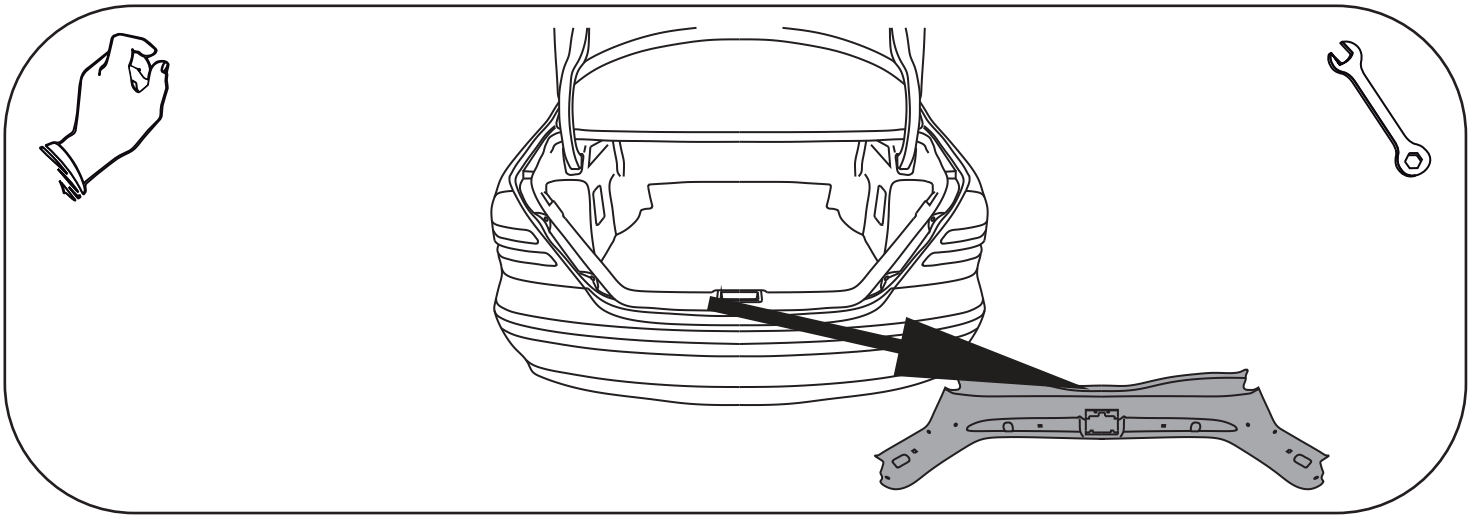

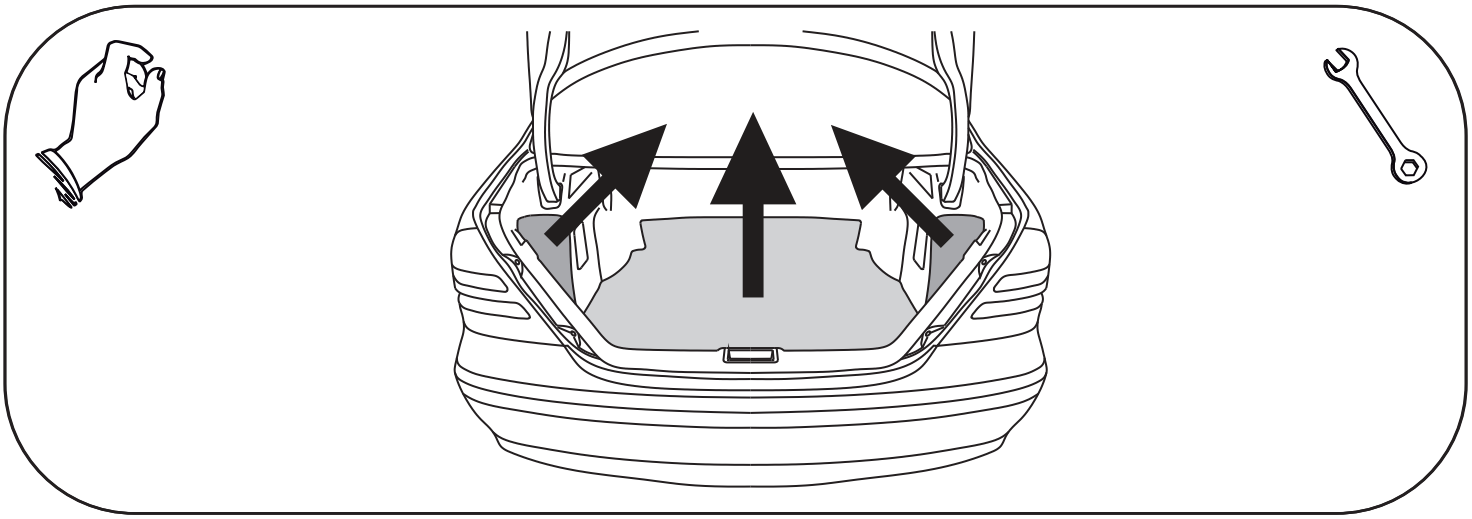

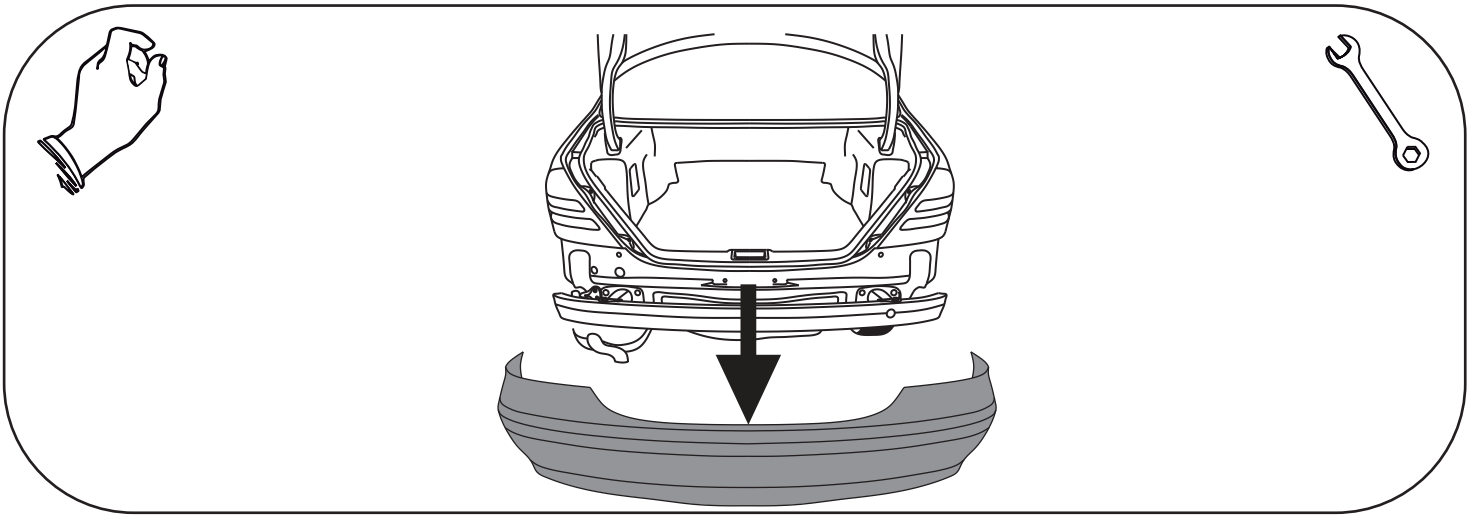

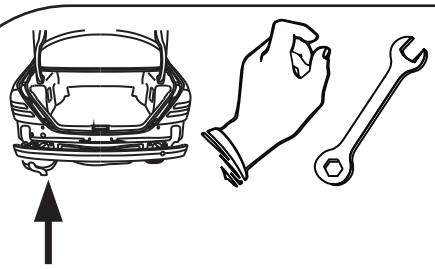

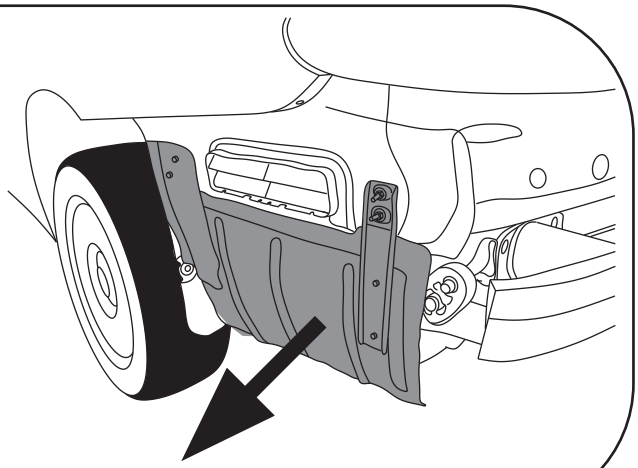

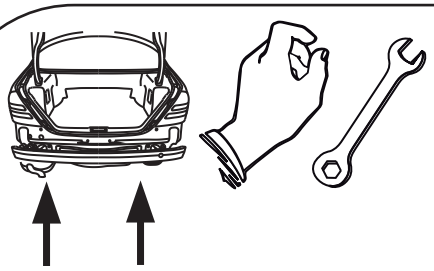

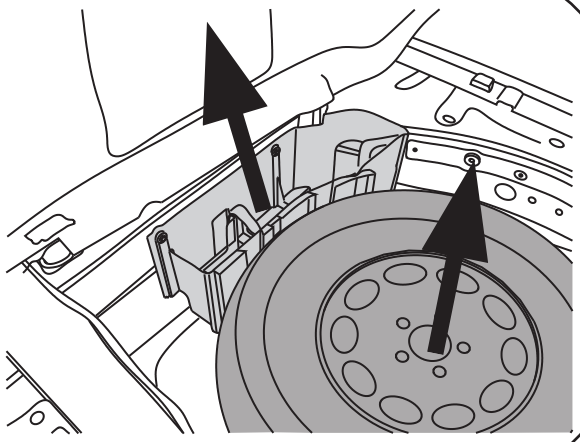



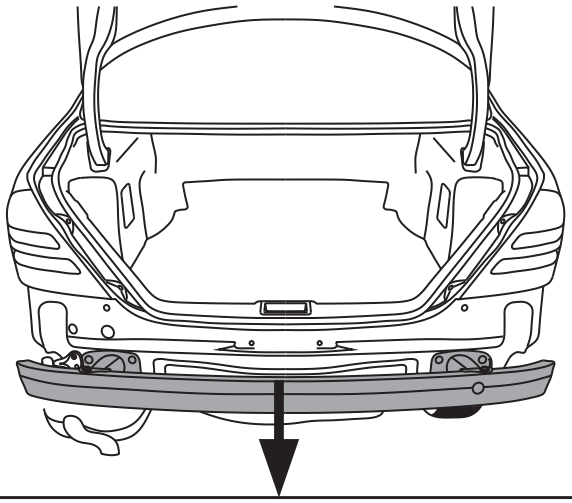





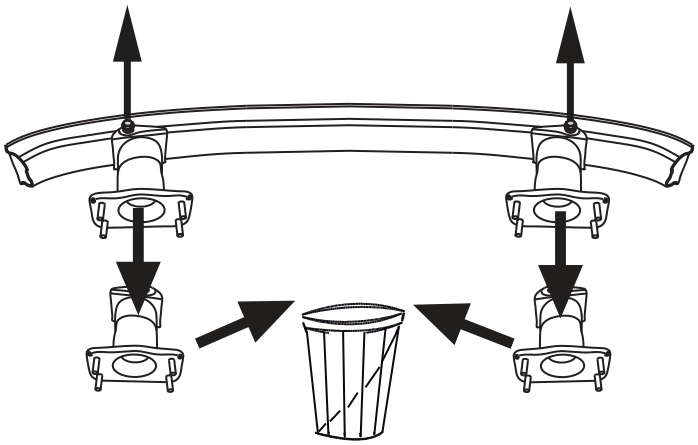



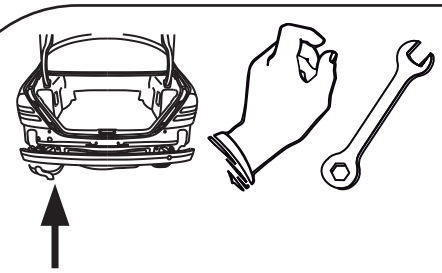

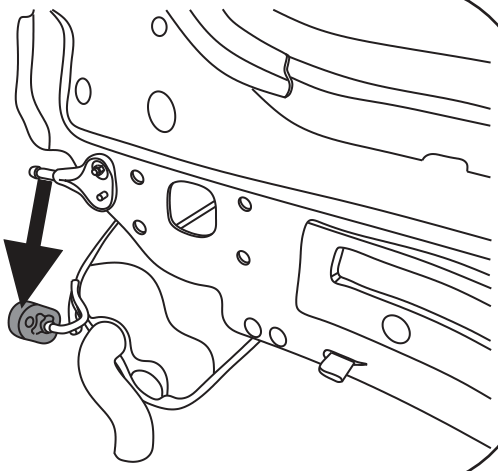

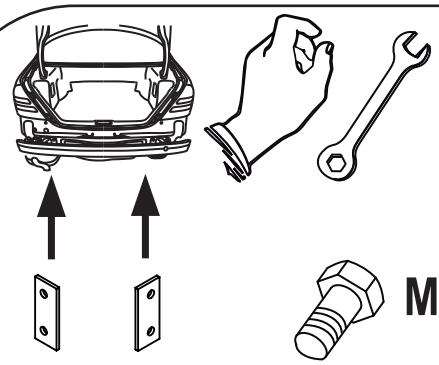

M10x50 x4

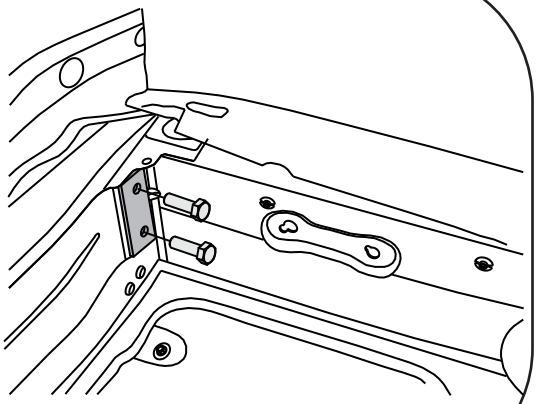

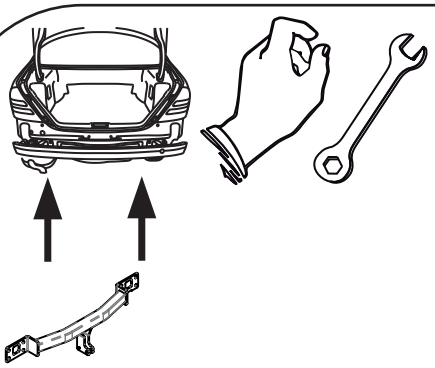

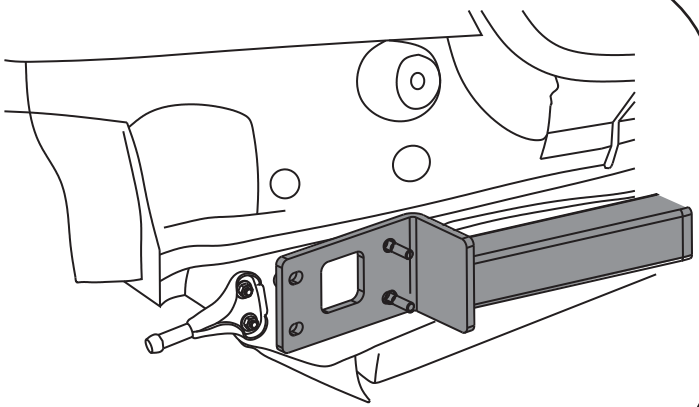

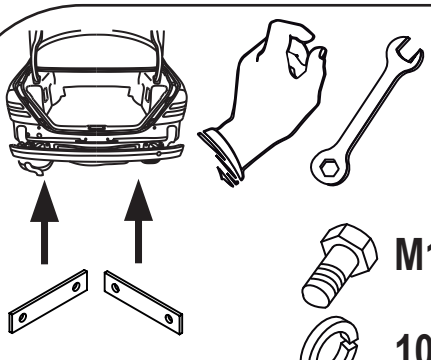

M10x35 x4



10,2 x4



Ø30xØ10,5x3 x4

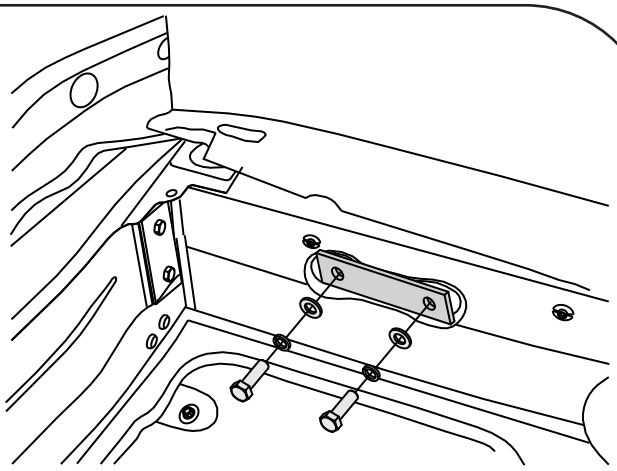

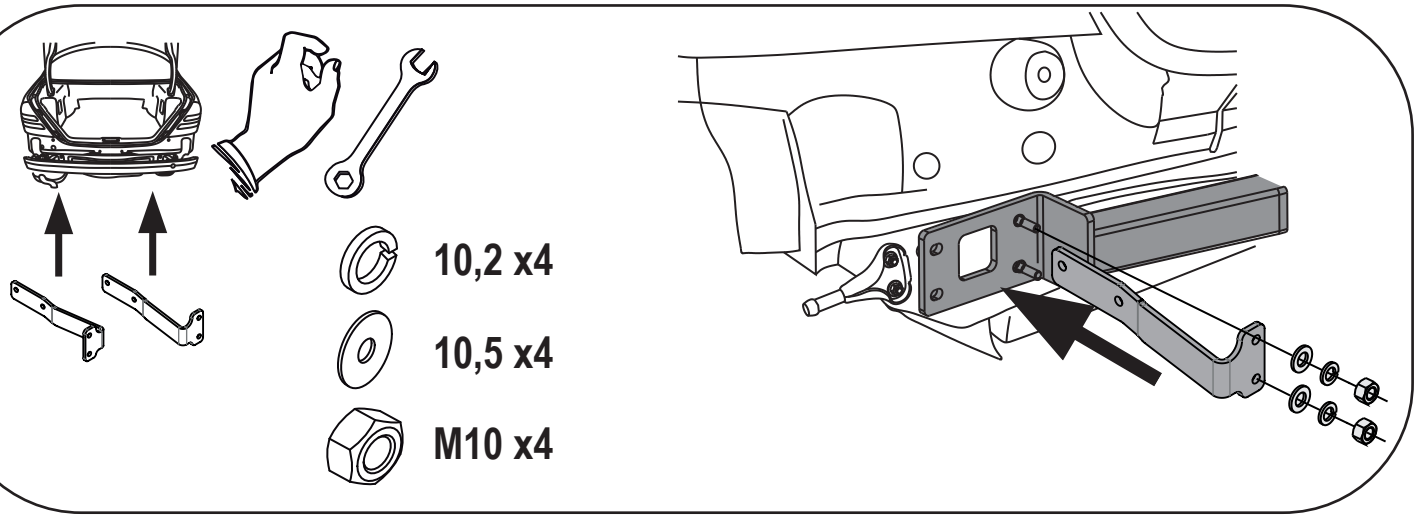
10,2 x4
10,5 x4
M10 x4

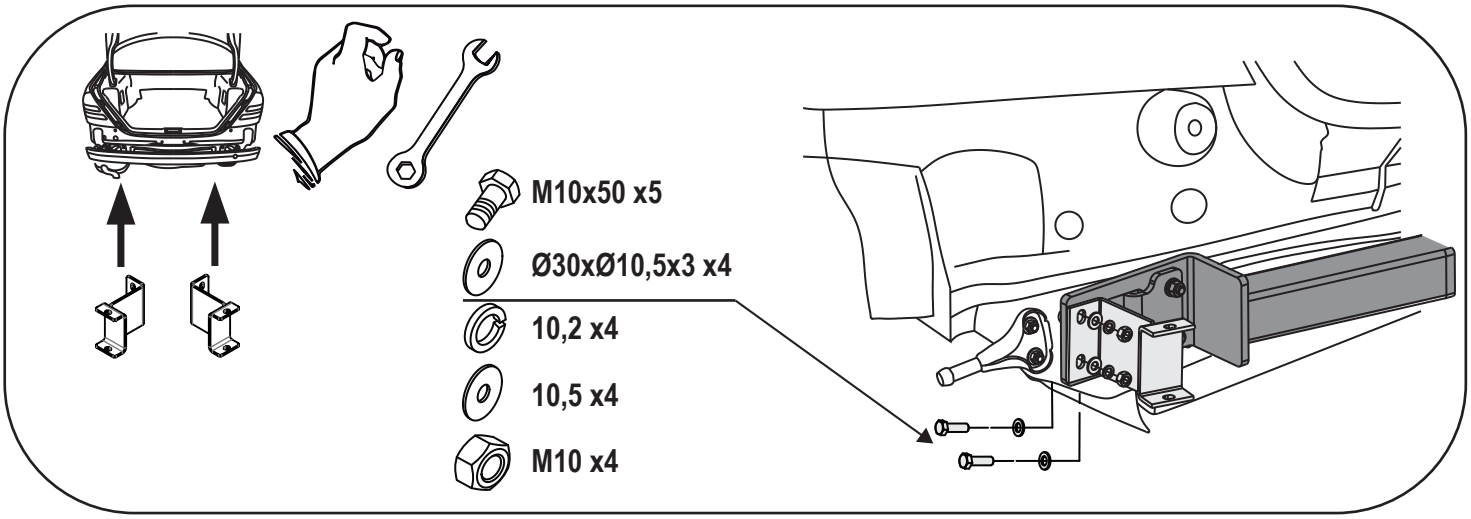
M10x50 x5
Ø30xØ10,5x3 x4
10,2 x4
10,5 x4
M10 x4

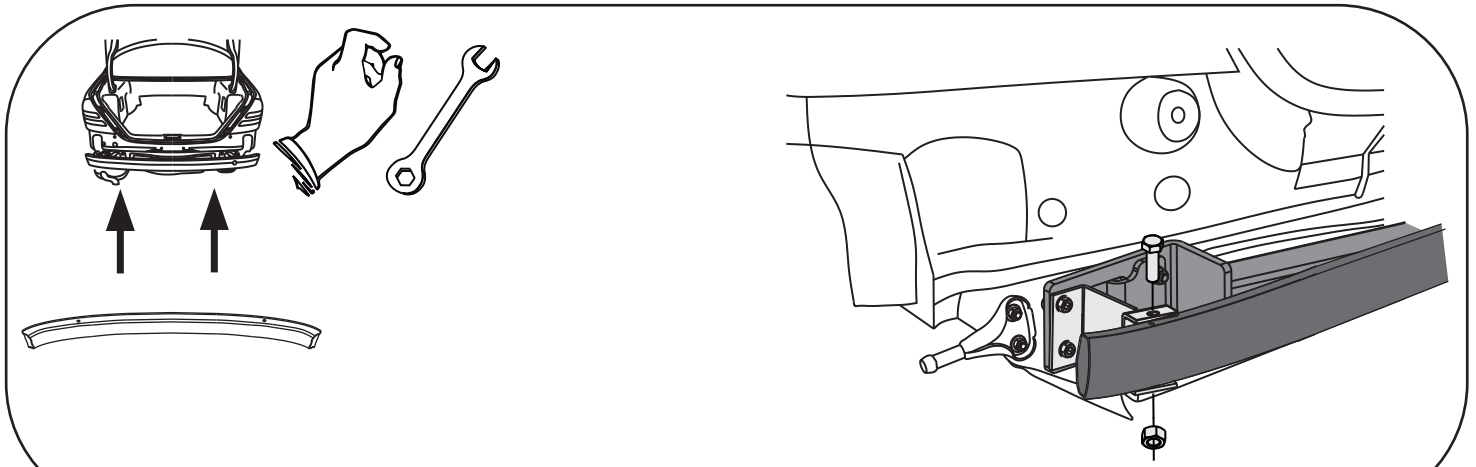

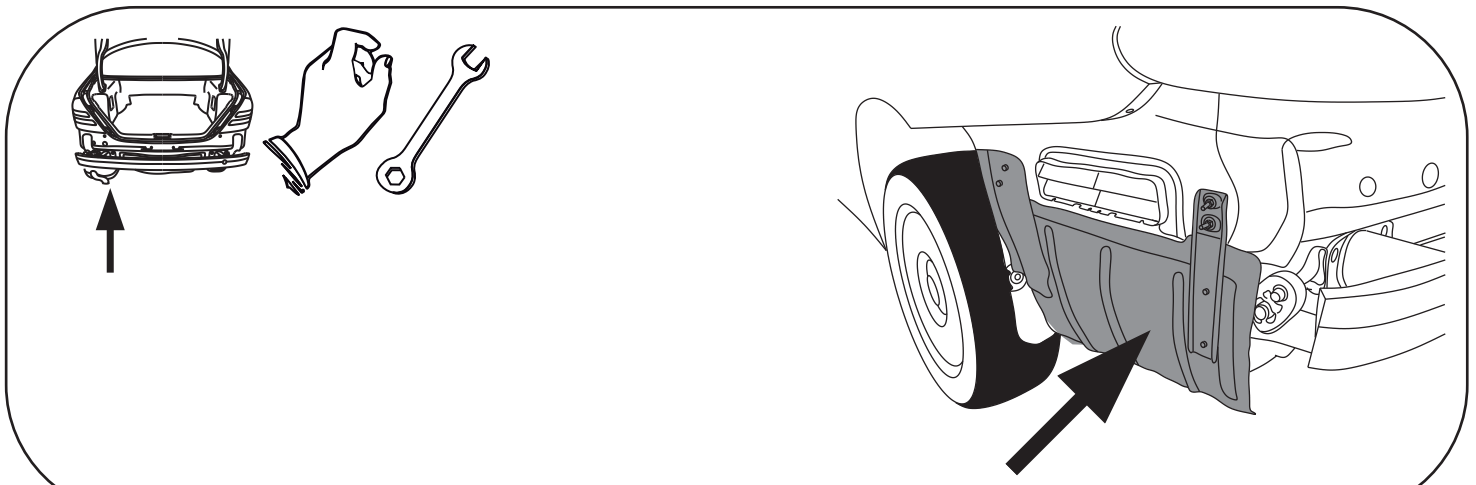

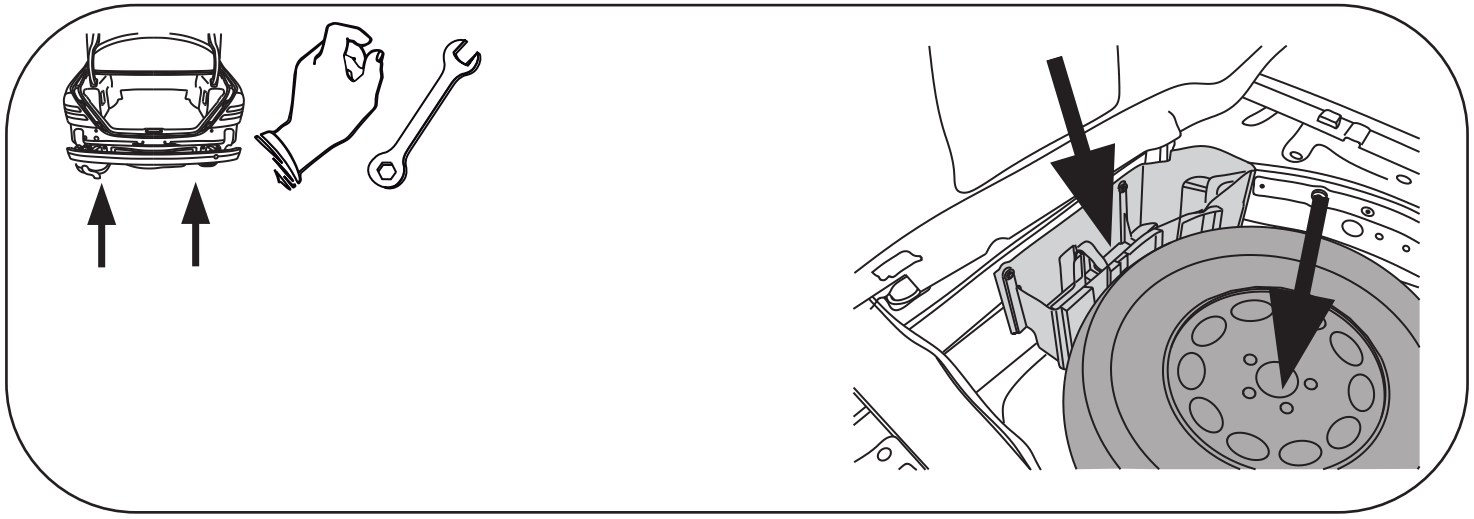

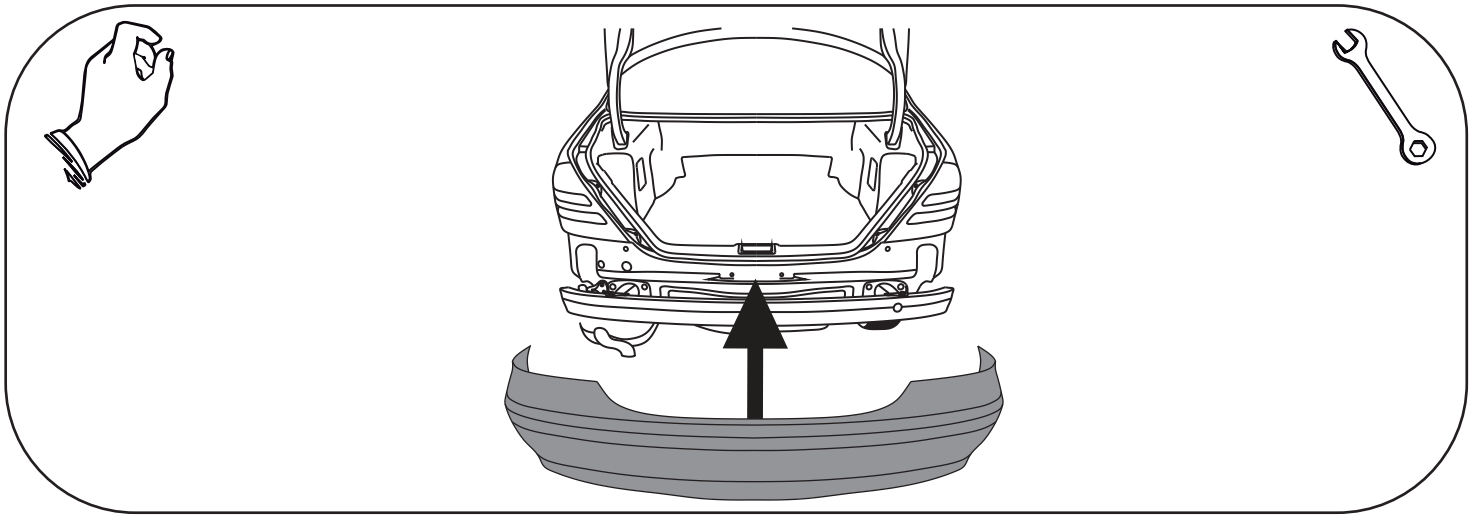

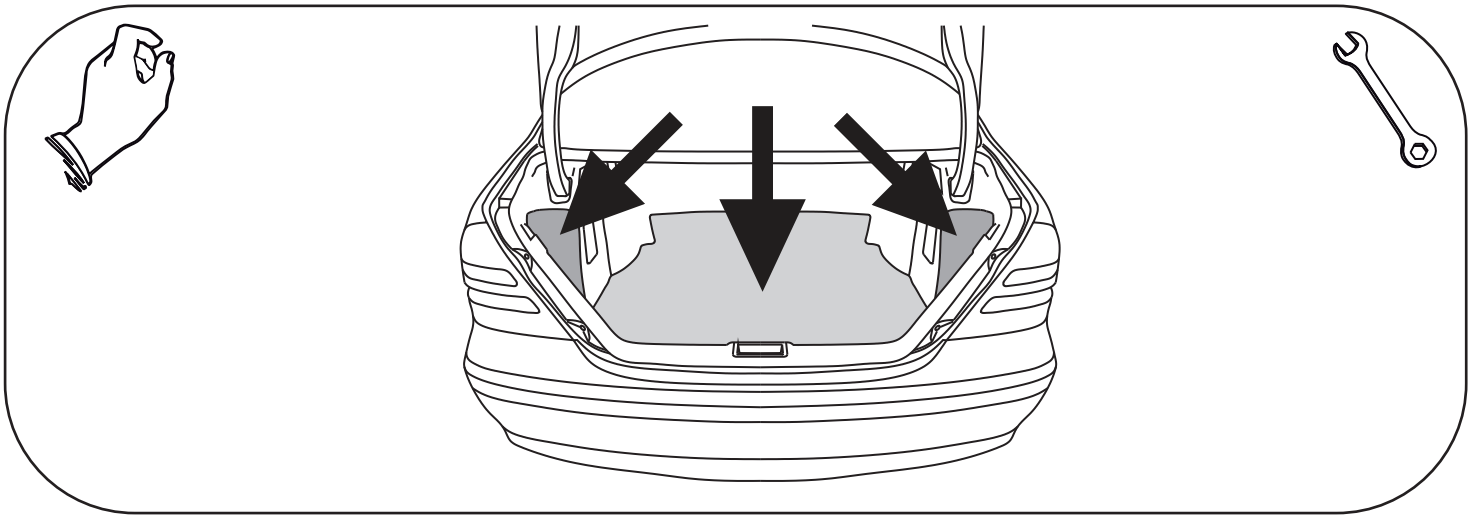

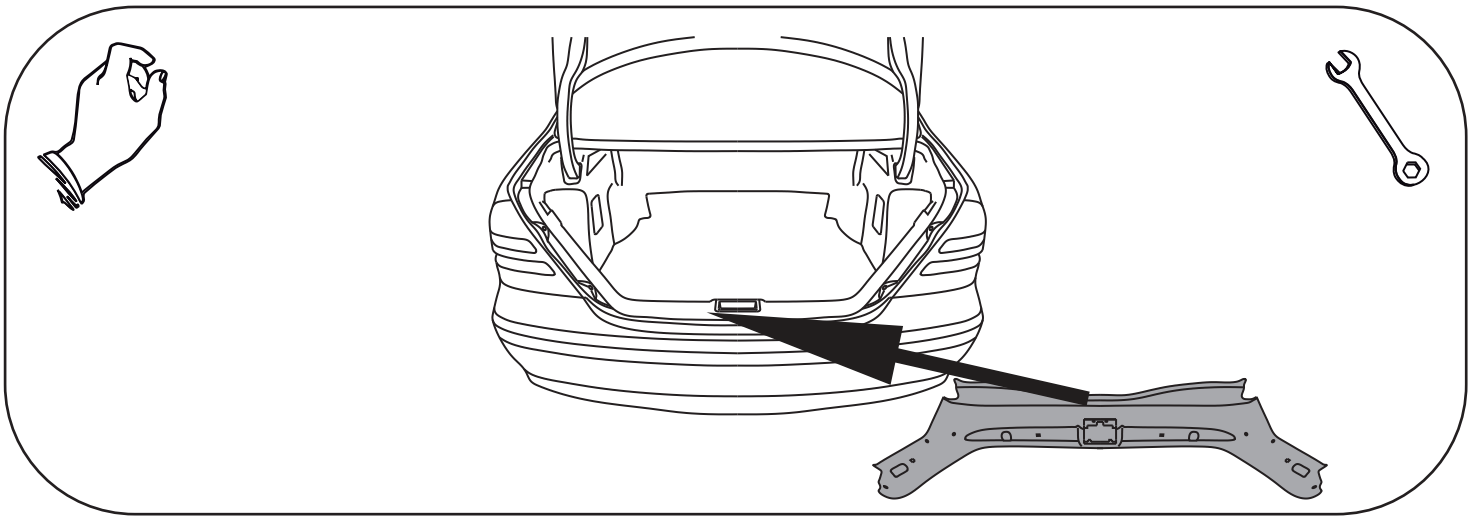

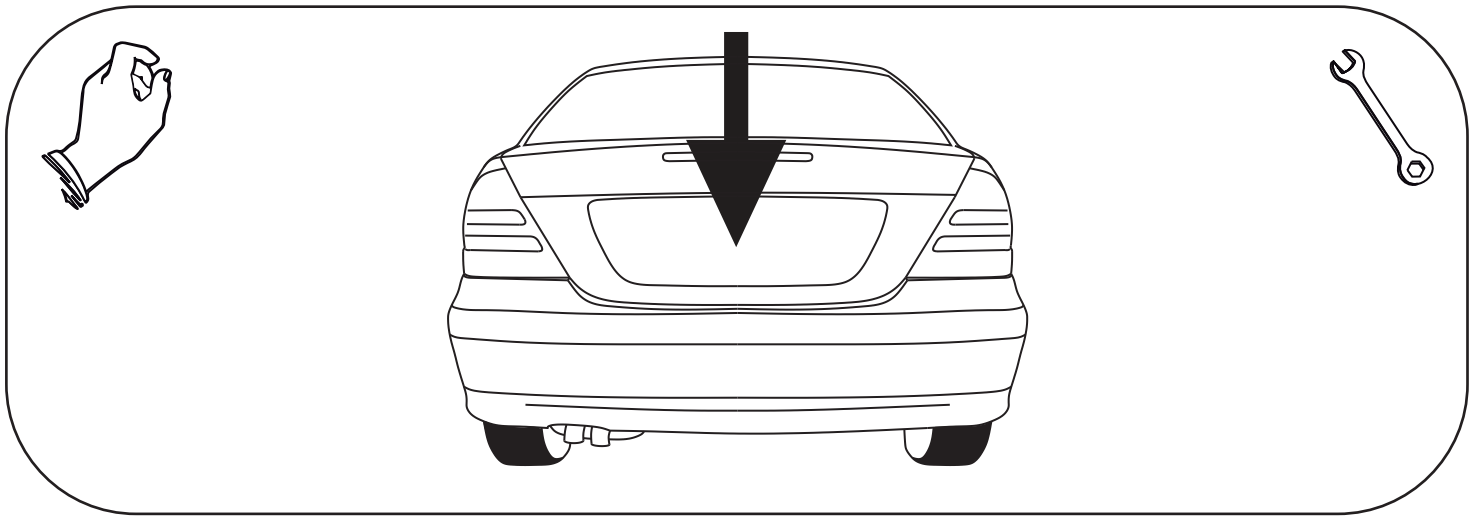

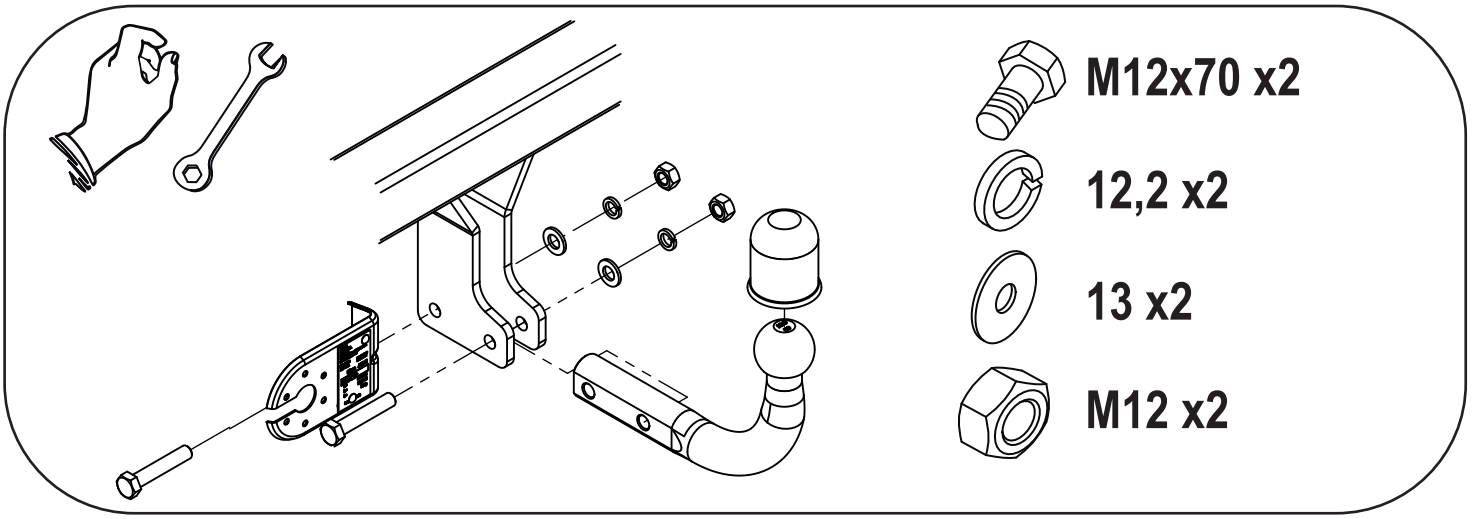
M12x70 x2
12,2 x2
13 x2
M12 x2