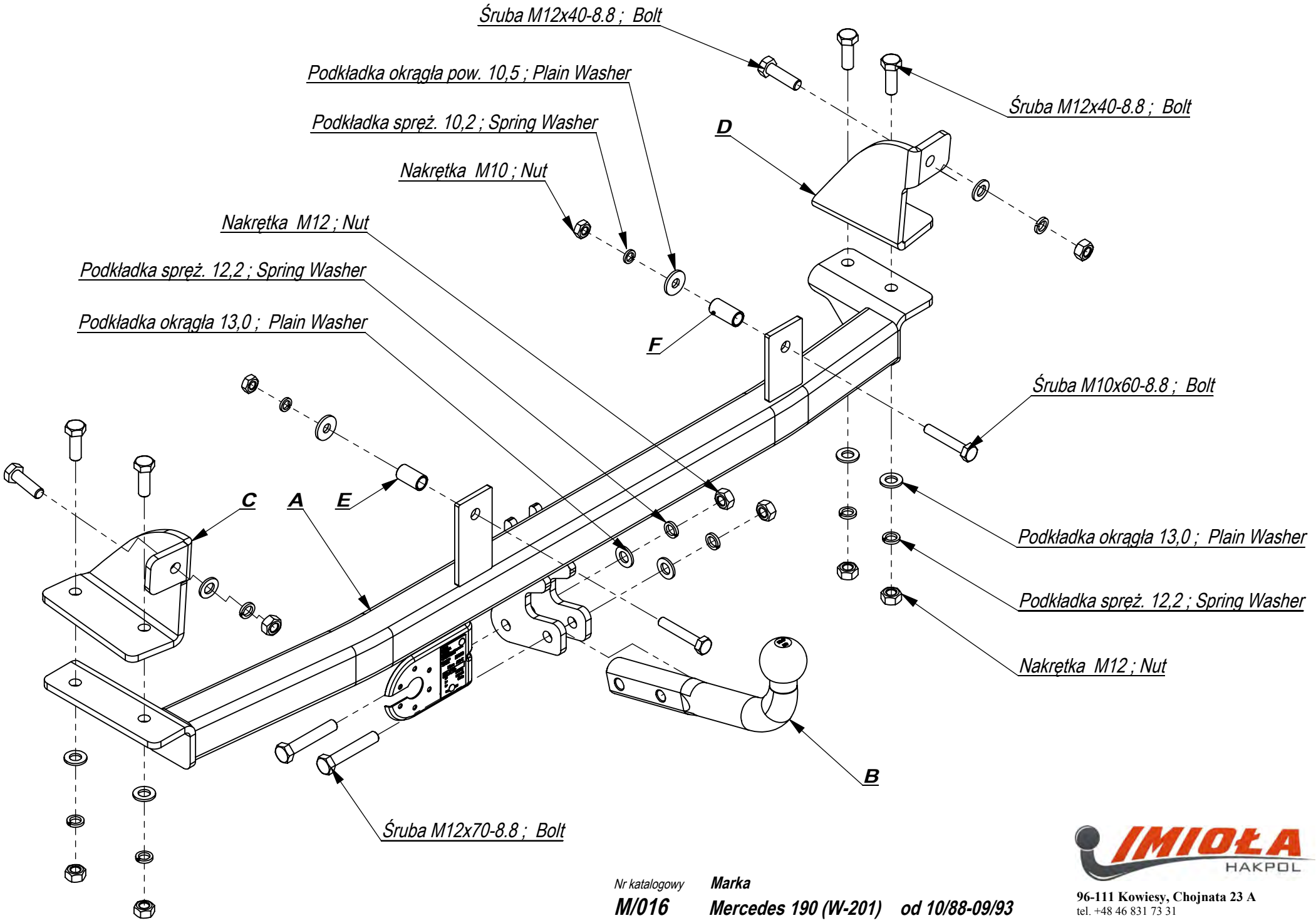

Nr katalogowy **M/016**

Marka **Mercedes 190 (W-201) od 10/88-09/93**

IMIOŁA HAKPOL
96-111 Kowiesy, Chojnata 23 A
tel. +48 46 831 73 31

Gniazdo 7-biegunowe 12V
z ruchomymi bolcami
Symbol SWW 1135-812

Oznaczenie zacisku	Zacisk do łączenia przewodów	Kolory
31	do masy pojazdu	Biały , white
L	do świateł kierunku jazdy lewych	Żółty , yellow
R	do świateł kierunku jazdy prawych	zielony, green
54	do świateł hamowania	czerwony, red
58L	do świateł pozycyjnych lewych	czarny, black
58R	do świateł pozycyjnych prawych	brązowy, brown
+	tylne światła przeciwmgłowe	niebieski , blue

Moment skręcający dla śrub i nakrętek (8.8)			
Torgue settings for nuts and bolts (8.8)			
M8	25 Nm	M12	85 Nm
M10	55 Nm	M14	135 Nm
M16	195 Nm		

MERCEDES 190 (W-201)
10/88 - 09/93

NO CAT.**M/016**

INSTRUKCJA MONTAŻU:
FITTING INSTRUCTION:

ZESTAW ŚRUBOWY:
FASTENING MEANS:

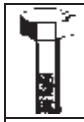	-M12x70 8.8 2szt -M12x40 8.8 6szt -M10x60 8.8 2szt		∅ x36 2szt
	-M12 8szt -M10 2szt		Ø 3/8”x30 2szt
	-M12 8szt -M10 2szt		
	-M12 8szt -M10 2szt		

- Zdemontować zderzak.
- Przyłożyć zaczep do samochodu, tak aby otwory w zaczepie (pkt 1 i 2) pokryły się z otworami w samochodzie. W otworach tych wykonać, w tylnym pasie otwór ø 10,5 i rozwiercić od strony bagażnika do średnicy tulejek ø 18.
- W otwory te włożyć śruby M10x60 8.8 razem z tulejkami, i luźno przykręcić zaczep (pkt 1 i 2).
- Od spodu samochodu przez otwory w zaczepie (pkt 3 i4) wykonać otwory ø 12,5.
- Elementy zaczepu C i D umieścić w bagażniku i luźno przykręcić do belki zaczepu A śrubami M12x40 8.8 (pkt 3 i 4).
- Elementy zaczepu Ci D przykręcić luźno w oryginalnych otworach (pkt 5 i 6) śrubami M12x40 8.8.
- Przykręcić kulę i podstawę gniazda elektrycznego.
- Dokręcić wszystkie śruby z momentem wg tabeli.
- Podłączyć instalację elektryczną.
- Zamontować zderzak.

- Disassemble the bumper.
- Put the tow bar to the car in his way, so the holes in the tow bar (point 1 and 2) agree with the holes in the car. Drill the hole ø 10,5 in the rear belt and drill

Zakład Produkcyjno Handlowo Usługowy
96-111 Kowiesy, Chojnata 23A
tel. (0-46) 831 73 31, fax 831 74 29
www.hakpol.pl
POLAND

Zaczep kulowy do samochodu:

MERCEDES 190 (W-201)
10/88 - 09/93
Nr katalogowy **M/016**

KARTA GWARANCYJNA

Warunki gwarancyjne i postępowanie reklamacyjne

1. Producent zobowiązuje się do wymiany wadliwego wyrobu w okresie 12 miesięcy od daty zakupu lub 24 miesięcy od daty produkcji, w terminie 14-dniowym.
2. Wymianę wadliwego wyrobu dokonuje się w miejscu zakupu lub bezpośrednio u producenta.
3. Nie podlega reklamacji gwarancyjnej zaczep kulowy, którego uszkodzenie nastąpiło:
   a) wskutek wypadku,
   b) wskutek nieprzestrzegania zasad prawidłowej obsługi, eksploatacji, konserwacji podanych w instrukcji.
4. Karta gwarancyjna bez daty sprzedaży , pieczęci sklepu lub warsztatu montującego, nie może służyć jako podstawa do reklamacji.
5. Wskutek nieprawidłowego zamontowania zaczepu.

Przeznaczenie
Zaczep kulowy zamontowany do samochodu przeznaczony jest do holowania przyczep towarowych i turystycznych.

Warunki zamontowania
Zaczep kulowy może być zamontowany i eksploatowany w samochodzie, który posiada właściwy stan techniczny elementów podwozia, poprzez które następuje podłączenie zaczepu.
Elementy te nie mogą być uszkodzone mechanicznie ani poprzez działanie korozji.

WARUNKI EKSPLOATACJI.

Zaczep kulowy posiada tabliczkę znamionową obowiązującą użytkownika w zakresie prawidłowego i bezpiecznego obciążenia.

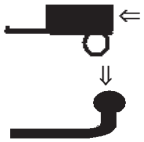

R =1500 kg **D= 8,03 kN**

S = 75 kg

W czasie całej eksploatacji należy poszczególne elementy zaczepu kulowego utrzymywać w należytym stanie technicznym (właściwie dokręcone elementy złączone, całość konstrukcji zabezpieczona przed działaniem korozji).
Przyczepa musi być połączona z zaczepem kulowym dodatkowym złączem o odpowiedniej wytrzymałości (łańcuch, linka z zapięciem).

UWAGA
Uszkodzenia mechaniczne zaczepu kulowego np. w wyniku najechania, zaczepienia o przeszkodę, wykluczają dalszą eksploatację zaczepu.
Uszkodzony zaczep kulowy nie może być naprawiany.
Sprawdzić śruby mocujące zaczep kulowy po około 1000 km przebiegu eksploatacji.
Nacisk pionowy na kulę zaczepu nie może przekroczyć 75 kg.

Po zamontowaniu haka kulowego należy dokonać przeglądu na stacji diagnostycznej!

data sprzedaży.....

nr rej poj .....

Data produkcji.....-.....
m-c rok.

.....
pieczęć sprzedawcy.

Hak jest produkowany zgodnie z wytycznymi regulaminu EKG/ONZ:
Nr certyfikatu zgodności: 10/09

10/09