IMIOLA
HAKPOL

Cat. No. **M/011**

MERCEDES C-SERIES W202 (excl. AMG)	06/93-05/00
MERCEDES C-SERIES S202 (excl. AMG)	06/96-03/01

e20 e20*94/20*0379*00

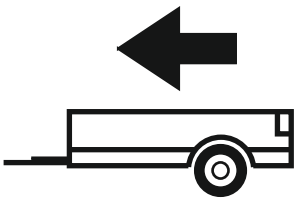
1700kg

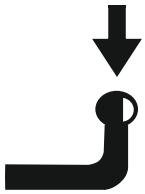
75kg

D = 8,72kN

D (kN) = $\dfrac{\text{MAX kg} \times \text{MAX kg}}{\text{MAX kg} + \text{MAX kg}}$ **x 0,00981**

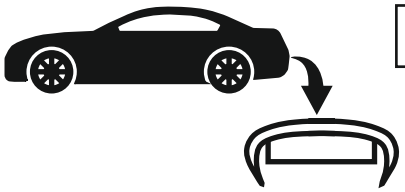



IMIOLA HAK-POL
96-111 KOWIESY, CHOJNATA 23A, POLAND
Tel. + 48 46 831 73 31, fax +48 831 74 29
e-mail: office@imiola.pl, www.imiola.pl

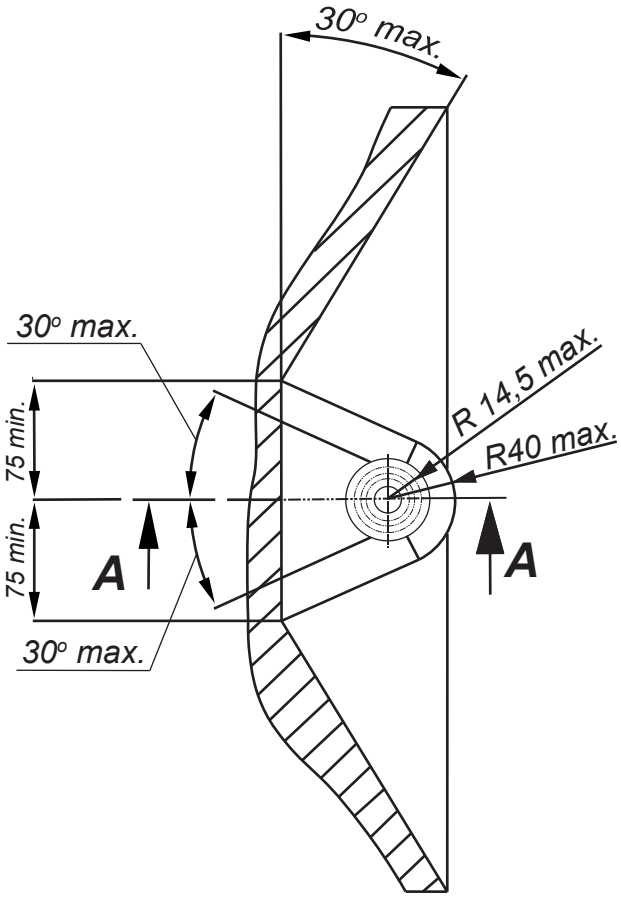

PRZEKRÓJ A-A

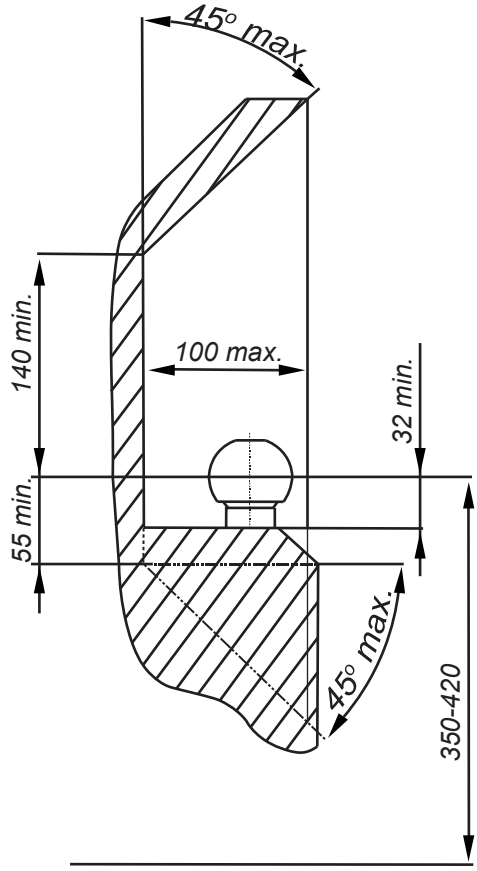

PL *Należy zagwarantować przestrzeń swobodną według załącznika VII, rysunek 25a/b Regulaminu EKG ONZ 55.01 przy dopuszczalnym ciężarze całkowitym pojazdu.*

GB *The clearance specified in appendix VII, diagram 25a/b of Regulation No. 55.01 UN EU must be guaranteed at laden weight of the vehicle.*

F *L'espace libre doit etre garanti conformement a l'annexe VII, illustration de la reglements 55.01 CE pour un poids total en charge autorise du vehicule.*

D *Der Freiraum nach Anhang VII, Abbildung 25a/b der Vorschriften 55.01 EG ist zu gew 25a/b ahrleistenbei zulassigem Gesamtgewichtdes Fahrzeuges.*

Moment skręcający dla śrub i nakrętek (8.8) ***Torgue settings for nuts and bolts (8.8)***	
M8	***25Nm***
M10	***55Nm***
M12	***85Nm***
M14	***135Nm***
M16	***195Nm***

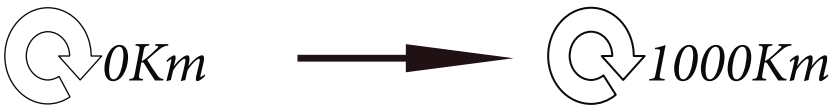

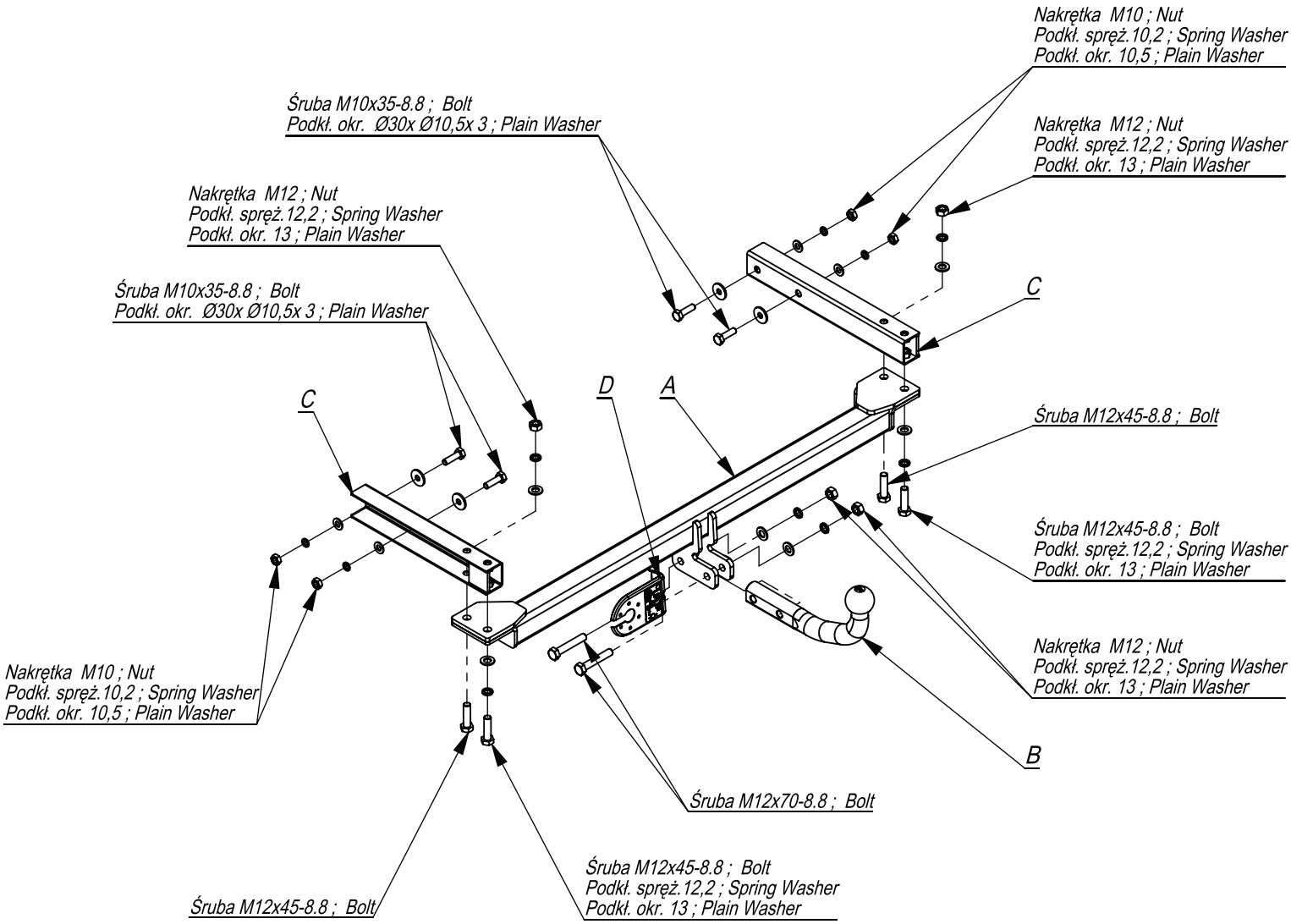

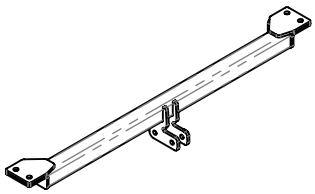	A	x1
	B	x1
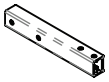	C	x2
	D	x1

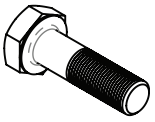	M12x70	2
	M12x45	4
	M10x35	4
	M12	4
	M10	4
	Ø30xØ10,5x3	4
	13	6
	10,5	4
	12,2	6
	10,2	4

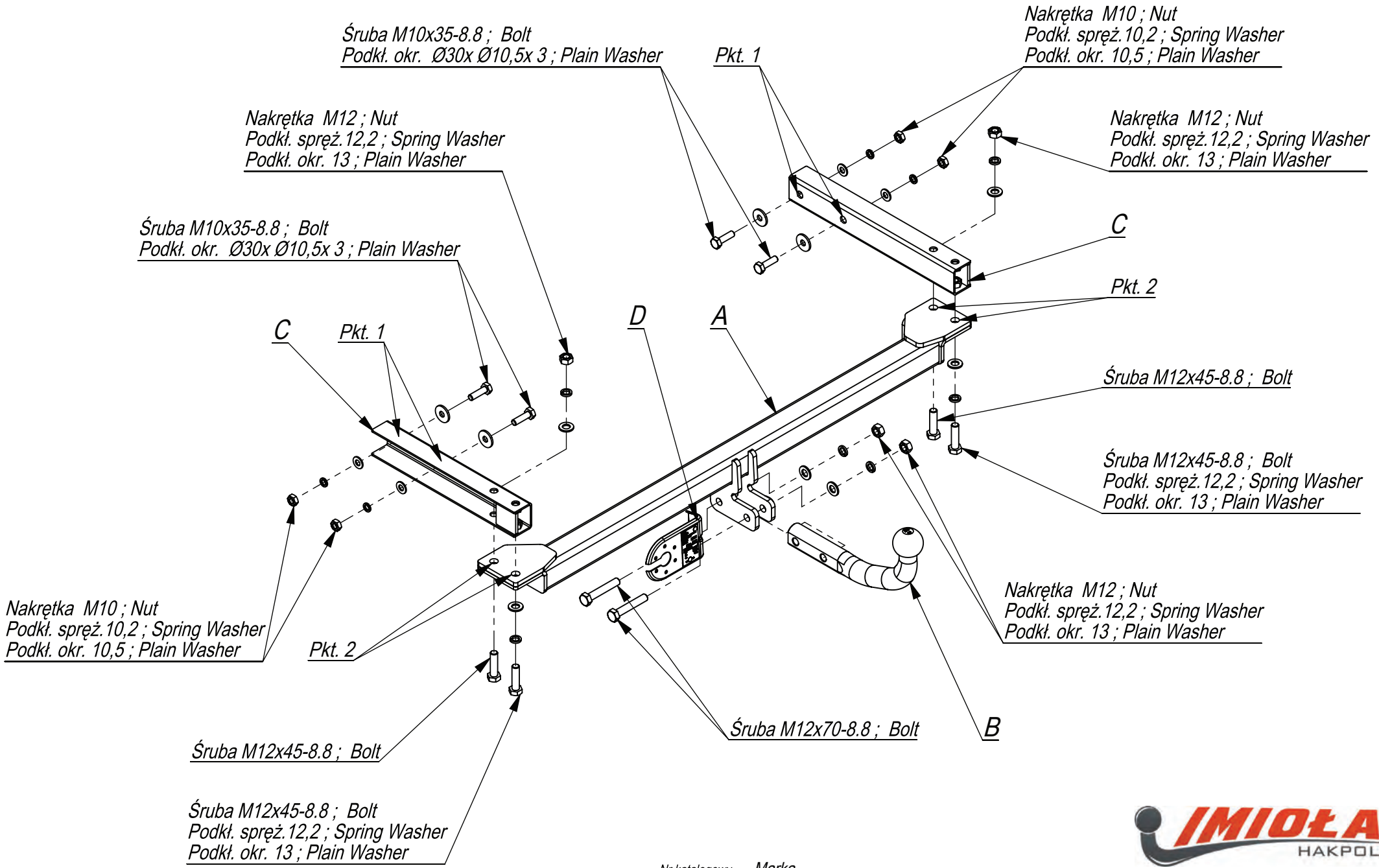

Nr katalogowy: M/011

Marka: Mercedes W 202 C-Series

od 93-05/00

IMIOŁA HAKPOL
96-111 Kowiesy, Chojnata 23 A
tel. +48 46 831 73 31

- Odkręcić osłonę termiczną.
- Odszukać punkty fabryczne w tylnej części podłużnic samochodu i wykonać cztery otwory Ø 13 (pkt 2).
- Wsunąć elementy haka C i D do podłużnic od wewnętrznej strony bagażnika i skręcić śrubami M10x35 8.8 (pkt 1).
- Przyłożyć belkę haka A od spodu i przykręcić śrubami M12x45 8.8 (pkt 2).
- Dokręcić wszystkie śruby z momentem wg tabeli.
- Przykręcić osłonę termiczną.
- Podłączyć instalację elektryczną.
- Dokręcić kulę i blachę gniazda elektrycznego.

- Dismount the thermal shield.
- Find the technological holes in the rear part of the metal clamps and drill four holes Ø 13 (point 2).
- Place elements C and D in the metal clamps outside of the boot and screw with bolts M10x35 8.8 (point 1).
- Put the main bar A of the bottom and screw with bolts M12x45 8.8 (point 2).
- Tighten all the bolts according to the torque settings-see the table.
- Screw the thermal shield.
- Connect the electric wires.
- Fix the ball and electric plate.

- Déposer la protection thermique.
- Rechercher les points de fabricant en partie arriere des longerons de véhicule, percer quatres ouvertures DN 13 (point 2).
- Insérer les éléments de crochet C et D dans les longerons coté interne de coffre et serrer avec les boulons M10x35 8.8 (point 1).
- Présenter la poutre de crochet A par le bas et serrer par les boulons M12x45 8.8 (point 2).
- Serrer tous les boulons avec un couple de serrage selon tableau.
- Reposer la protection thermique.
- Raccorder le circuit électrique.
- Serrer la boule et tôle de la prise électrique.

- Die Thermoschutzhaube abschrauben.
- In dem hinteren Teil der Längsträger, die vom Werk aus vorhandenen Punkte finden und vier Öffnungen Ø13 (Punkt 2) ausführen.
- Die Tragteile C und D an die Längsträger von innen des Kofferraumes schieben und mit den Schrauben M10x35 8.8 (Punkt 1) verschrauben.
- Den Querbalken A von unten anlegen und mit den Schrauben M12x45 8.8 (Punkt 2) anschrauben.
- Alle Schrauben mit dem in der Tabelle angegebenem Drehmoment festziehen.
- Die Thermoschutzhaube anschrauben.
- Die Elektroinstallation anschließen.
- Die Kugel mit der Steckdosenhalterung anschrauben.

- Desenroscar la protección térmica
- En los puntos tecnológicos en el chasis, taladre orificios Ø 13.
- En los orificios del chasis insertar elementos de la grapa C y D ya través de los orificios tecnológicos en elchasis apretar suavemente con tornillos M10x40 8.8 (punto 1,2).
- Apretar los elementos C y D con la barra de la grapa A (punto 3) con tornillos M12x40 8.8.
- Apretar todos los tornillos con el par según la tabla anterior.
- Unscrew the thermal shield
- Apretar la bola y la placa de la toma de corriente tornillos M12x70 8.8.
- Conectar la instalación eléctrica

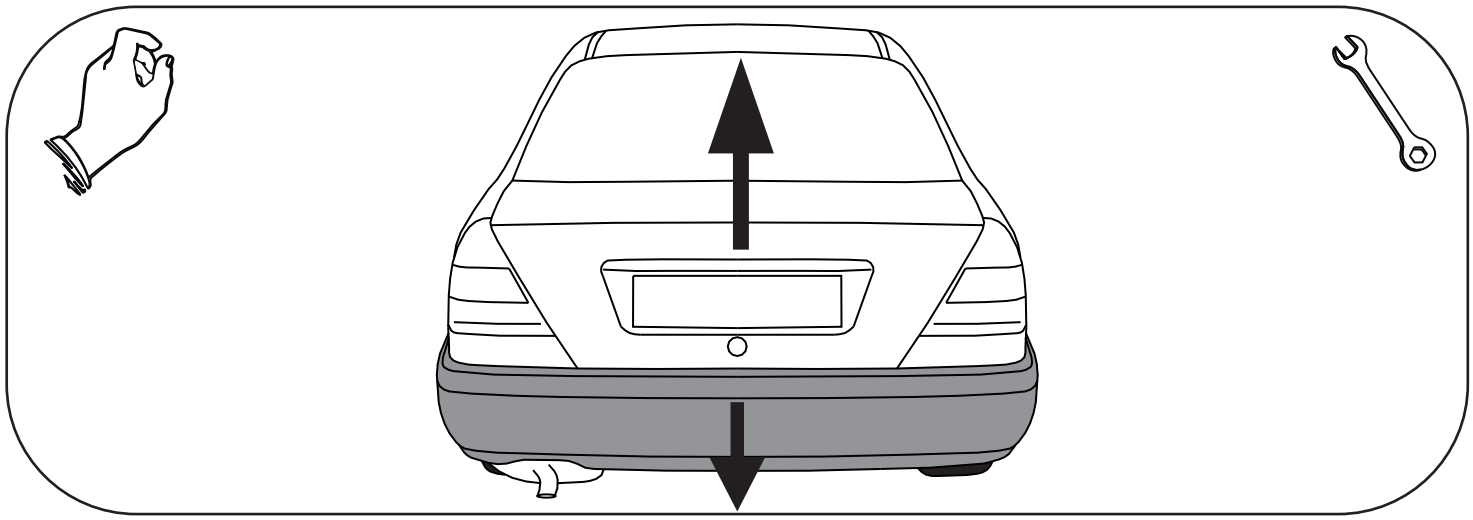

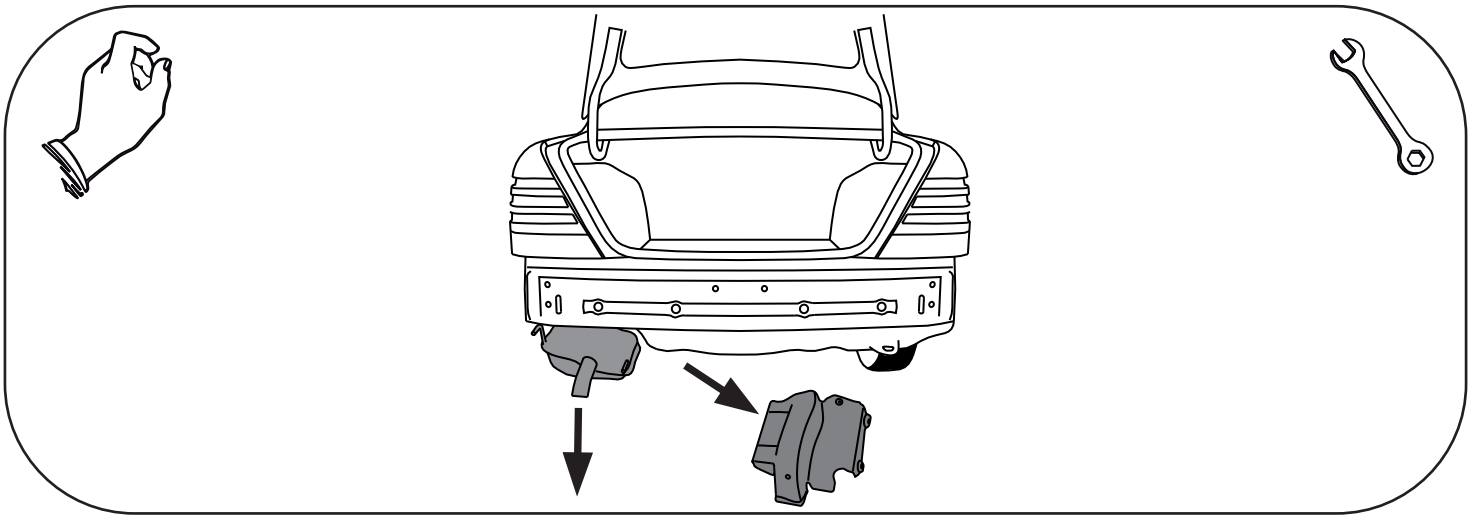

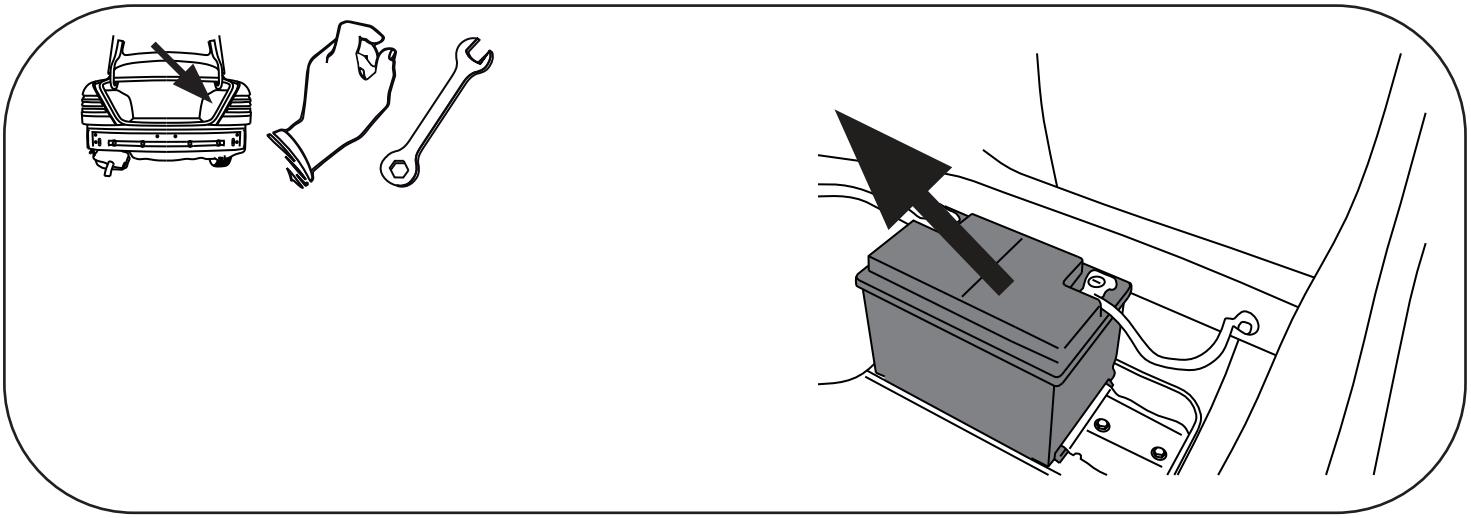

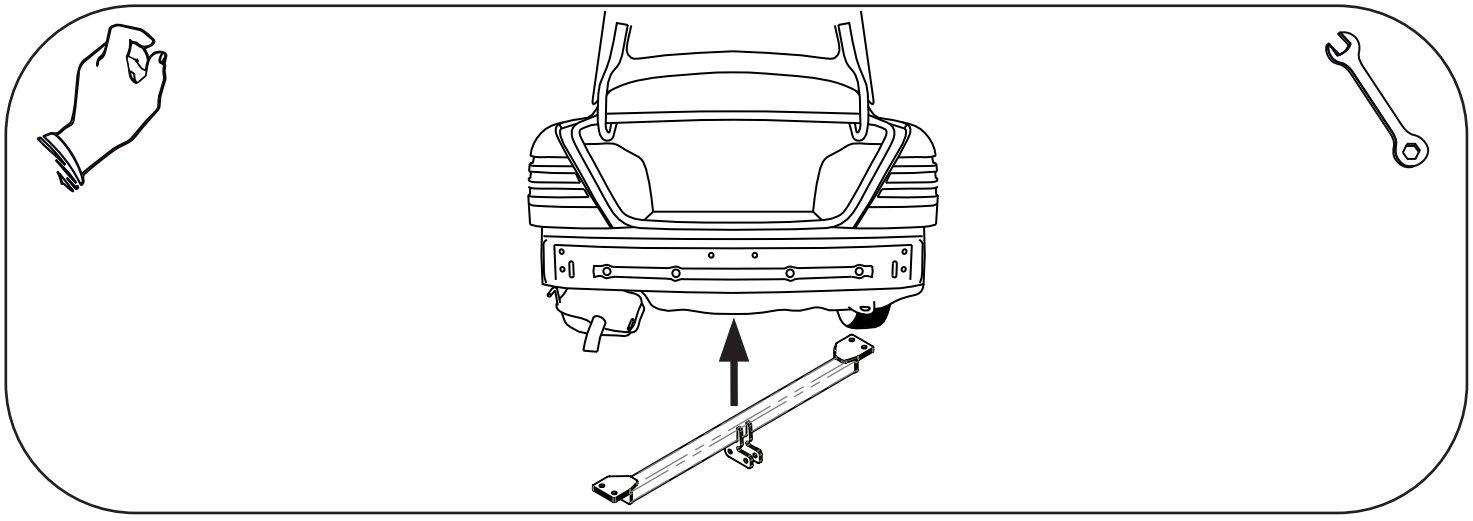

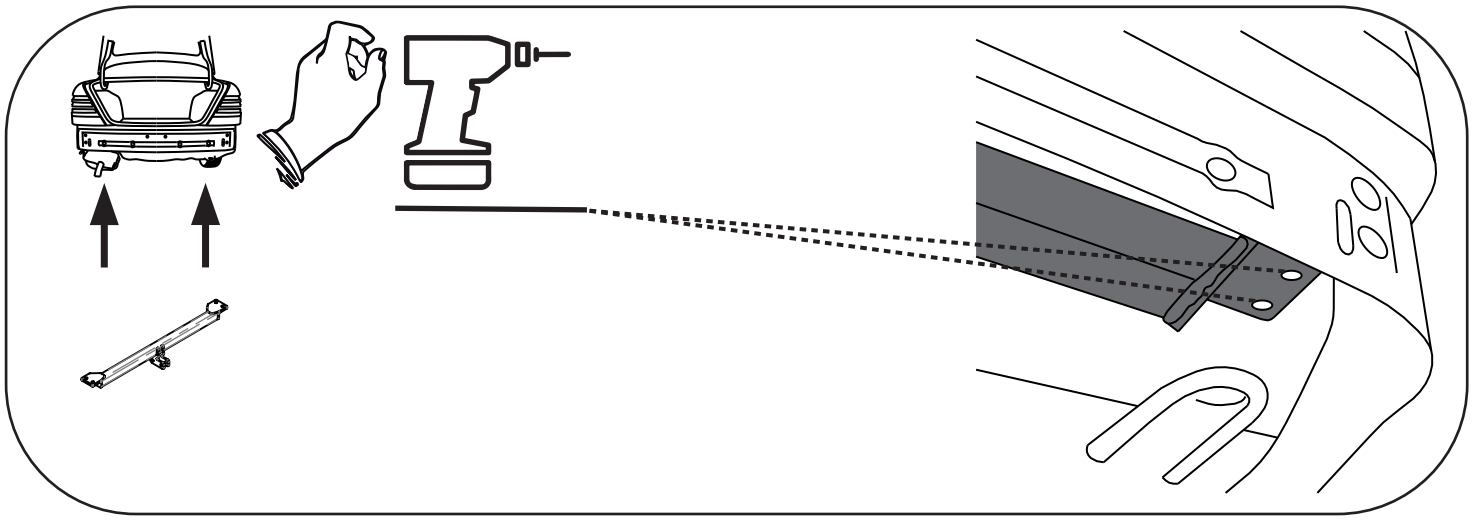

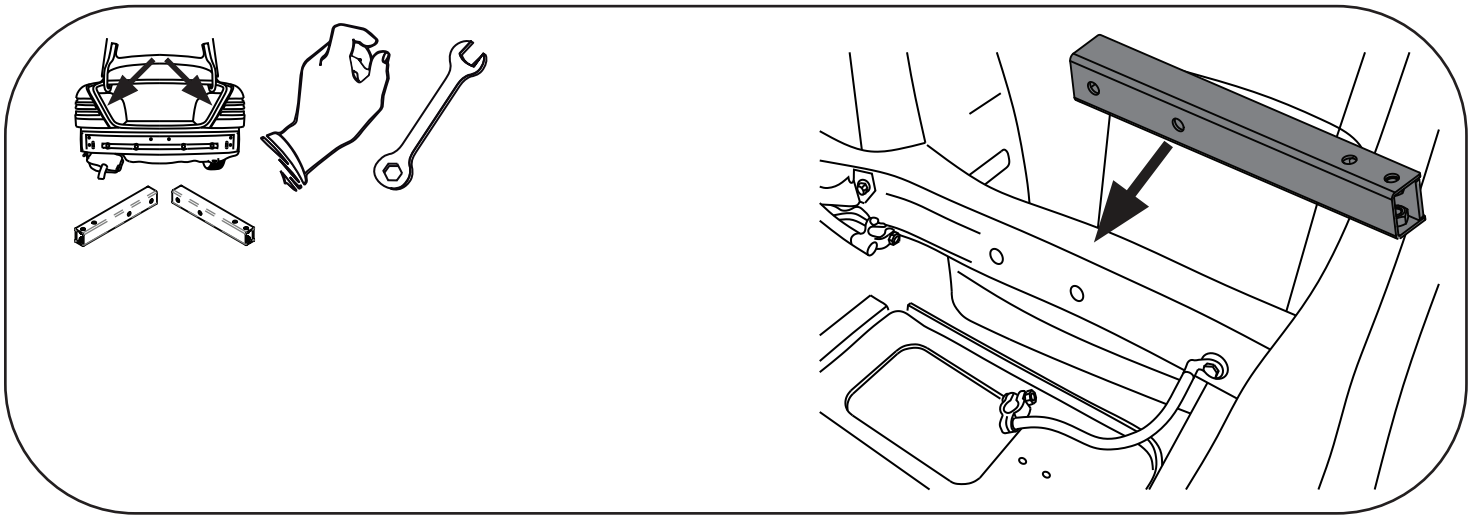

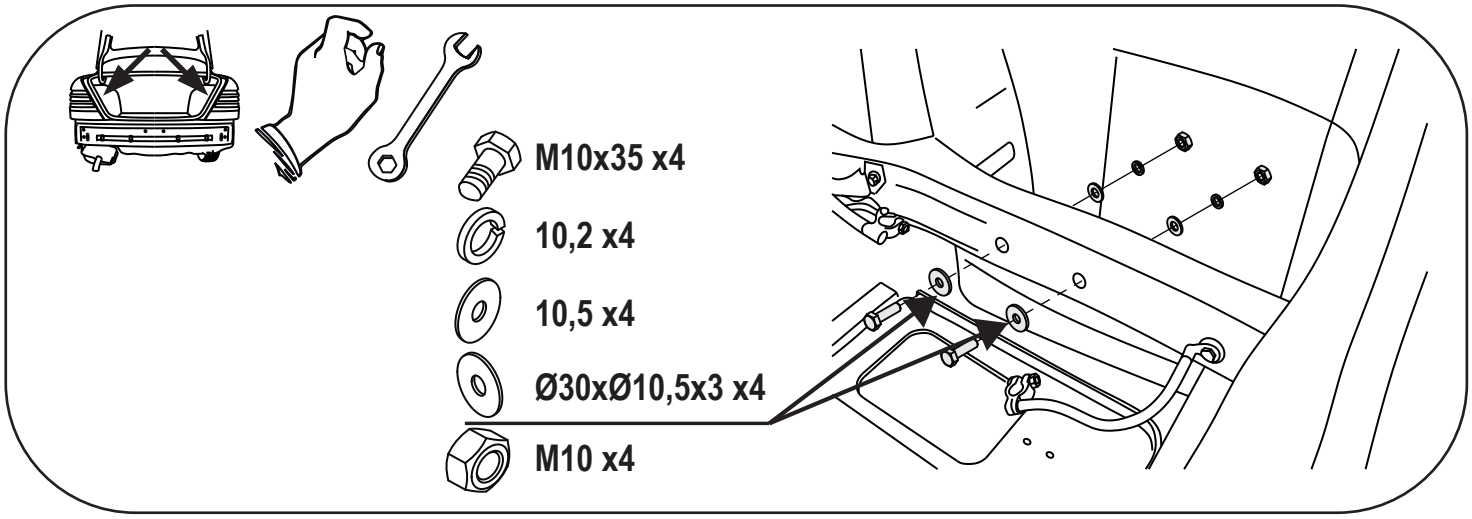
M10x35 x4
10,2 x4
10,5 x4
Ø30xØ10,5x3 x4
M10 x4

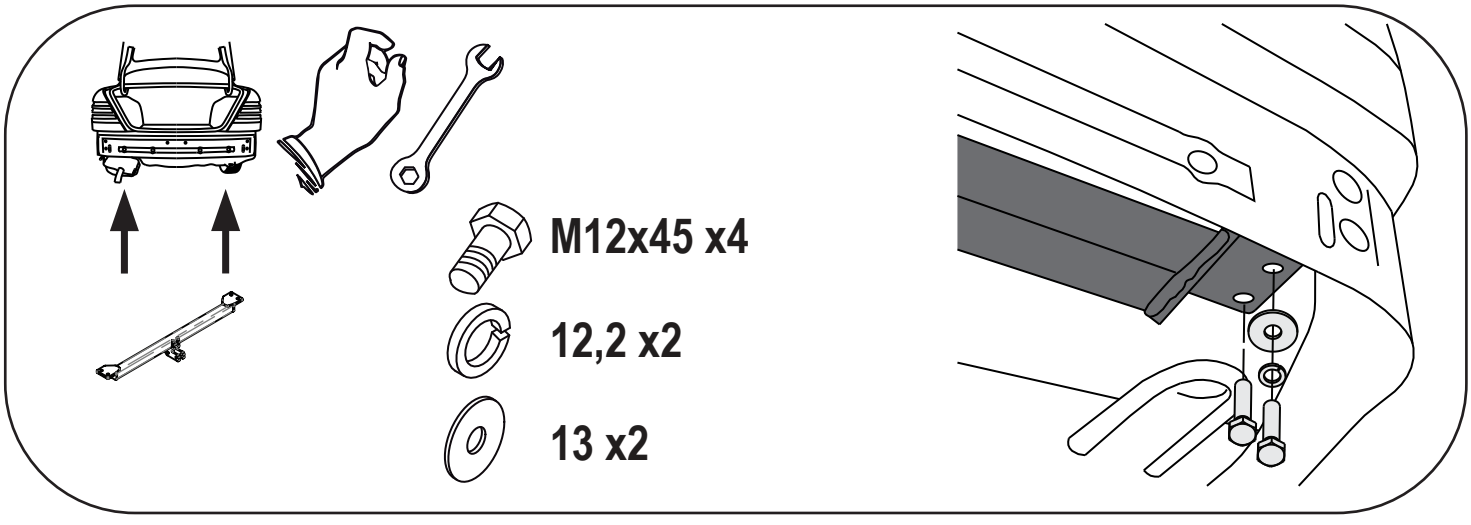
M12x45 x4
12,2 x2
13 x2

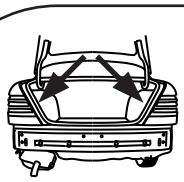

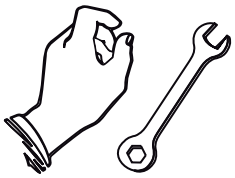

12,2 x2

13 x2

M12 x2

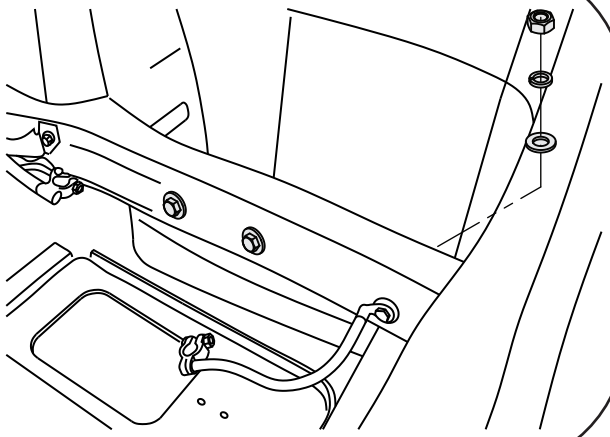

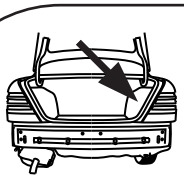

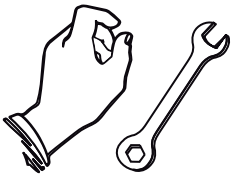

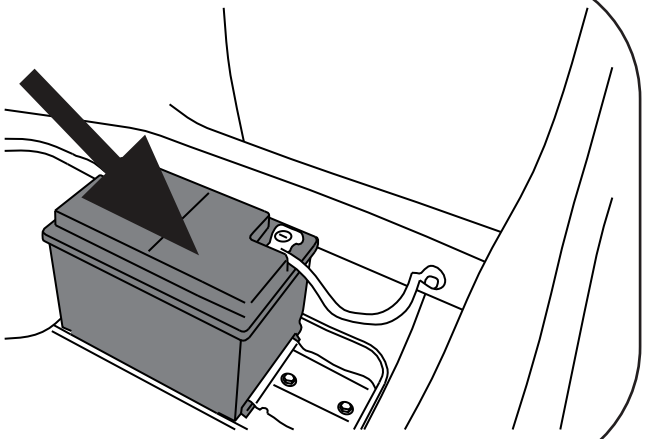



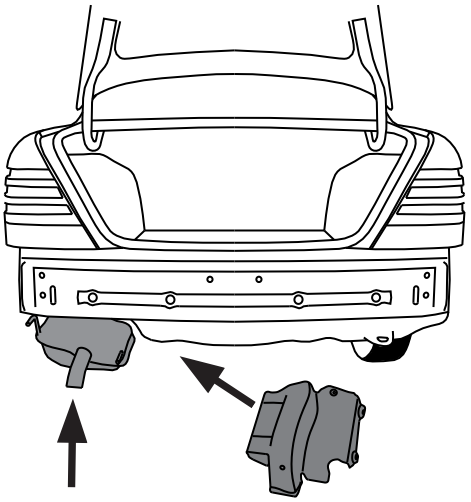





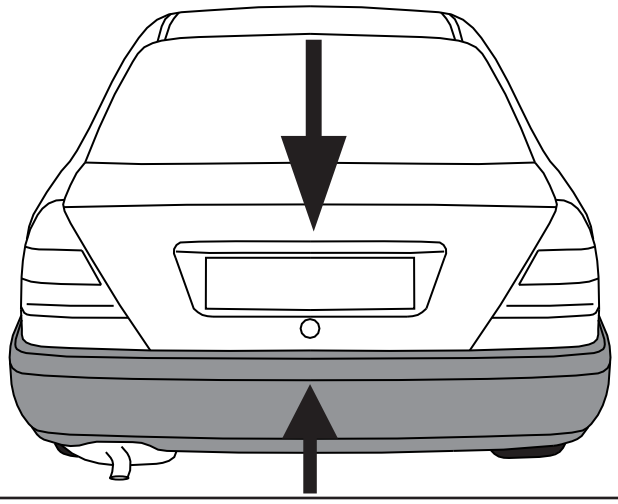



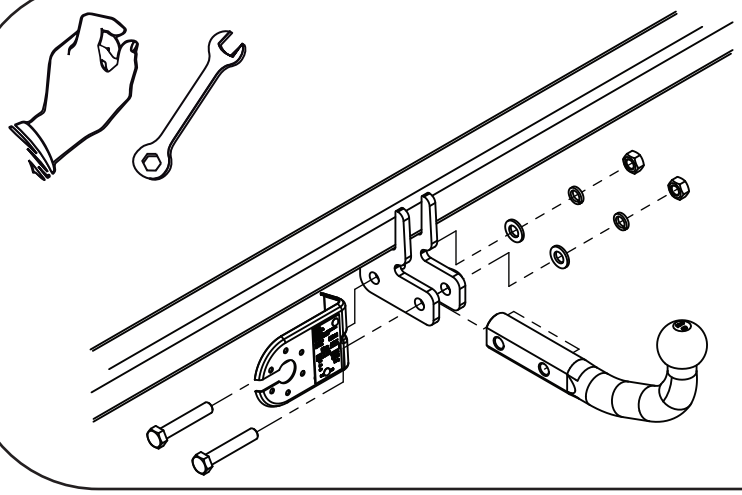



M12x70 x2



12,2 x2



13 x2

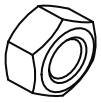

M12 x2