Zakład Produkcyjno Handlowo Usługowy
96-111 Kowiesy, Chojnata 23A
tel. (0-46) 831 73 31, fax 831 74 29
www.hakpol.pl
POLAND

Zaczep kulowy do samochodu:

MERCEDES W 140 S-KLASA
03/91 - 99
Nr katalogowy **M/009**

KARTA GWARANCYJNA

Warunki gwarancyjne i postępowanie reklamacyjne

1. Producent zobowiązuje się do wymiany wadliwego wyrobu w okresie 12 miesięcy od daty zakupu lub 24 miesięcy od daty produkcji, w terminie 14-dniowym.
2. Wymianę wadliwego wyrobu dokonuje się w miejscu zakupu lub bezpośrednio u producenta.
3. Nie podlega reklamacji gwarancyjnej zaczep kulowy, którego uszkodzenie nastąpiło:
   a) wskutek wypadku,
   b) wskutek nieprzestrzegania zasad prawidłowej obsługi, eksploatacji, konserwacji podanych w instrukcji.
4. Karta gwarancyjna bez daty sprzedaży , pieczęci sklepu lub warsztatu montującego, nie może służyć jako podstawa do reklamacji.
5. W skutek nie prawidłowego zamontowania zaczepu.

Przeznaczenie
Zaczep kulowy zamontowany do samochodu przeznaczony jest do holowania przyczep towarowych i turystycznych.

Warunki zamontowania
Zaczep może być zamontowany i eksploatowany w samochodzie, który posiada właściwy stan techniczny elementów podwozia, poprzez które następuje podłączenie zaczepu.
Elementy te nie mogą być uszkodzone mechanicznie ani poprzez działanie korozji.

WARUNKI EKSPLOATACJI.

Zaczep posiada tabliczkę znamionową obowiązującą użytkownika w zakresie prawidłowego i bezpiecznego obciążenia.

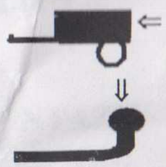

R =2000 kg **D= 11,50 kN**

S = 75 kg

W czasie całej eksploatacji należy poszczególne elementy zaczepu utrzymywać w należytym stanie technicznym (właściwie dokręcone elementy złączone, całość konstrukcji zabezpieczona przed działaniem korozji).
Przyczepa musi być połączona z samochodem dodatkowym złączem o odpowiedniej wytrzymałości (łańcuch, linka z zapięciem).

UWAGA
Uszkodzenia mechaniczne zaczepu kulowego np. w wyniku najechania, zaczepienia przeszkodę, wykluczają dalszą eksploatację zaczepu.
Uszkodzony zaczep kulowy nie może być naprawiany.
Sprawdzić śruby mocujące zaczep kulowy po około 1000 km przebiegu eksploatacji.
Nacisk pionowy na kulę zaczepu nie może przekroczyć 75 kg.

Po zamontowaniu zaczepu kulowego należy dokonać przeglądu na stacji diagnostycznej!

data sprzedaży.....

nr rej poj .....

Data produkcji.....-.....
m-c rok.

.....
pieczęć sprzedawcy.

E20 55R 01 1047

Gniazdo 7-biegunowe 12V
z ruchomymi bolcami
Symbol SWW 1135-812

Oznaczenie zacisku	Zacisk do łączenia przewodów	Kolory
31	do masy pojazdu	Biały , white
L	do świateł kierunku jazdy lewych	Żółty , yellow
R	do świateł kierunku jazdy prawych	zielony, green
54	do świateł hamowania	czerwony, red
58L	do świateł pozycyjnych lewych	czarny, black
58R	do świateł pozycyjnych prawych	brązowy, brown
+	tylne światła przeciwmgłowe	niebieski , blue

MERCEDES W 140 S-KLASA
1991 - 1999
NO CAT.M/009

INSTRUKCJA MONTAŻU:
FITTING INSTRUCTION:

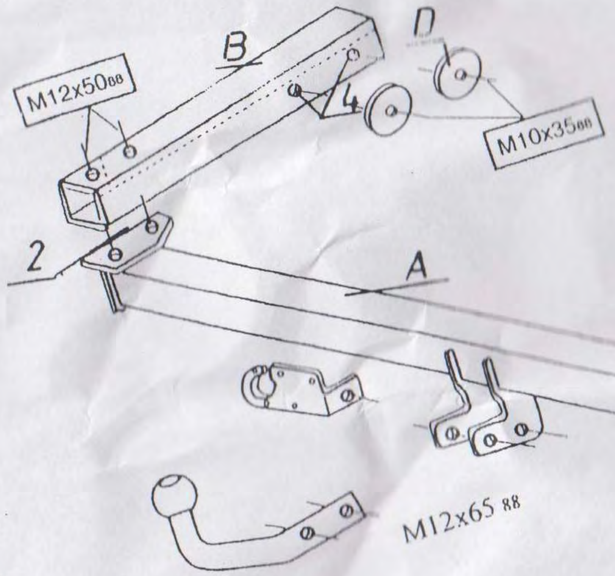

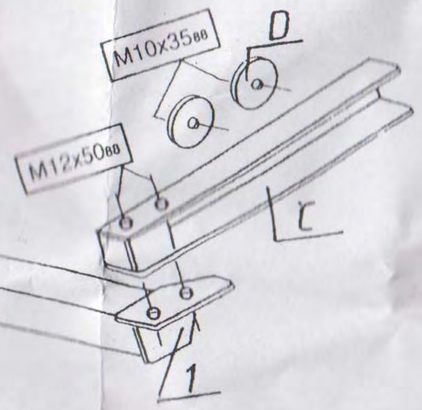

- Odkręcić zderzak.
- Z lewej strony wyjąć kratkę wlotu powietrza do bagażnika oraz odkręcić osłonę termiczną nad tłumikiem.
- Odszukać na podłużnicach za tylnym pasem punkty mocowania haka zdejmując plastyczną warstwę antykorozyjną.
- Wykonać w tych punktach otwory fi 12.5 (pkt.1 i 2).
- Elementy haka B i C wsunąć od strony bagażnika do podłużnic i poprzez wykonane otwory w podłużnicach skręcić z belką haka A śrubami M12x45 8.8 (pkt.1 i 2).
- Element haka C skręcić z podłużnicą (poprzez otwory w bocznej części podłużnicy śrubami M10x35 wykorzystując podkładki D).
- Poprzez otwory w elemencie haka B (pkt.4) wykonać otwory fi 10.5 w podłużnicy. Skręcić element B z podłużnicą śrubami M10x35 stosując podkładki D.
- Dokręcić wszystkie śruby z momentem wg tabeli.
- Zamontować kratkę wlotu powietrza, przykręcić zderzak.
- Dokręcić kulę i blachę gniazda elektrycznego.

ZESTAWŚRUBOWY:
FASTENING MEANS:

	-M12x65 8.8 2szt -M12x45 8.8 4szt. -M10x35 8.8 4szt		– ∅ x36 4szt
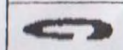	-M12 6szt -M10 4szt	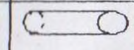	
	-M12 6szt -M10 4szt		
	-M12 4szt -M10 4szt		

Moment skręcający dla śrub i nakrętek (8.8) Torgue settings for nuts and bolts (8.8)			
M8	25 Nm	M12	85 Nm
M10	55 Nm	M14	135 Nm
M16	195 Nm		