IMIOLA
HAKPOL

KIA SORENTO

2015 -

Cat. No. **K/045**

E20 E20 55R-01 4817

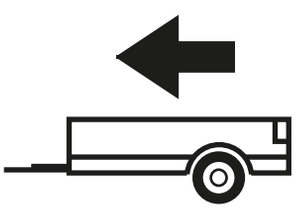

2500kg

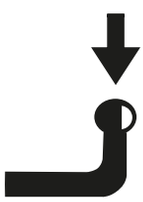

100kg

D = 12,60kN

D (kN) = $\dfrac{\text{MAX kg} \times \text{MAX kg}}{\text{MAX kg} + \text{MAX kg}}$ **x 0,00981**

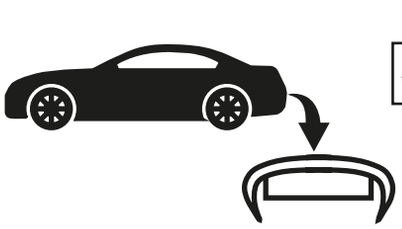



IMIOLA HAK-POL

96-111 KOWIESY, CHOJNATA 23A, POLAND

Tel. + 48 46 831 73 31, fax +48 831 74 29

e-mail: office@imiola.pl, www.imiola.pl

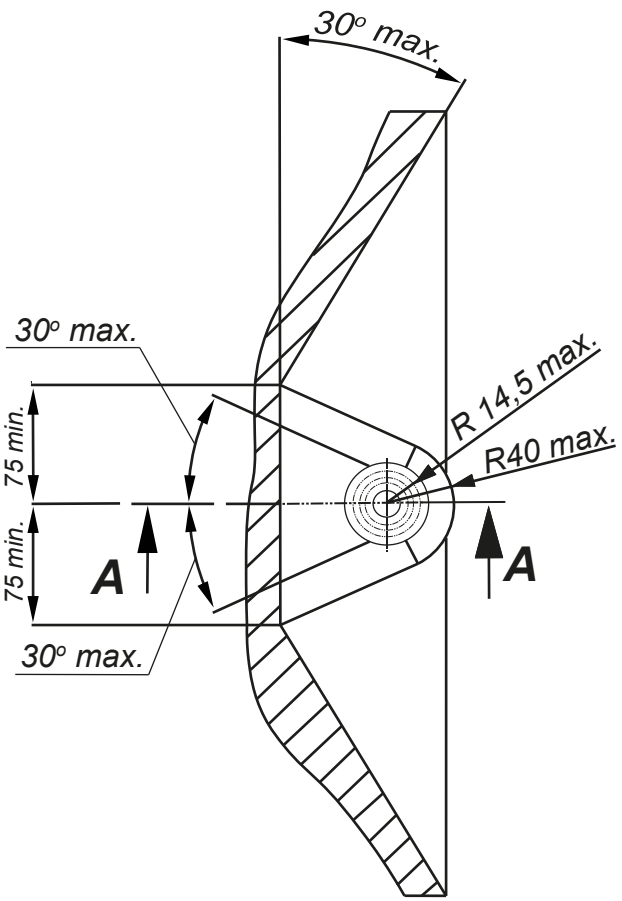

PRZEKRÓJ A-A

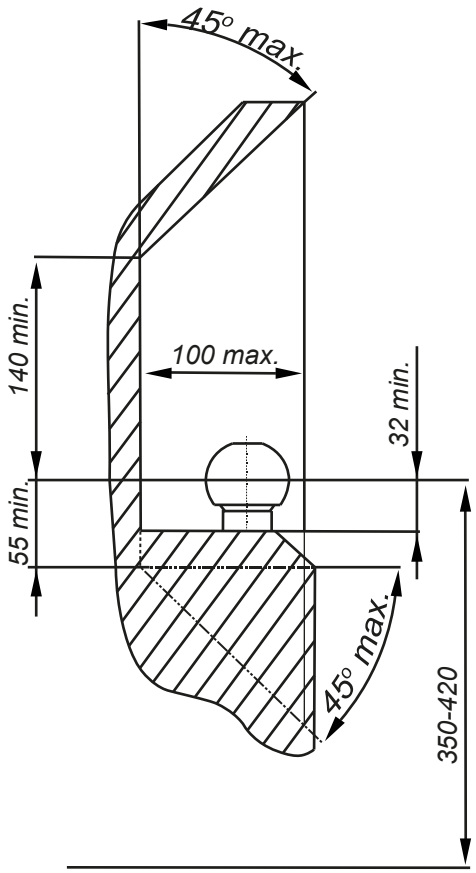

PL *Należy zagwarantować przestrzeń swobodną według załącznika VII, rysunek 25a/b Regulaminu EKG ONZ 55.01 przy dopuszczalnym ciężarze całkowitym pojazdu.*

GB *The clearance specified in appendix VII, diagram 25a/b of Regulation No. 55.01 UN EU must be guaranteed at laden weight of the vehicle.*

F *L'espace libre doit etre garanti conformement a l'annexe VII, illustration de la reglements 55.01 CE pour un poids total en charge autorise du vehicule.*

D *Der Freiraum nach Anhang VII, Abbildung 25a/b der Vorschriften 55.01 EG ist zu gew 25a/b ahrleistenbei zulassigem Gesamtgewichtdes Fahrzeuges.*

Moment skręcający dla śrub i nakrętek (8.8) Torgue settings for nuts and bolts (8.8)	
M8	25Nm
M10	55Nm
M12	85Nm
M14	135Nm
M16	195Nm



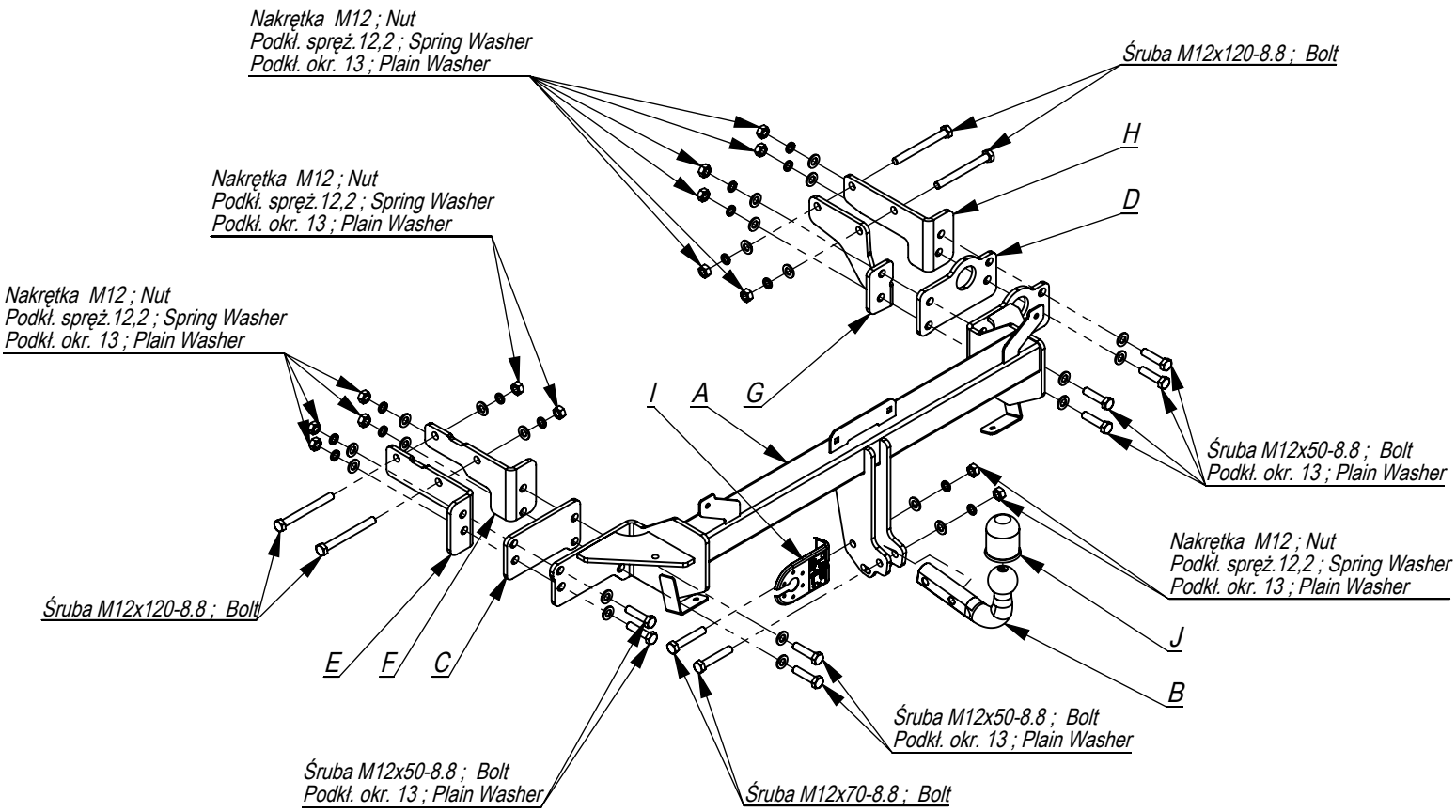

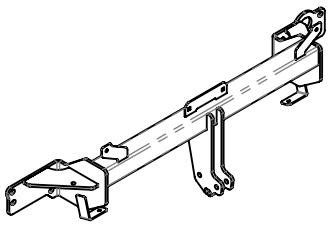	A	x1
	B	x1
	C	x1
	D	x1
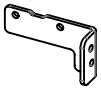	E	x1
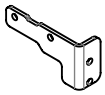	F	x1
	G	x1
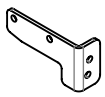	H	x1
	I	x1
	J	x1

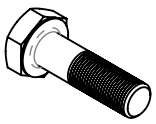	M12x120	4
	M12x70	2
	M12x50	8
	M12	14
	13	14
	12,2	14

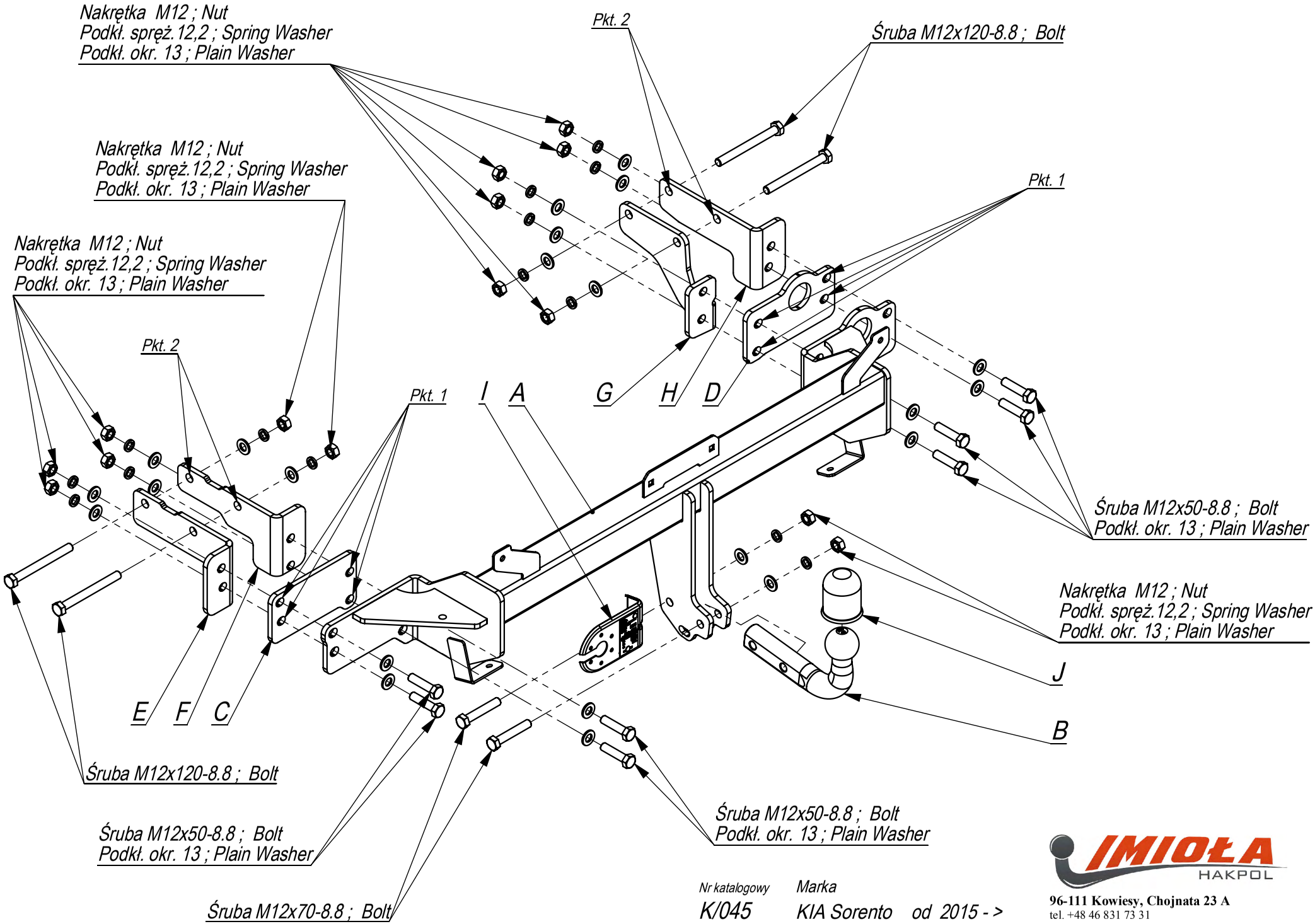

Nr katalogowy: K/045

Marka: KIA Sorento od 2015 - >

IMIOŁA HAKPOL
96-111 Kowiesy, Chojnata 23 A
tel. +48 46 831 73 31

- Odkręcić lampy, zderzak i wzmocnienie (nie będzie wykorzystane)
- Elementy E i F oraz elementy G i H przykręcić do podłużnic śrubami M12x120 (pkt 2).
- Belkę haka A przykręcamy do tylnego pasa śrubamiM12x50 8.8 (pkt1) stosując dystanse C i D.
- Wycinamy w dolnej części zderzaka fragment na szerokość mocowania kuli oraz gniazda elektrycznego.
- Montujemy zderzak, lampy i koło zapasowe
- Dokręcić wszystkie śruby z momentem według tabeli.
- Dokręcić kulę i blachę gniazda elektrycznego.
- Podłączyć instalację elektryczną.

- Unscrew the lamps, bumper and reinforcement (it will not be used any more).
- Screw the elements E, F and G, H to the frame side members with bolts M12x120 (point 2).
- Screw the main bar A to the rear belt with bolts M12x50 8.8 (point 1) using distance sleeves C and D.
- Cut out the fragment in the lower part of the bumper to fit the handles of the towball and electric plate.
- Assemble the bumper, lamps and spare wheel.
- Tighten all bolts according to the torque setting -see the table.
- Fix ball and electric plate.
- Connect electric wires.

- Dévissez lampes, le pare-chocs et dévisser le remplissage de pare-chocs. (elle ne sera plus utilisée).
- Les éléments E et F et les éléments G et H visser légerement sur les éléments du châssis avec des vis M12x120 (point 2).
- La barre a crochet A est vissée a la ceinture arriere avec des boulons M12x50 8.8 (point 1) en utilisant les distances C et D.
- Nous avons coupé dans la partie inférieure de la partie de montage de pare-chocs de la largeur de la balle et la prise murale.
- Installer le pare-chocs et les lampes et le roue de secours.
- Serrer tous les boulons avec un couple de serrage selon tableau.
- Visser la boule et la tôle de la prise électrique.
- Brancher l'installation électrique.

- Die Rückleuchten, die Stoßstange und Verstärkung abschrauben (wird nicht mehr verwendet). E- und F-Elemente sollten mit M12x120-Schrauben (Punkt 2) an den Tragbalken verschraubt werden.
- E- und F-Elemente sollten mit M12x120-Schrauben (Punkt 2) an den Tragbalken verschraubt werden.
- Den AHK-Träger A mit Schrauben M12x50 8.8 (Punkt 1) anschrauben mit Distanzhülsen C und D.
- Schneiden Sie an der Unterseite des Stoßfängers das Fragment auf die Breite der Kugel und der Steckdose aus.
- Wir montieren Stoßstange, Lampen und Reserverad.
- Ziehen Sie alle Schrauben mit dem Drehmoment gemäß der Tabelle an.
- Die Kugel und den Steckdose-Blech anziehen.
- Die elektrische Installation anschließen.

- Desenrosque las lámparas, el parachoques y el refuerzo (ya no se utilizará).
- Apretar los elementos E y F y los elementos en el chasis con tornillos M12x120 (punto 2).
- Enganchamos el gancho A al cinturón trasero con los pernos M12x50 8.8 (punto 1) utilizando las distancias C y D.
- En la parte inferior del parachoques, corte el fragmento a la anchura de la bola y el enchufe eléctrico.
- Montamos el parachoques, las lámparas y la rueda de repuesto.
- Apretar todos los tornillos con el par según la tabla anterior.
- Apretar la bola y la placa de la toma eléctrica.
- Conectar la instalación eléctrica.

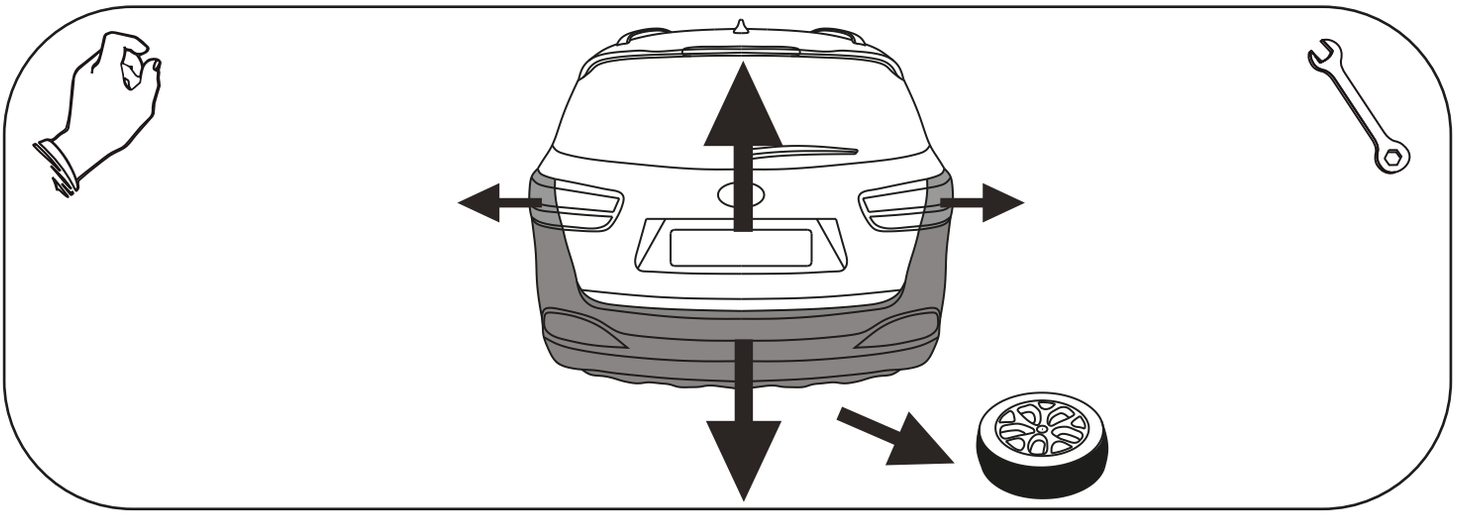

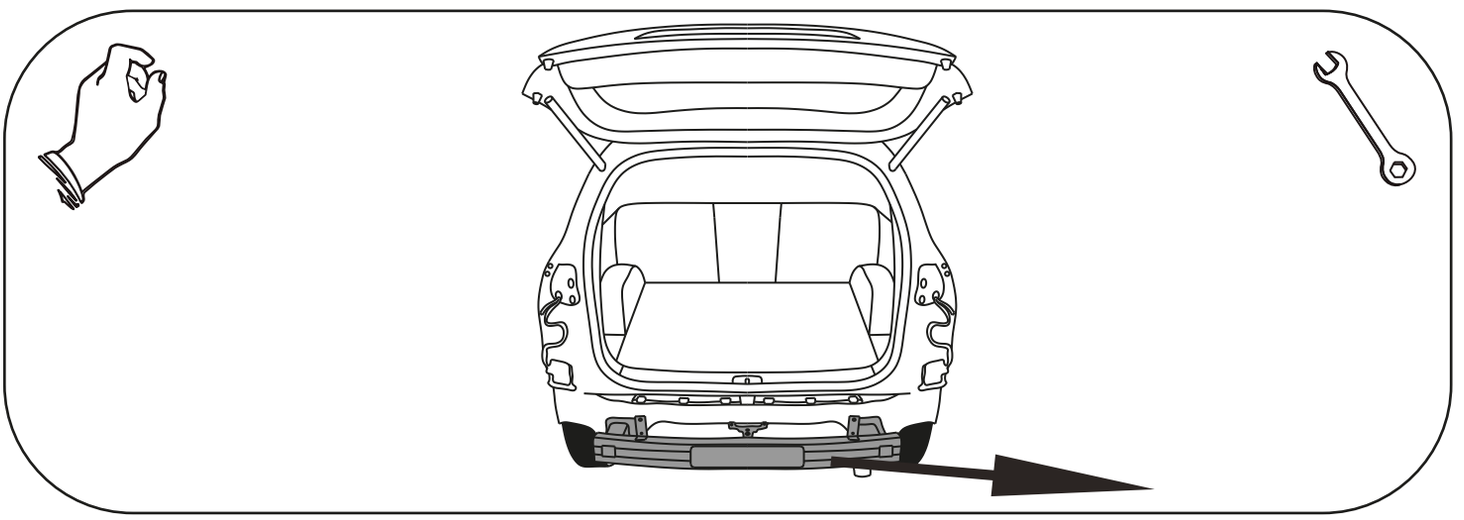

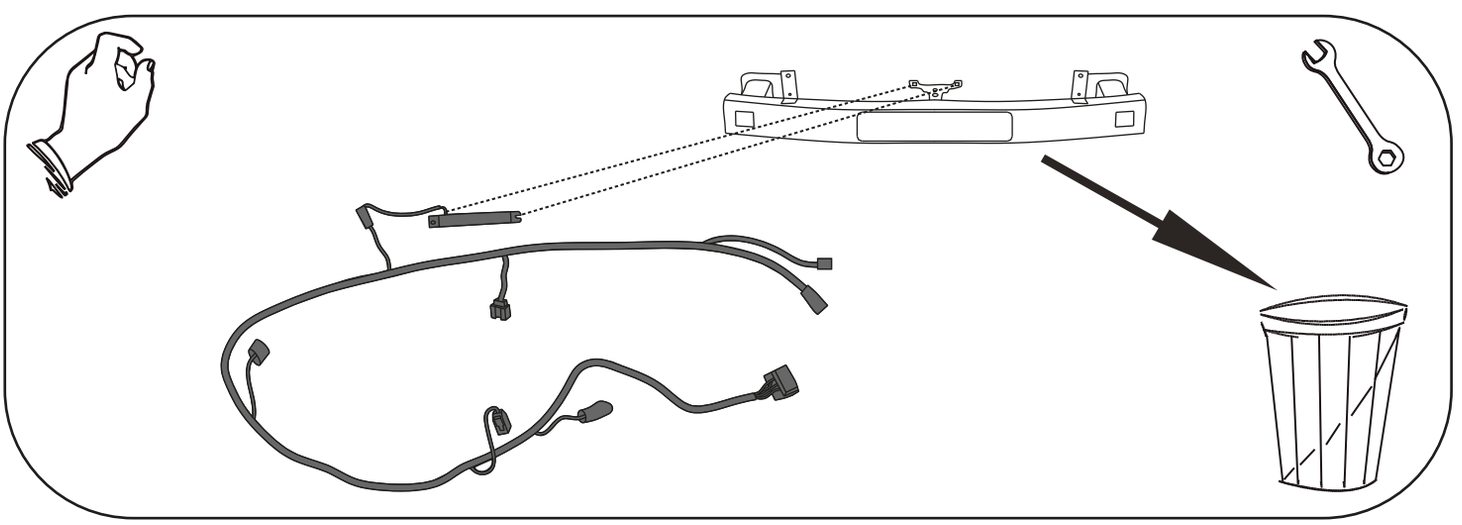

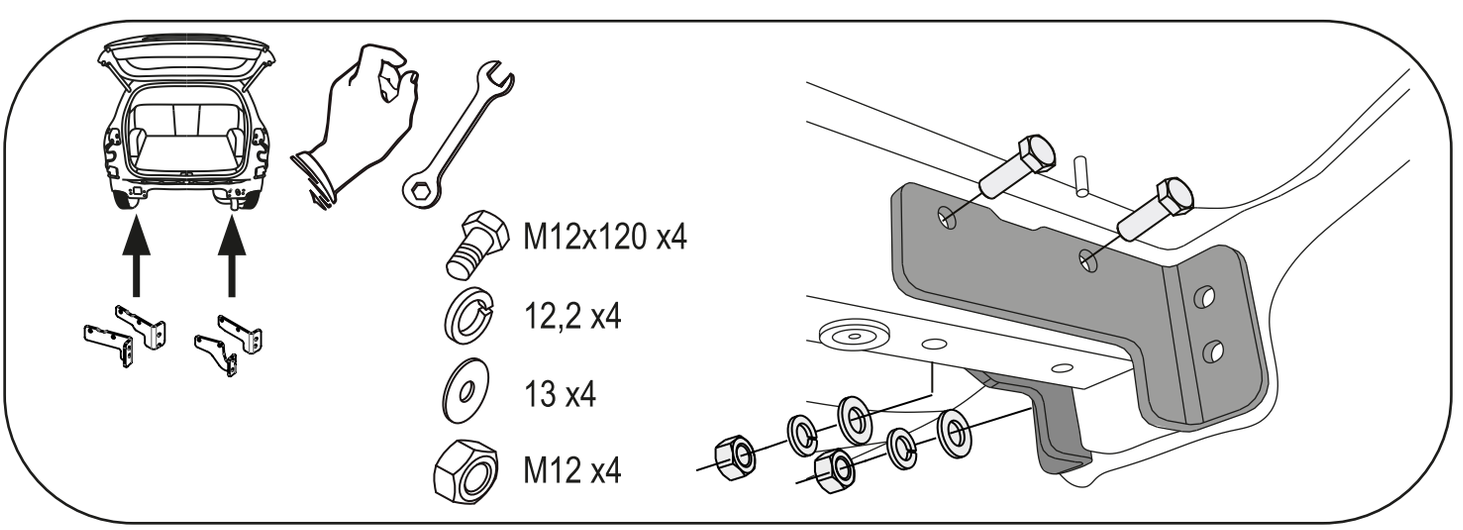
M12x120 x4
12,2 x4
13 x4
M12 x4

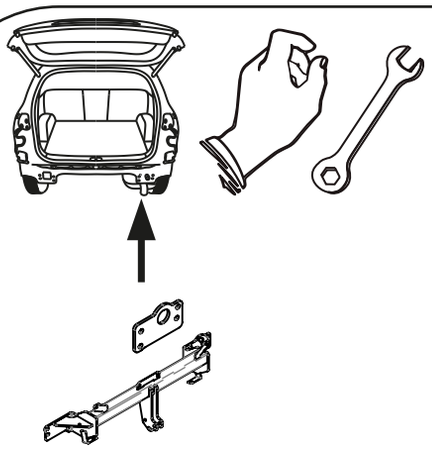

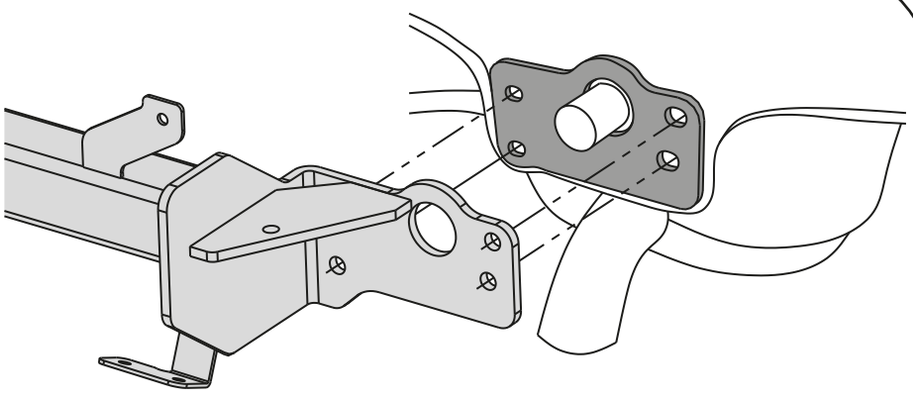

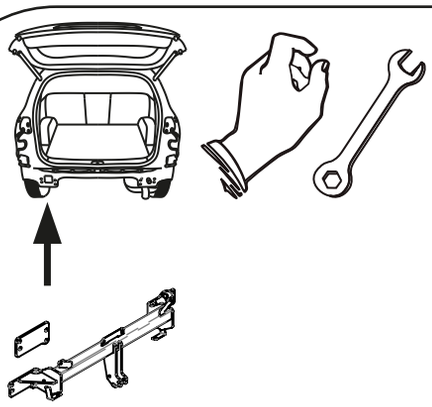

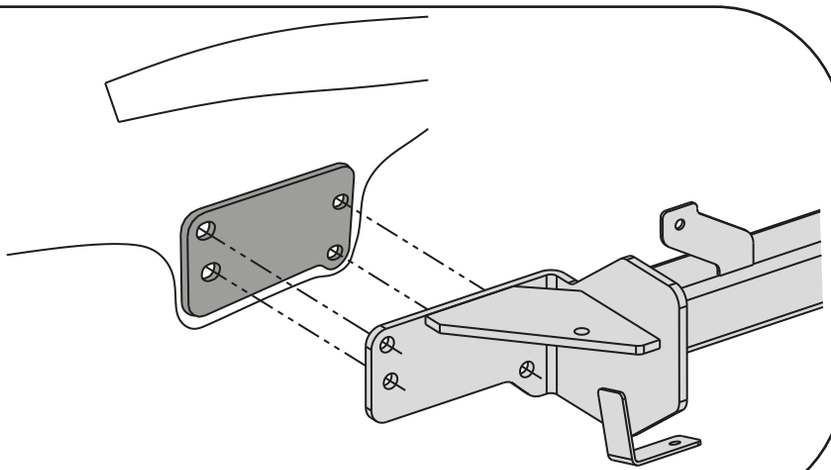

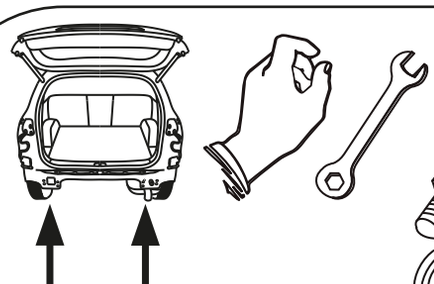

M12x50 x8

12,2 x8

13 x16

M12 x8

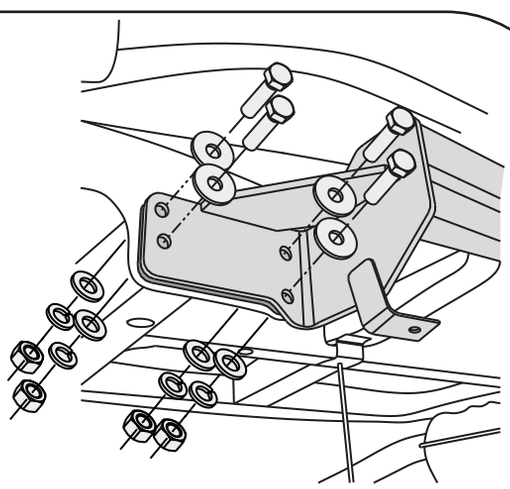

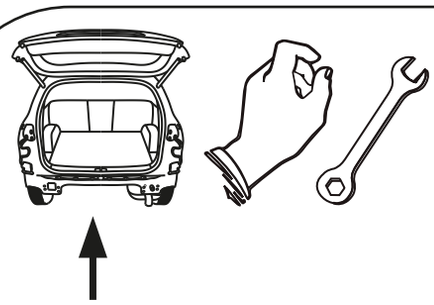

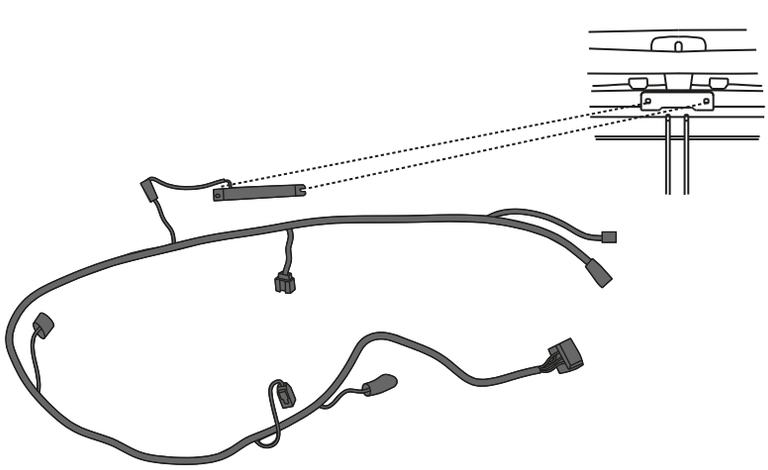

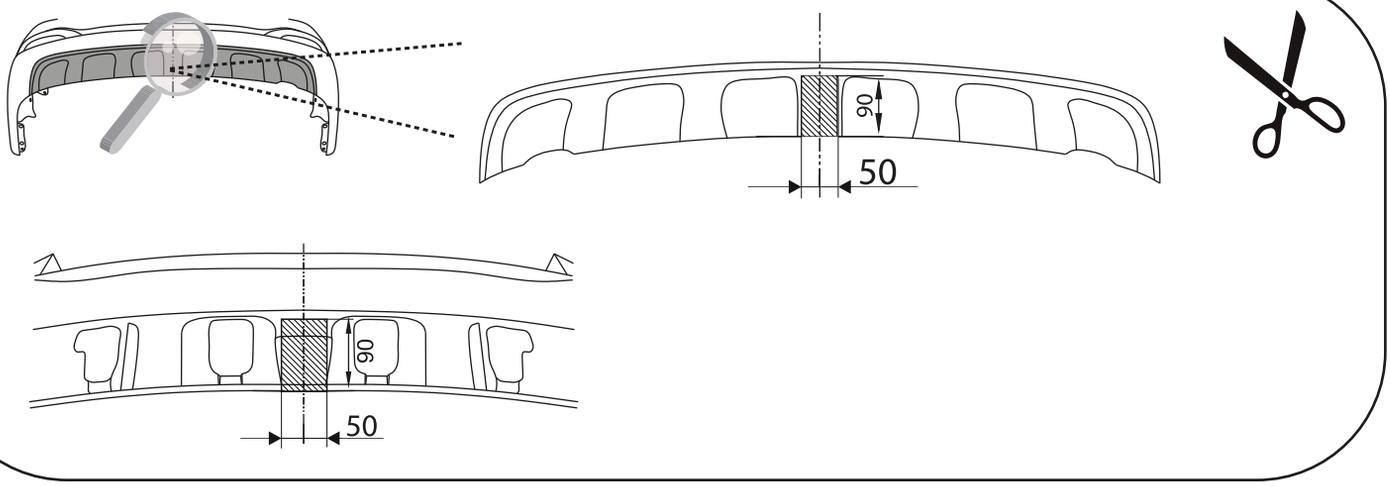
90
50
90
50

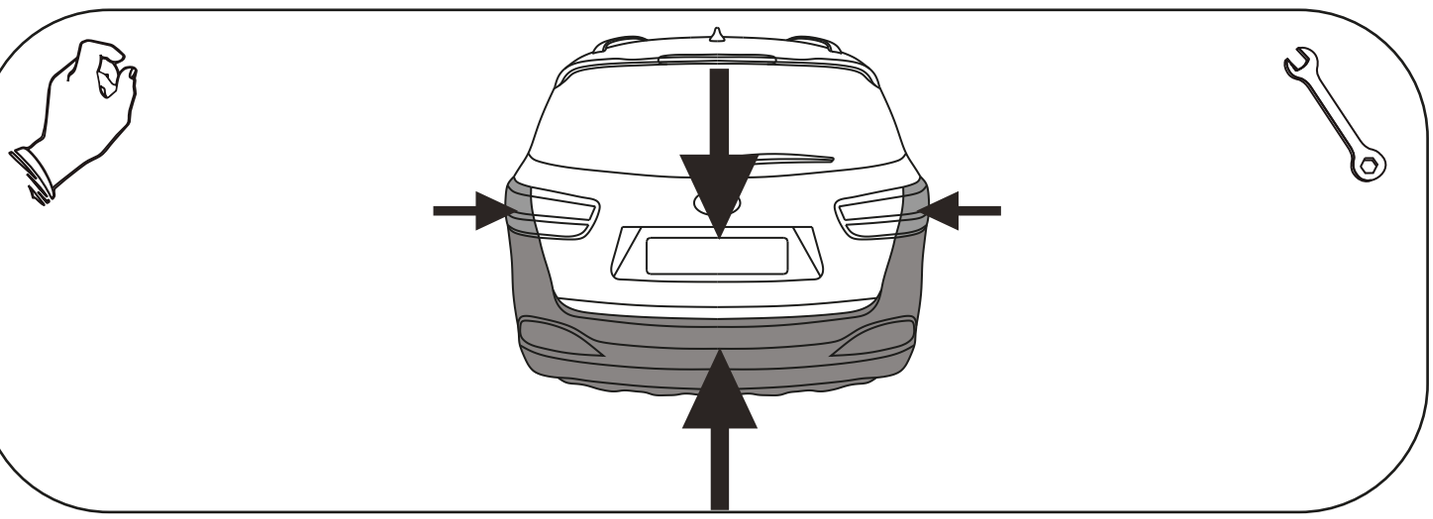

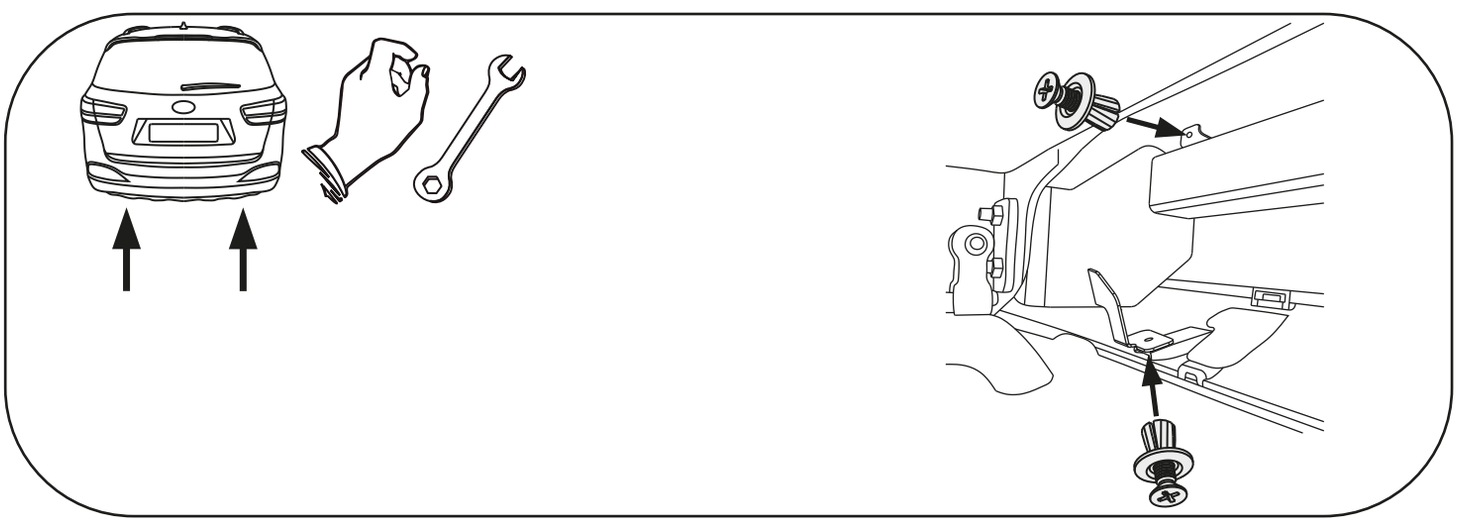

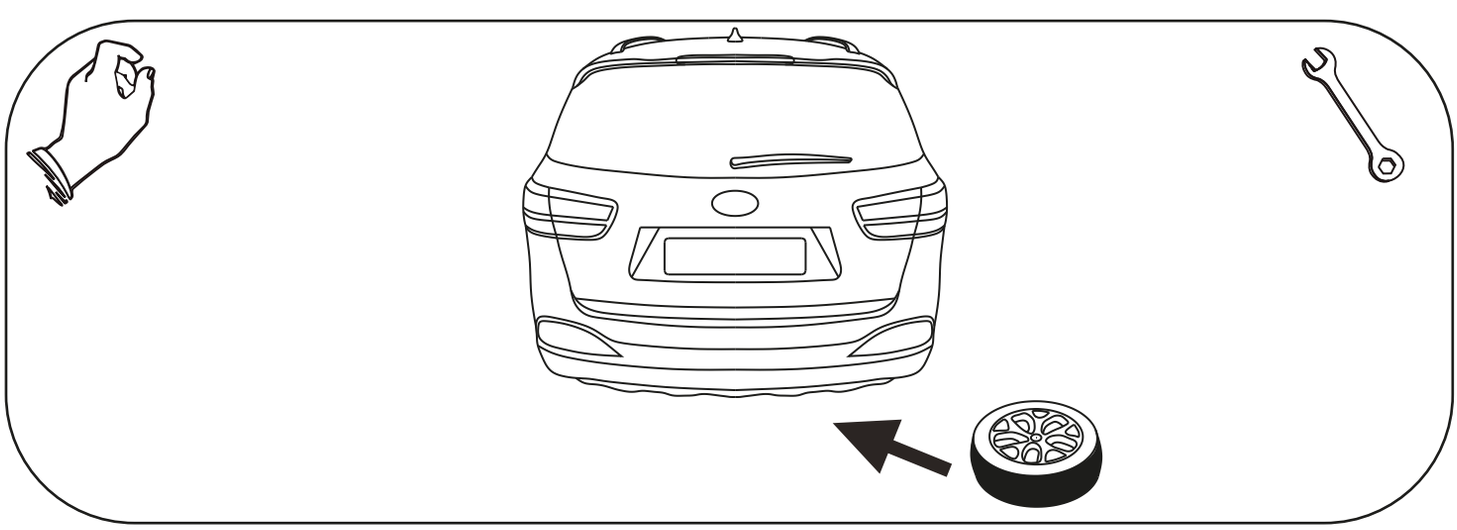

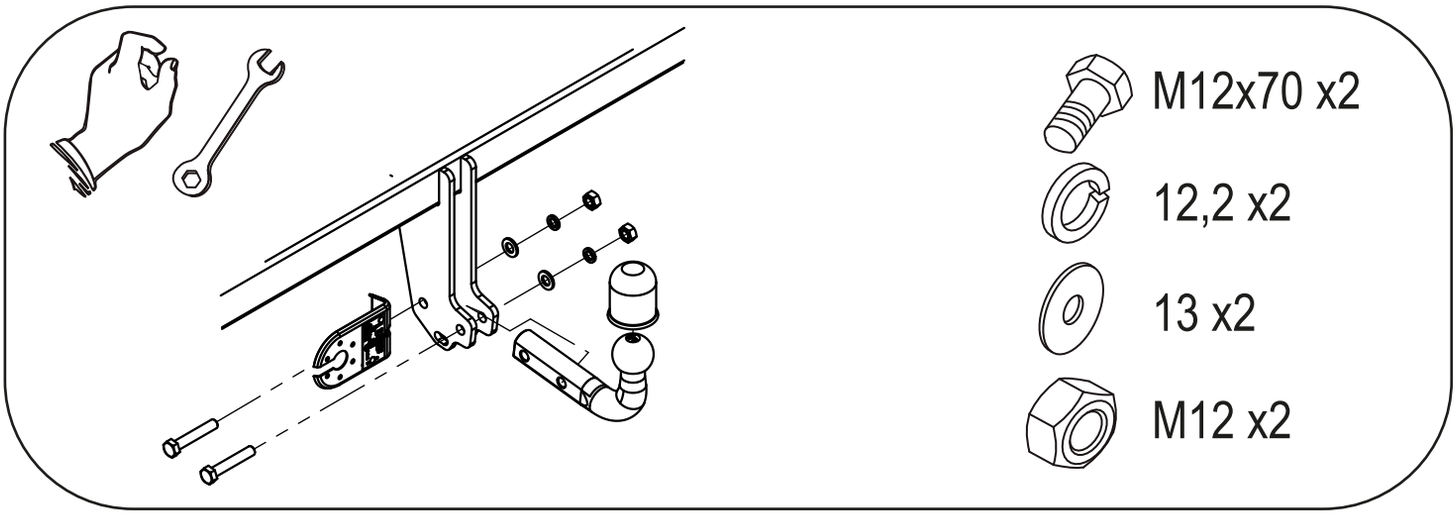
M12x70 x2
12,2 x2
13 x2
M12 x2