IMIOLA HAKPOL

KIA MAGENTIS

05/01-06/06

Cat. No. **K/024**

E20

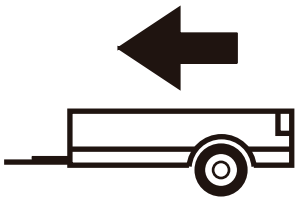

1700kg

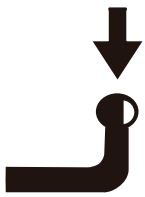

75kg

D = 10,00kN

D (kN) =



MAX kg x MAX kg

MAX kg + MAX kg

x 0,00981

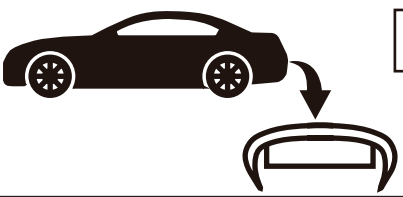



IMIOLA HAK-POL

96-111 KOWIESY, CHOJNATA 23A, POLAND

Tel. + 48 46 831 73 31, fax +48 831 74 29

e-mail: office@imiola.pl, www.imiola.pl

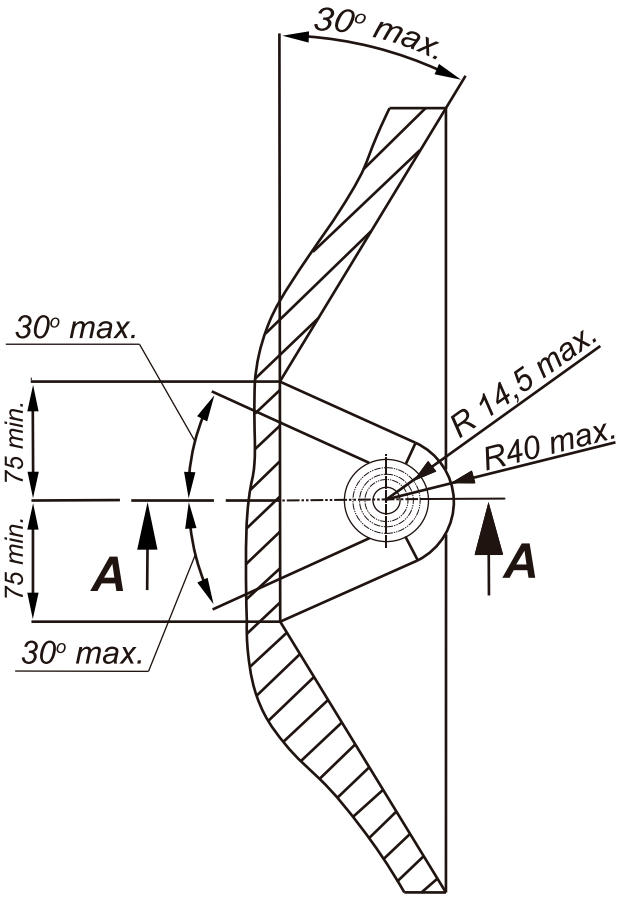

PRZEKRÓJ A-A

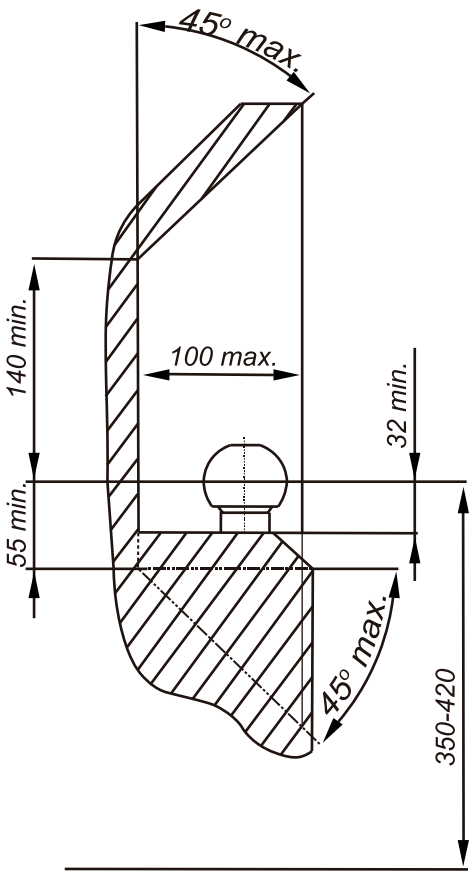

PL *Należy zagwarantować przestrzeń swobodną według załącznika VII, rysunek 25a/b Regulaminu EKG ONZ 55.01 przy dopuszczalnym ciężarze całkowitym pojazdu.*

GB *The clearance specified in appendix VII, diagram 25a/b of Regulation No. 55.01 UN EU must be guaranteed at laden weight of the vehicle.*

F *L'espace libre doit etre garanti conformement a l'annexe VII, illustration de la reglements 55.01 CE pour un poids total en charge autorise du vehicule.*

D *Der Freiraum nach Anhang VII, Abbildung 25a/b der Vorschriften 55.01 EG ist zu gew 25a/b ahrleistenbei zulassigem Gesamtgewichtdes Fahrzeuges.*

Moment skręcający dla śrub i nakrętek (8.8) Torgue settings for nuts and bolts (8.8)	
M8	25Nm
M10	55Nm
M12	85Nm
M14	135Nm
M16	195Nm

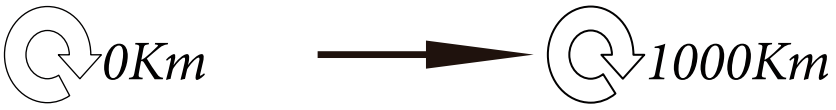

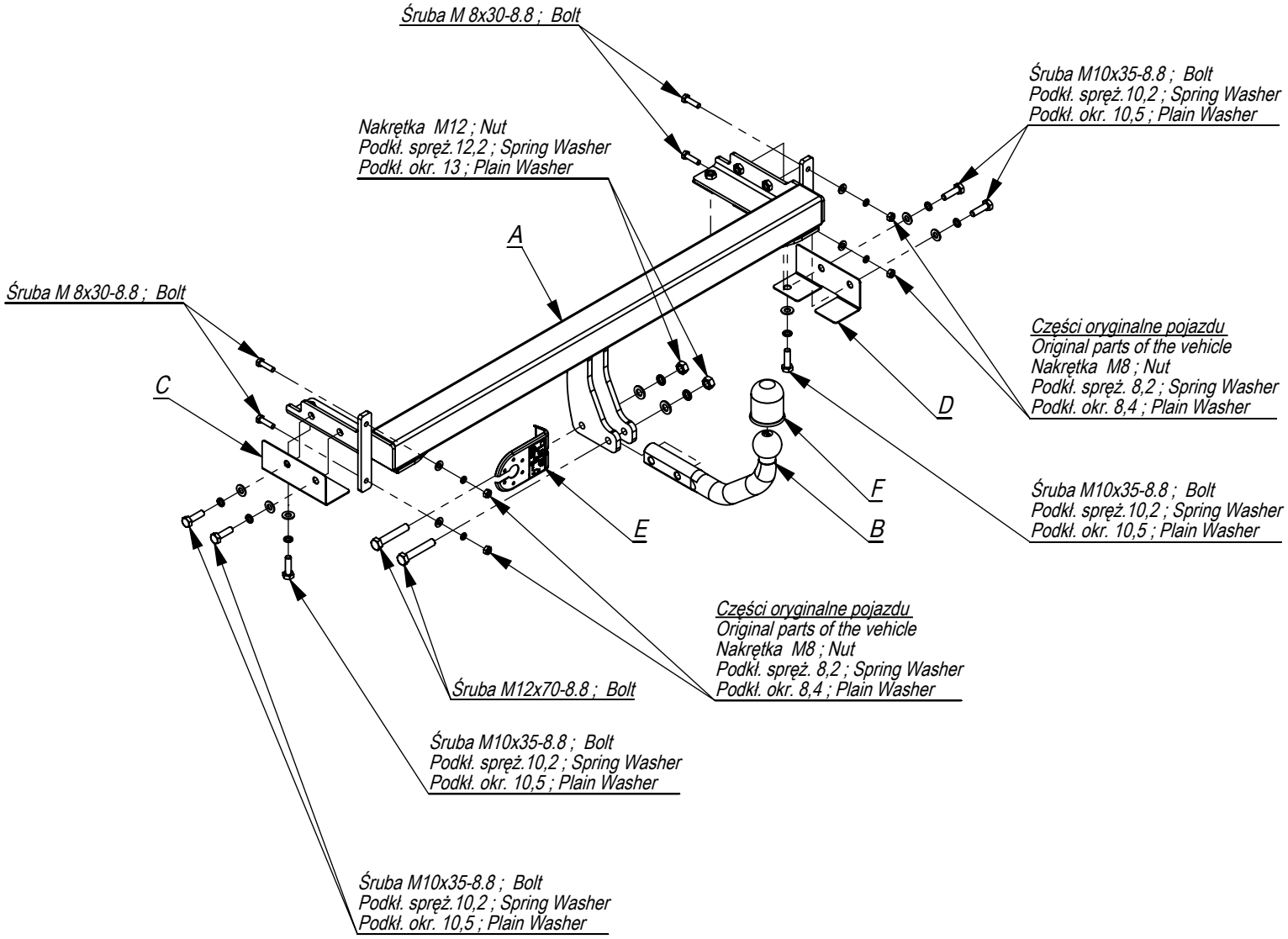

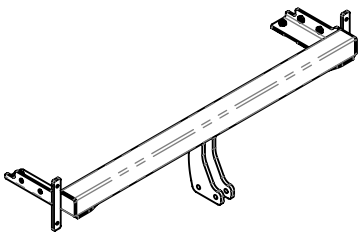	A	x1
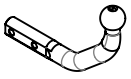	B	x1
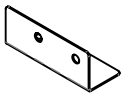	C	x1
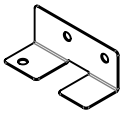	D	x1
	E	x1
	F	x1

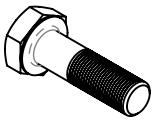	M12x70	2
	M10x35	6
	M12	2
	13	2
	10,5	6
	12,2	2
	10,2	6

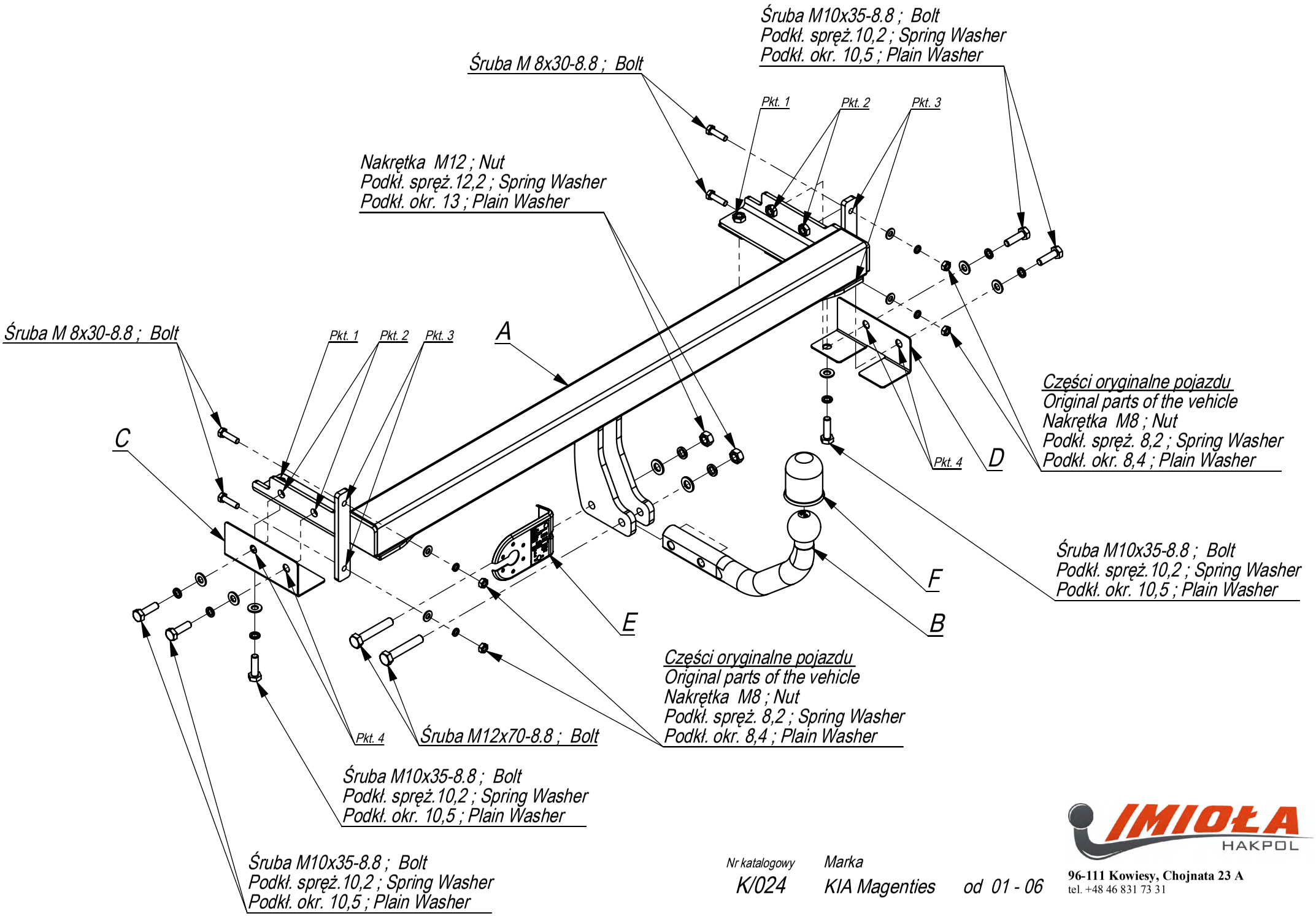

Nr katalogowy: K/024

Marka: KIA Magenties od 01 - 06

IMIOŁA HAKPOL
96-111 Kowiesy, Chojnata 23 A
tel. +48 46 831 73 31

- Odkręcić zderzak.
- Odkręcić belkę zderzeniową (nie będzie już wykorzystana).
- Belkę zaczepu A wsunąć do podłużnic i poprzez technologiczne otwory skręcić śrubami M10x35 8.8 (pkt 1 i 2) stosując nakładki C i D oraz do tylnego pasa śrubami M8x35 8.8 (pkt 3).
- Dokręcić wszystkie śruby z momentem wg tabeli.
- Przykręcić zderzak.
- Podłączyć instalację elektryczną.
- Dokręcić kulę i blachę gniazda elektrycznego.

- Unscrew the bumper.
- Unscrew the bumper bar (it will not be used any more).
- Insert the main bar A in the metal clamps and screw through the technological holes with bolts M10x35 8.8 (point 1 and 2)using plates C and D and to the rear belt with bolts M8x35 8.8 (point 3).
- Tighten all the bolts according to the torque setting- see the table.
- Screw the bumper.
- Connect the electric wires.
- Fix the ball and electric plate.

- Dévisser le pare-chocs.
- Dévisser la poutre pare-chocs de la voiture (elle ne sera plus utilisée).
- Glisser la barre de crochet dans les longerons a travers les trous technologiques et visser avec des boulons M10x35 8.8 (point 1, 2) en utilisant les patins C et D et la courroie arriere avec les boulons M8x35 8.8 (point 3).
- Serrer tous les boulons avec un couple de serrage selon tableau.
- Installer le pare-chocs.
- Brancher l'installation électrique.
- Visser la boule et la tôle de la prise électrique.

- Die Stoßstange abschrauben.
- Den Stoßstangebalken abschrauben (wird nicht wieder benutzt).
- Den Querbalken A in die Längsträger schieben und durch die vom Werk aus vorhandenen Önungen, mit den Schrauben M10x35 8.8 (Punkt 1und 2), mit der Anwendung von den Laschen C und D verschrauben. An den hinteren Karosseriestreifen mit den Schrauben M8x35 8.8 (Punkt 3) anschrauben.
- Alle Schrauben mit dem in der Tabelle angegebenem Drehmoment festziehen.
- Die Elektroinstallation anschließen.
- Die Kugel und die Steckdosenhalterung anschrauben.

- Desmontar el parachoques.
- Desmontar la barra del parachoques (ya no será necesaria)
- Limpiar los orificios de fábrica en el chasis.
- Apretar la barra del gancho A com tornillos M10x35 8.8 (punto 1 y 2) utilizando los elementos C y D y fijar a la correa trasera con tornillos M8x35 (punto 3).
- Montar el parachoques,
- Apretar todos los tornillos con el par según la tabla anterior.
- Apretar la bola y la placa de la toma eléctrica.
- Conectar la instalación eléctrica.

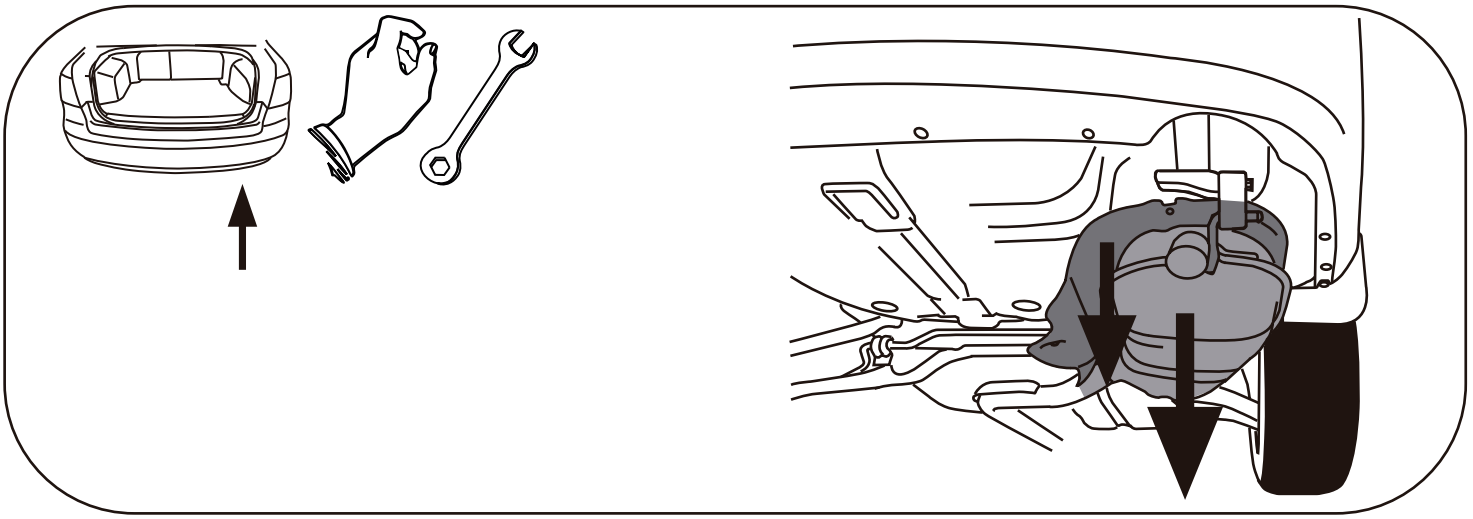

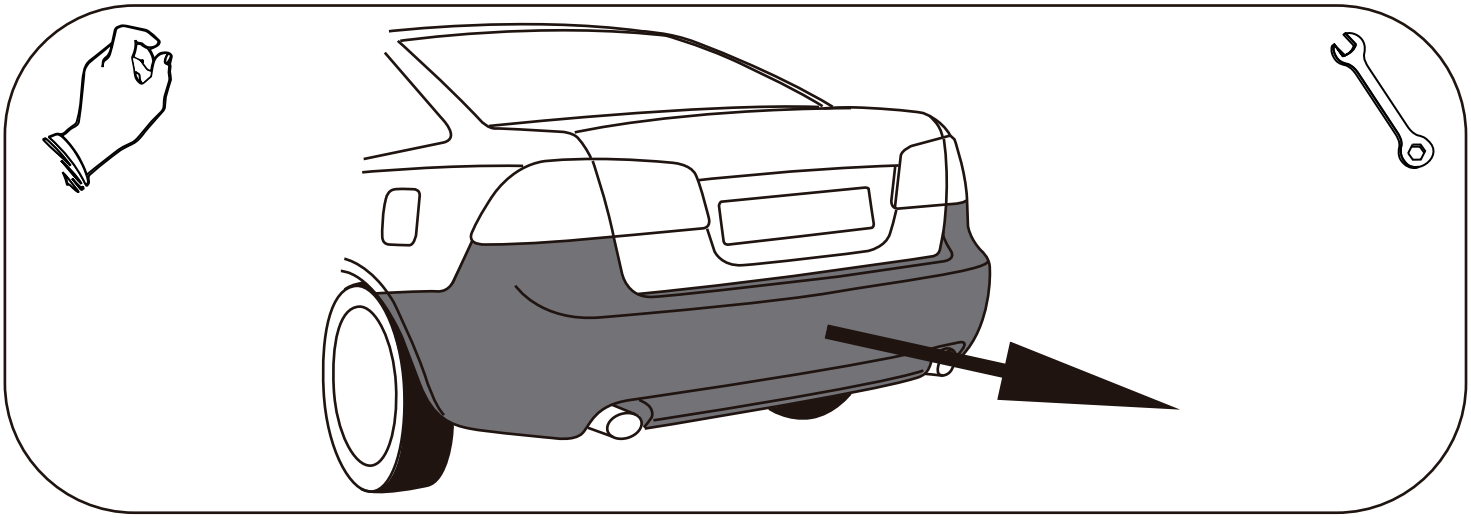

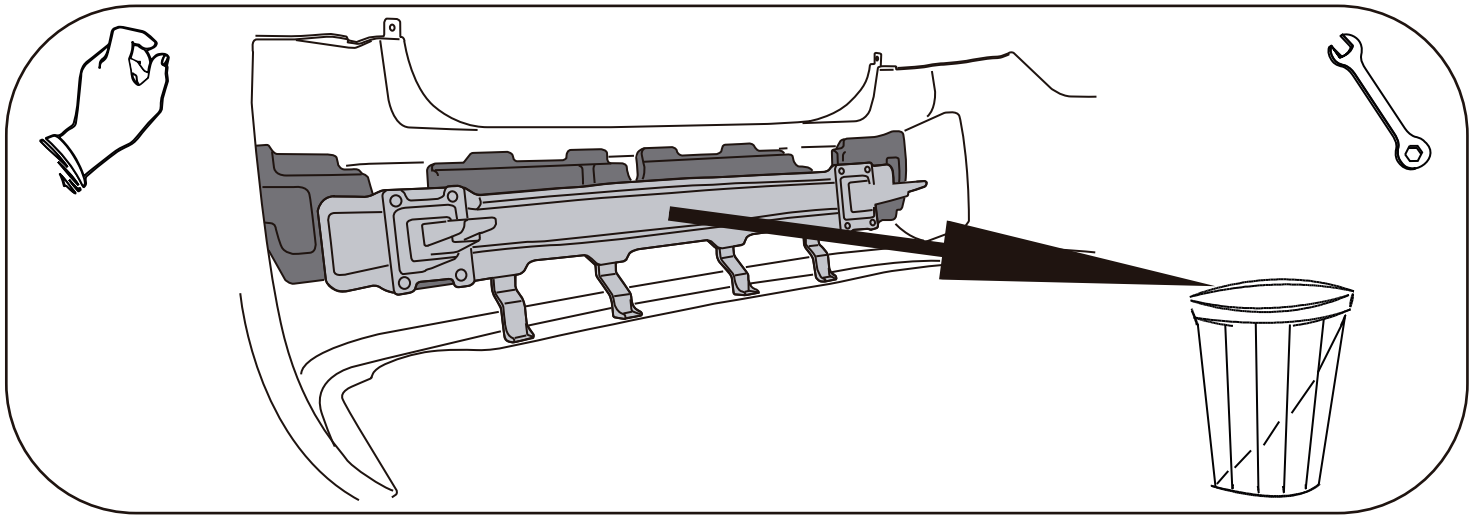

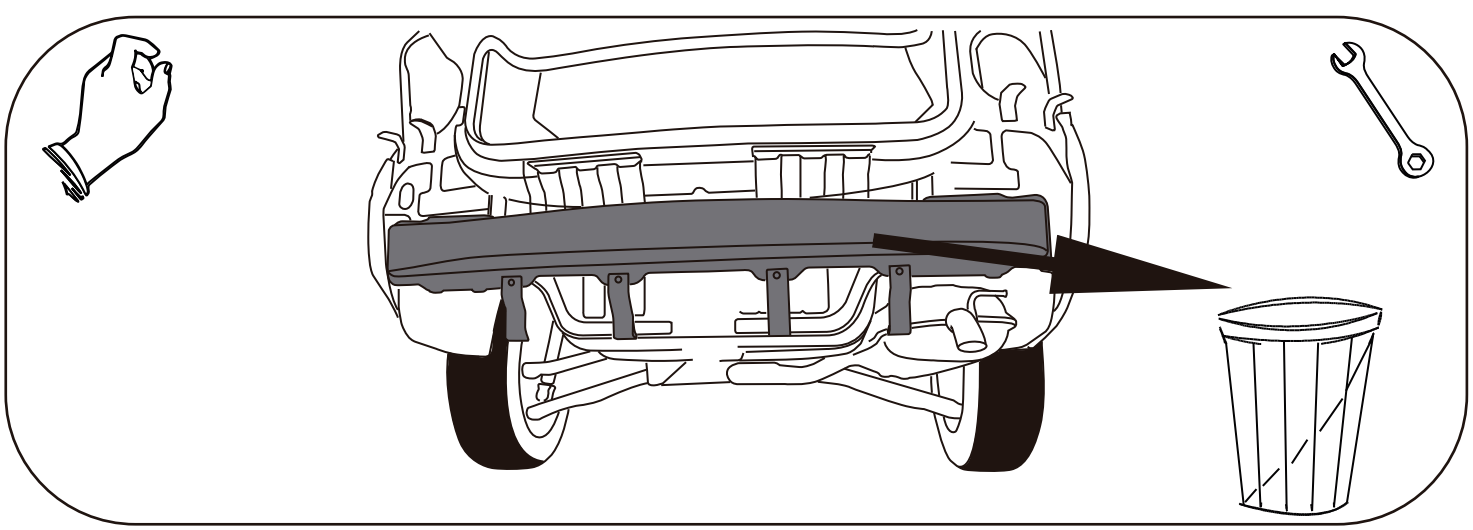

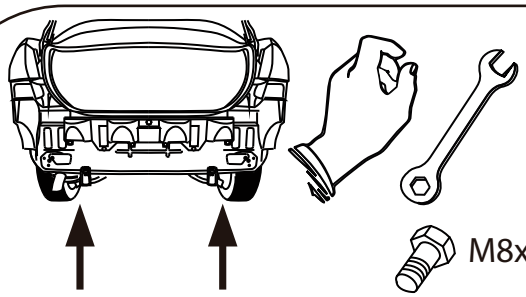

M8x30 x4

8,2 x4

8,4 x4

M8 x4

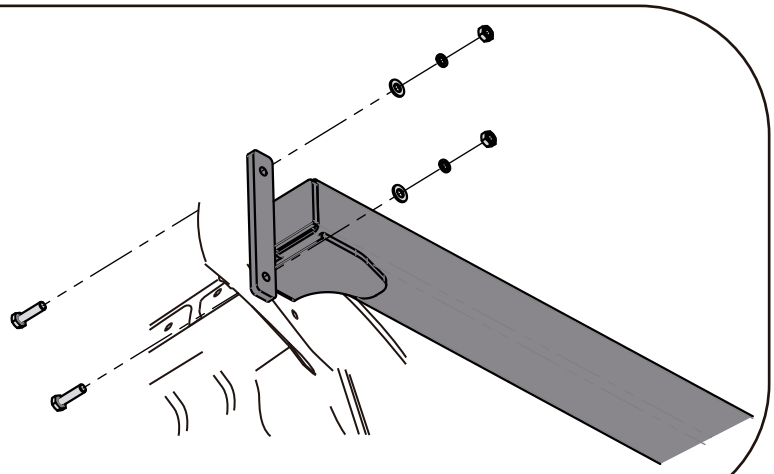

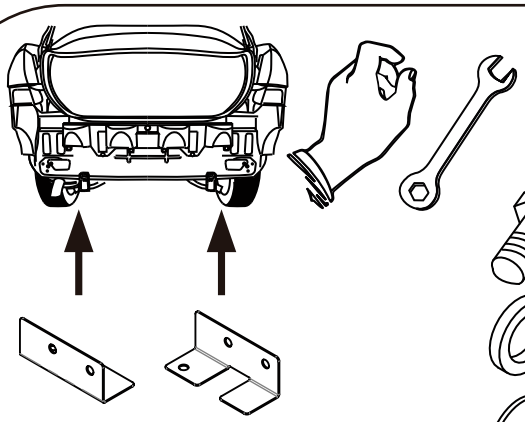

M10x35 x6

10,2 x6

10,5 x6

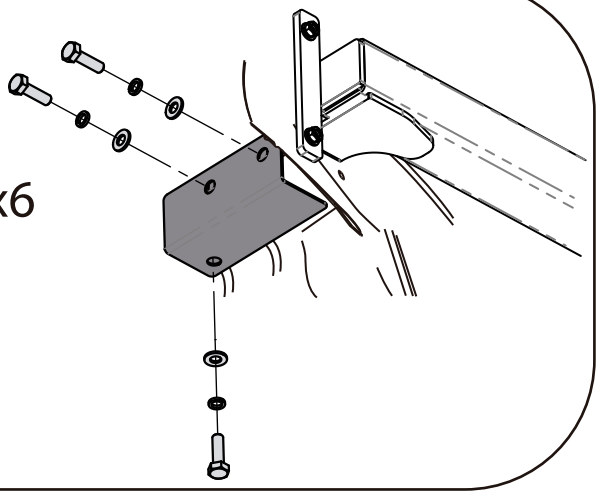

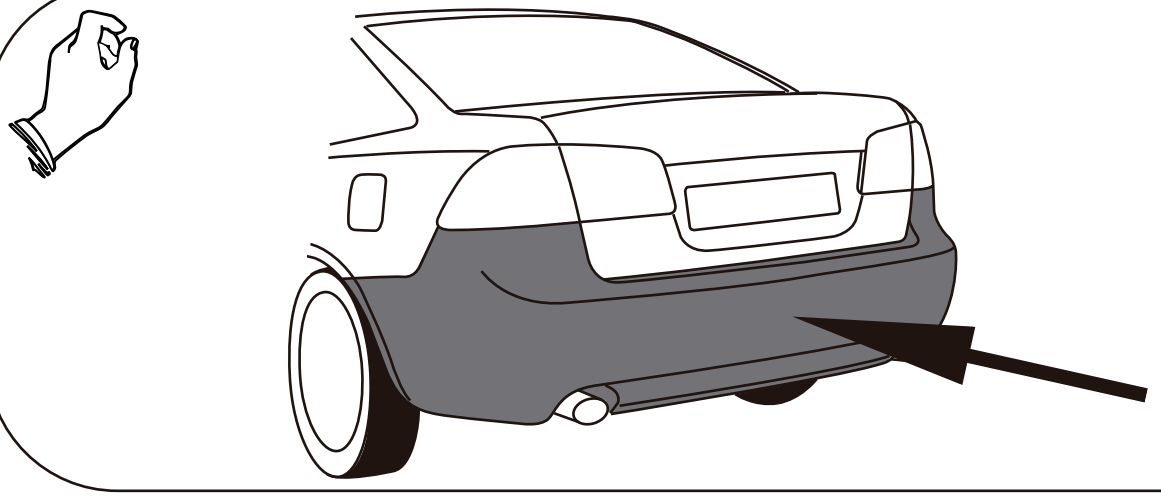

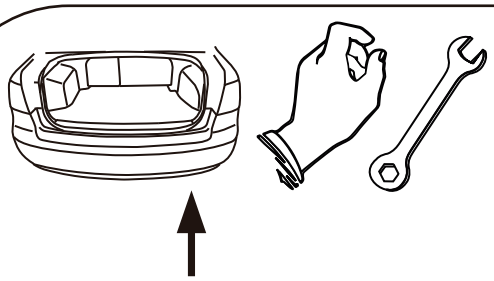

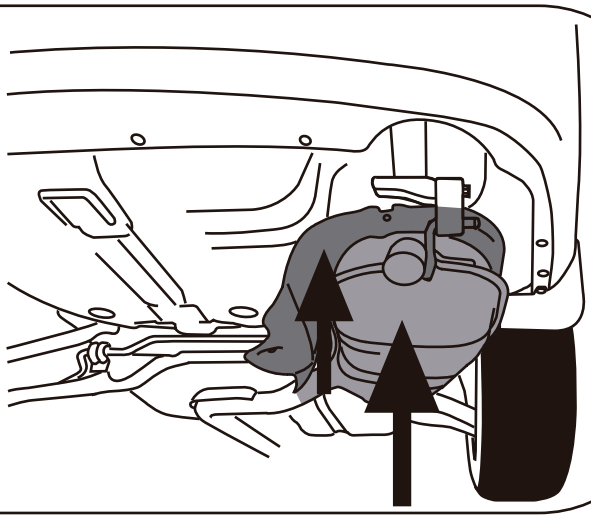

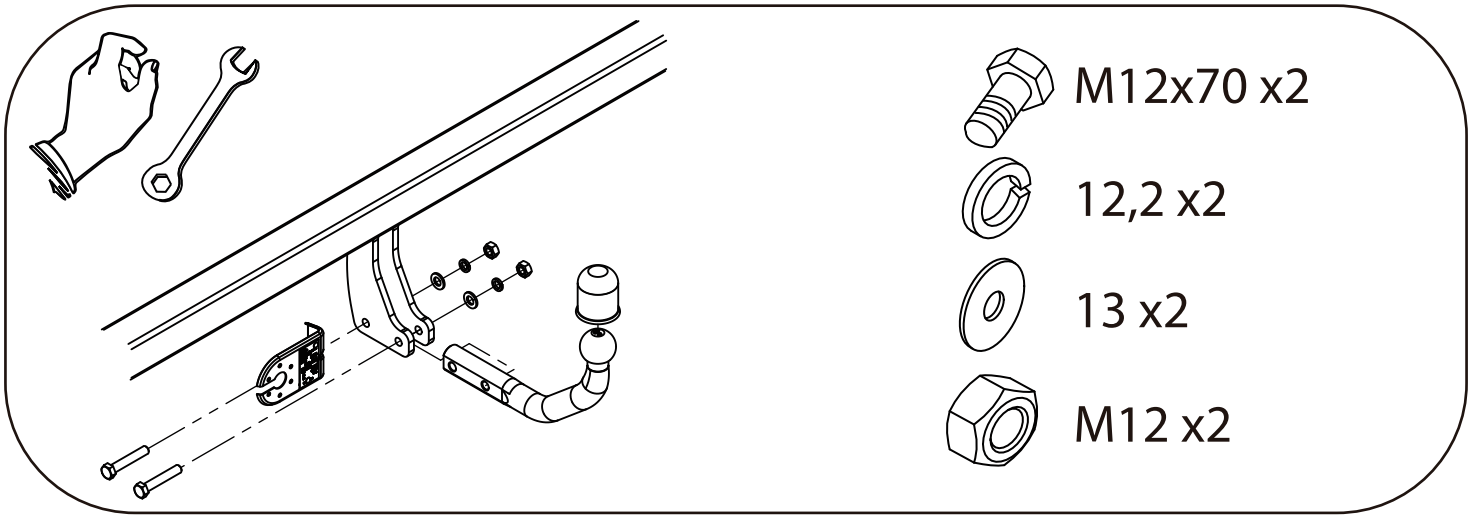
M12x70 x2
12,2 x2
13 x2
M12 x2