IMIOLA
HAKPOL

KIA SPORTAGE
HYUNDAY TUCSON

01/2005 -
2004 -

Cat. No. **K/020**

e20 e20*94/20*0371*00

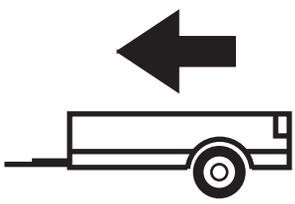

2000kg

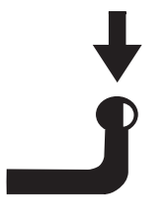

80kg

D =10,30kN

D (kN) =



MAX kg x MAX kg

x 0,00981



MAX kg + MAX kg

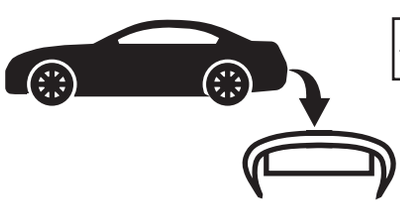



IMIOLA HAK-POL

96-111 KOWIESY, CHOJNATA 23A, POLAND

Tel. + 48 46 831 73 31, fax +48 831 74 29

e-mail: office@imiola.pl, www.imiola.pl

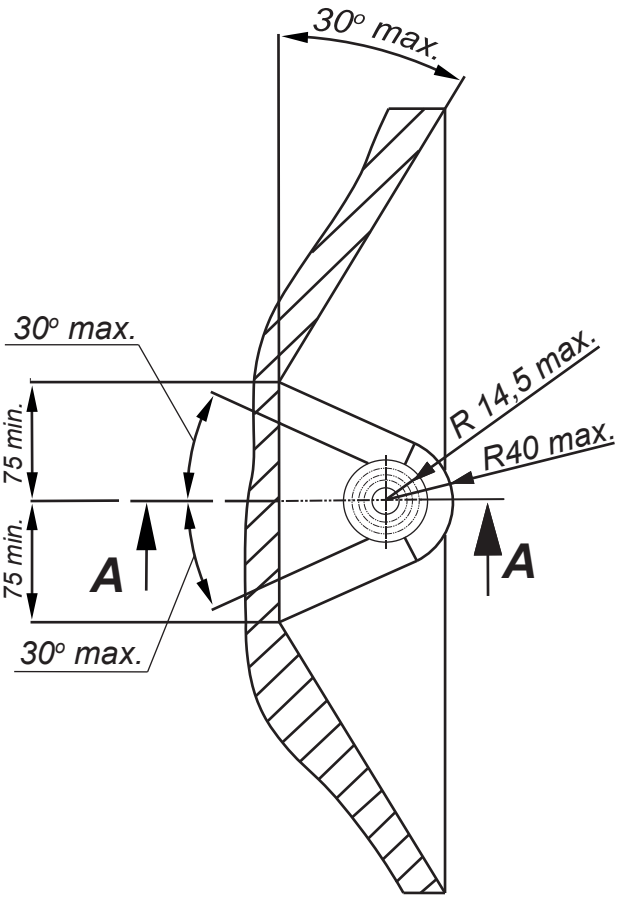

PRZEKRÓJ A-A

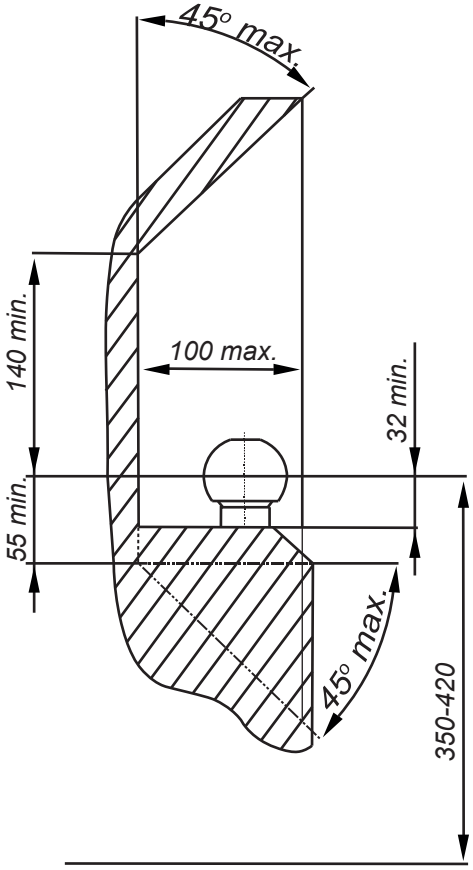

PL *Należy zagwarantować przestrzeń swobodną według załącznika VII, rysunek 25a/b Regulaminu EKG ONZ 55.01 przy dopuszczalnym ciężarze całkowitym pojazdu.*

GB *The clearance specified in appendix VII, diagram 25a/b of Regulation No. 55.01 UN EU must be guaranteed at laden weight of the vehicle.*

F *L'espace libre doit etre garanti conformement a l'annexe VII, illustration de la reglements 55.01 CE pour un poids total en charge autorise du vehicule.*

D *Der Freiraum nach Anhang VII, Abbildung 25a/b der Vorschriften 55.01 EG ist zu gew 25a/b ahrleistenbei zulassigem Gesamtgewichtdes Fahrzeuges.*

Moment skręcający dla śrub i nakrętek (8.8) Torgue settings for nuts and bolts (8.8)	
M8	25Nm
M10	55Nm
M12	85Nm
M14	135Nm
M16	195Nm



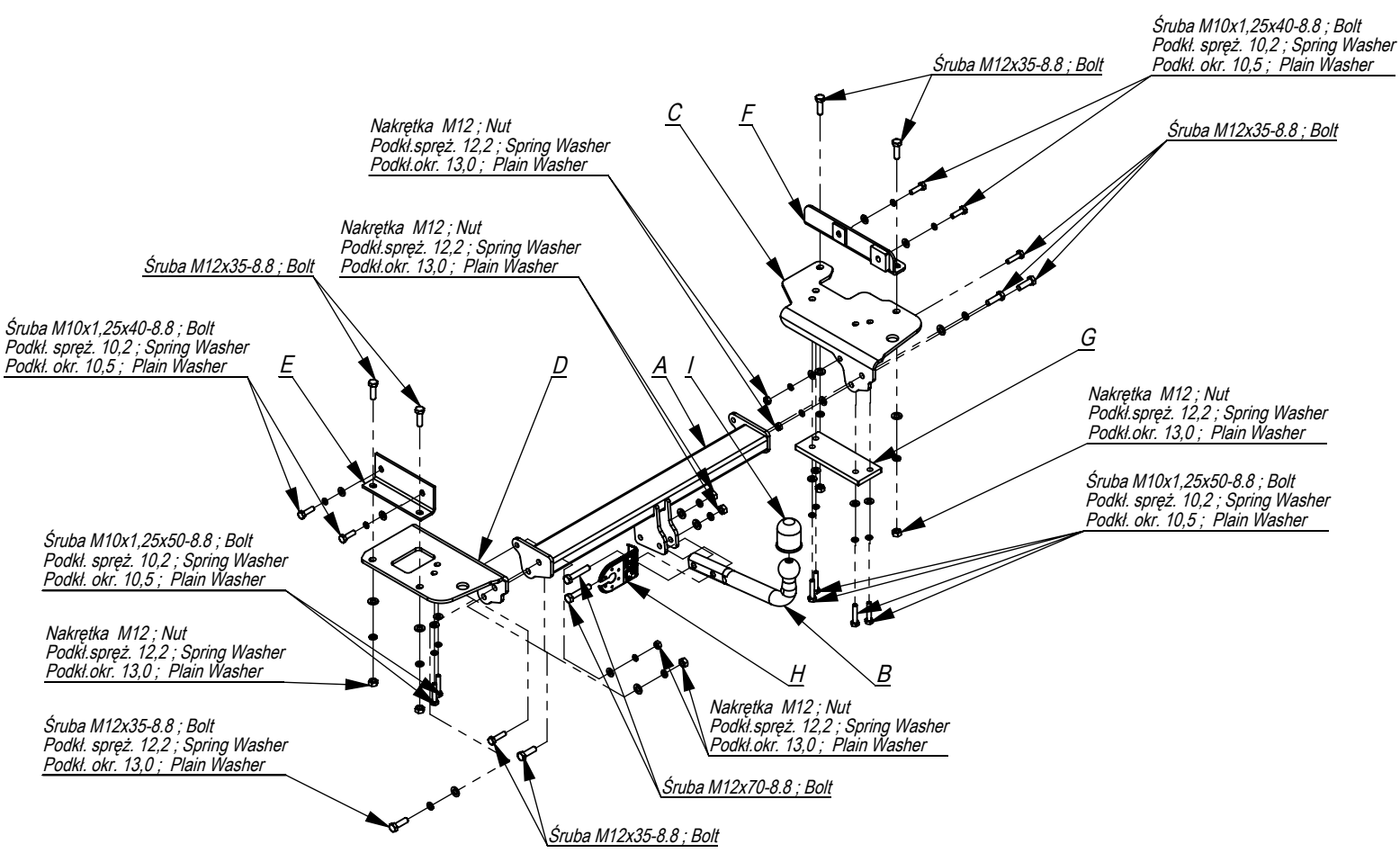

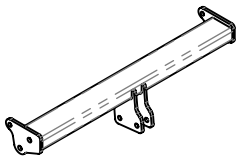	A	x1
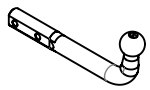	B	x1
	C	x1
	D	x1
	E	x1
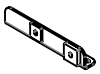	F	x1
	G	x1
	H	x1
	I	x1

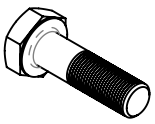	M12x70	2
	M12x35	10
	M10x1,25x40	4
	M10x1,25x50	6
	M12	10
	13	12
	10,5	10
	12,2	12
	10,2	10

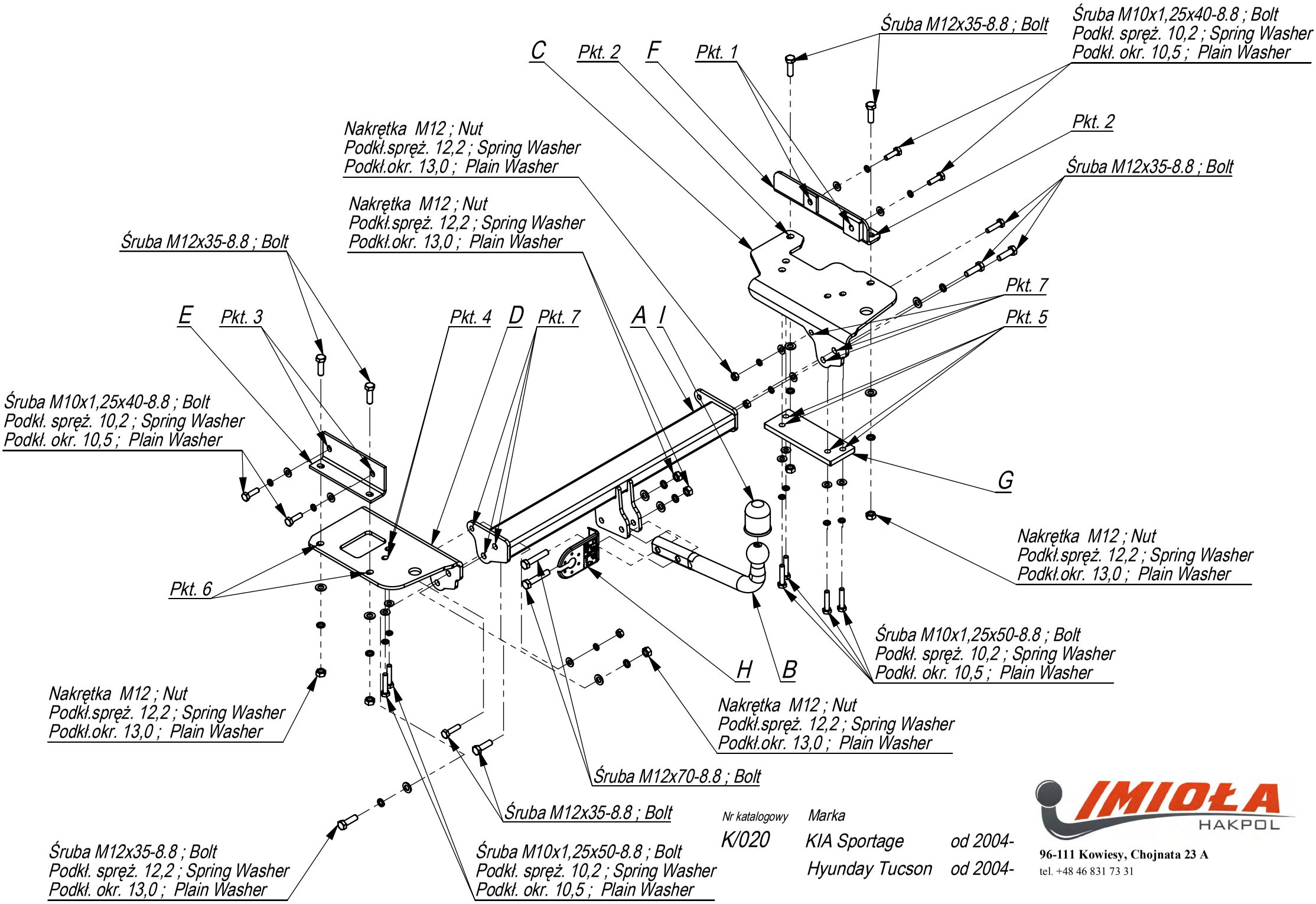

Nr katalogowy	Marka	
K/020	KIA Sportage	od 2004-
	Hyunday Tucson	od 2004-

IMIOŁA HAKPOL
96-111 Kowiesy, Chojnata 23 A
tel. +48 46 831 73 31

- Zdemontować oryginalny uchwyt holowniczy z prawej strony.
- Wykręcić z lewej strony, z podłużnicy jedną z dwóch znajdujących się śrub – dalej od tyłu samochodu.
- Zdjąć tłumik z wieszaków.
- Przykręcić do podłużnicy nakładkę prawą F z zewnętrznej strony prawej podłużnicy śrubami M10x1,25x40 8.8 (pkt 1).
- Do przykręconej nakładki przykręcić luźno wspornik prawy C śrubami M12x35 8.8.
- Przykręcić oryginalny uchwyt holowniczy śrubami M10x1,25x50 8.8 używając płyty dystansowej G.
- Z lewej strony podłużnicy przykręcić nakładkę lewą E śrubami M10x1,25x40 8.8 (pkt 3).
- Do przykręconej nakładki E przykręcić luźno wspornik lewy D śrubami M12x40 8.8.
- Przykręcić luźno wspornik lewy do podłużnicy śrubami M10x1,25x50 8.8 używając płyty dystansowej H (pkt 4).
- W dolnej części zderzaka wykonać wycięcie o wymiarach 50mm na 65mm.
- Przykręcić belkę haka A śrubami M12x40 8.8
- Dokręcić wszystkie śruby z momentem wg tabeli.
- Dokręcić kulę i podstawę gniazda elektrycznego.
- Podłączyć instalację elektryczną.

- Disassemble the original towing eye on the right.
- Unscrew on the left side, from the metal clamp one of two bolts- farther from the rear of the car.
- Take out the damper from hangers.
- Screw the right plate F to the metal clamp from the outside of the right metal clamp with bolts M10x1,25x40 8.8 (point1).
- Screw slightly the right supporter C to the plate F with bolts M12x35 8.8.
- Screw the original towing eye with bolts M10x1,25x50 8.8 using the distance panel G.
- Screw the left plate E on the left of the metal clamp with bolts M10x1,25x40 8.8 (point 3)
- Screw slightly the left supporter D to the plate E with bolts M12x40 8.8.
- Screw slightly the left supporter to the metal clamp with bolts M10x1,25x50 8.8 using the distance panel H (point 4).
- Cut out the fragment measuring 50x65 in the lower part of the bumper.
- Screw the main bar A with bolts M12x40 8.8
- Tighten all the bolts according to the torque setting- see the table.
- Fix the ball and electric plate.
- Connect the electric wires.

- Déposer la poignée d'attelage d'origine coté droit.
- Dévisser un de deux boulons, coté plus avancé de véhicule, coté gauche de longeron.
- Déposer le silencieux des suspentions.
- Visser au longeron la plaquettes droite F, coté externe droit de longeron par les boulons M10x1,25x35 8.8 (point 1).
- Serrer legèrement la console droit C à la palquette vissée par les boulons M12x35 8.8.
- Visser la poignée d'attelage d'origine avec les boulons M10x1,25x50 8.8 en outilisant la plaque d'entretoise G.
- Visser la rondelle gauche E au longeron coté gauche avec les boulons M10x1,25x35 8.8 (point 3).
- Serrer legèrement la console gauche D à la palquette vissée E par les boulons M12x40 8.8.
- Visser legèrement la console gauche au longeron avec les boulons M10x1,25x50 8.8 en outilisant la plaque d'entretoise H (point 4).
- Ouvrir le pare-chocs en partie basse de 50mm x 65mm.
- Visser la traverse de crochet A avec les boulons M12x40 8.8
- Serrer tous les boulons avec un couple de serrage selon tableau.
- Serrer la boule et le socle de la prise électrique.
- Raccorder le circuit électrique.

- Die originale Abschleppöse rechts demontieren.
- Von der linken Seite, aus dem Längsträger, eine am weitesten, hinten des Wagens gelegene schraube herausnehmen.
- Den Ausputopf von den Haken absenken.
- An den Längsträger, die Lasche F von außen des rechten Längsträgers mit den Schrauben M10x1,25x40 8.8 (Punkt 1) anschrauben.
- An die angeschraubte Lasche, die rechte Stütze C mit den Schrauben M12x35 8.8 locker anschrauben.
- Die originale Abschleppöse mit den Schrauben M10x1,25x50 8.8 mit der Anwendung von Distanzplatte G anschrauben.
- Von der linken Seite des Längsträgers, die linke Lasche E mit den Schrauben M10x1,25x40 (Punkt 3) anschrauben.
- An die angeschraubte Lasche E, die linke Stütze D mit den Schrauben M12x40 8.8 locker anschrauben.
- Die linke Stütze an den Längsträger mit den Schrauben M10x1,25x50 8.8 mit der Anwendung von Distanzplatte H (Punkt 4) locker anschrauben.
- Im unteren Teil der Stoßstange, einen Ausschnitt 50mmx65mm ausführen.
- Den Querbalken A mit den Schrauben M12x40 8.8 anschrauben.
- Alle Schrauben mit dem in der Tabelle angegebenem Drehmoment festziehen.
- Die Kugel und die Steckdosenhalterung anschrauben.
- Die Elektroinstallation anschließen.

- Desmontar el enganche original a la derecha.
- A la izquierda desenroscar del larguero uno de dos tornillos que se encuentran allí – atrás del coche.
- Retirar el silenciador de los colgadores.
- Atornillar la placa derecha F al larguero por el lado exterior del larguero derecho, usando tornillos M10x1,25x40 8.8 (p. 1).
- A la placa atornillada enroscar ligeramente el soporte derecho C con tornillos M12x3 8.8.
- Atornillar el enganche de remolque original con tornillos M10x1,25x50 8.8 usando l placa de separación G.
- A la izquierda del larguero atornillar la placa izquierda E con tornillos M10x1,25x40 8.8 (p. 3).
- A la placa E atornillada enroscar ligeramente el soporte izquierdo D con tornillos M12x40 8.8.
- Atornillar ligeramente el soporte izquierdo al larguero con tornillos M10x1,25x50 8. usando la placa de separación H (p. 4).
- En la parte inferior del parachoques hacer un entalle de medidas 50mm por 65mm.
- Apretar la viga de la bola A con los tornillos M12x40 8.8
- Apretar todos los tornillos con el par según la tabla anterior.
- Apretar la bola y la placa eléctrica.
- Conectar la instalación eléctrica.

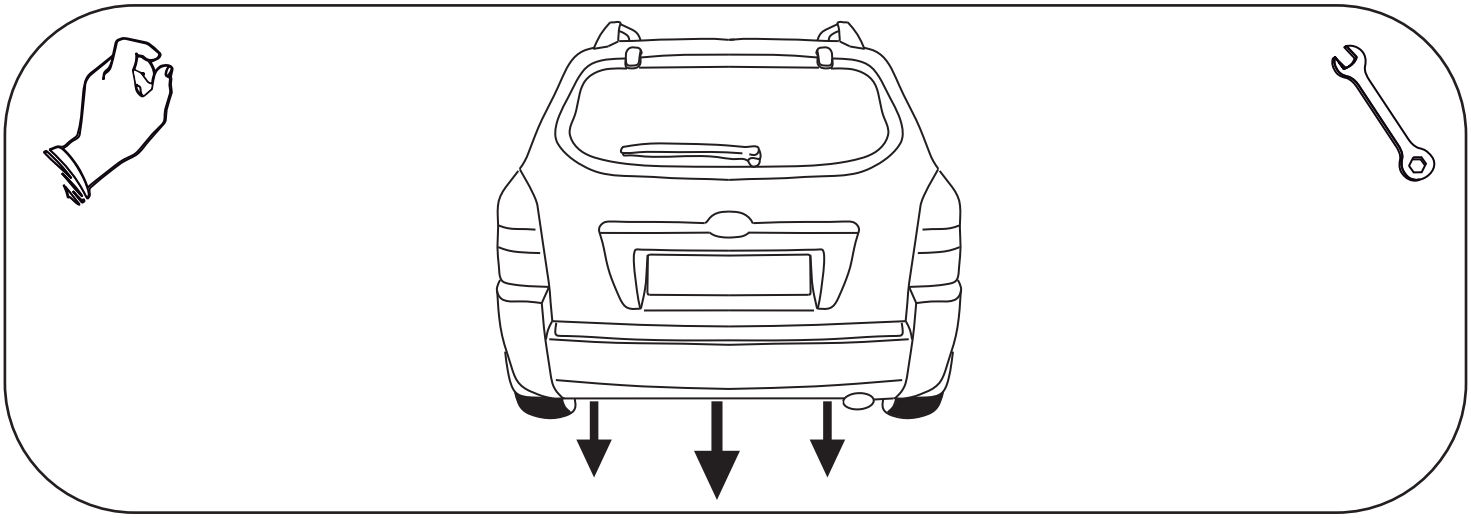

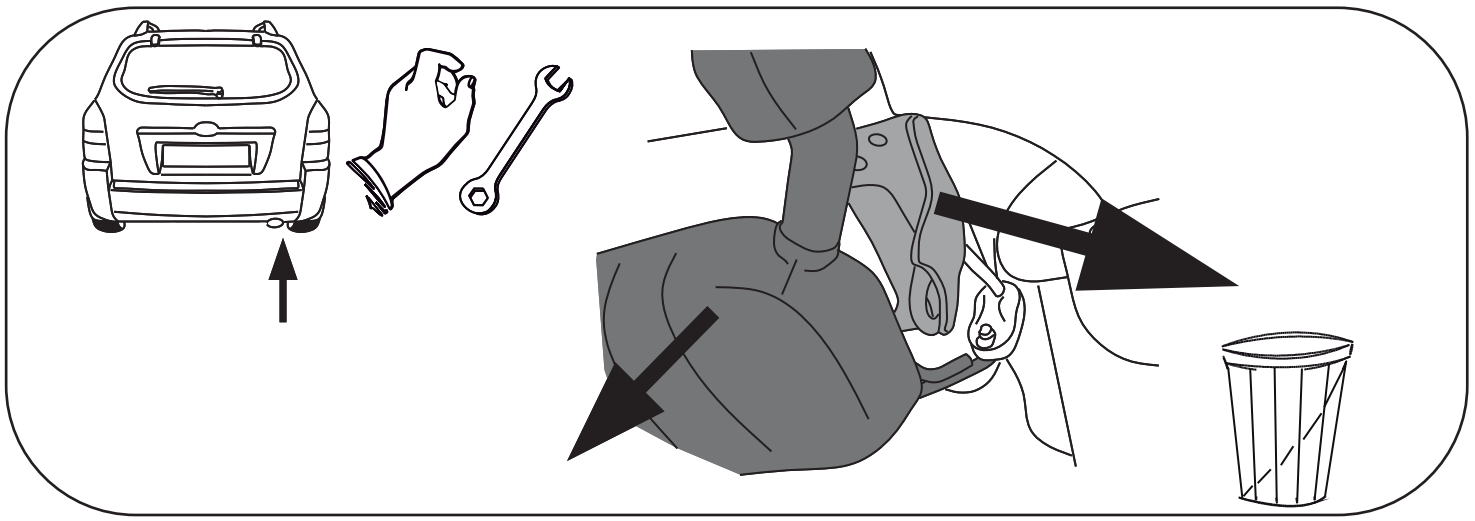

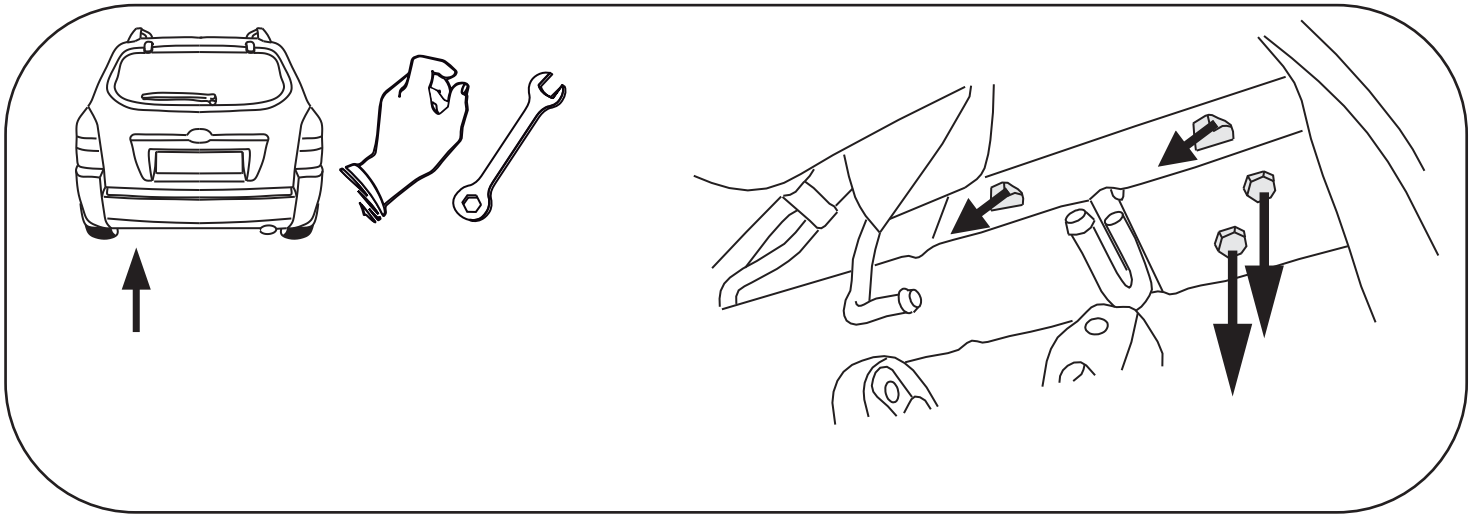

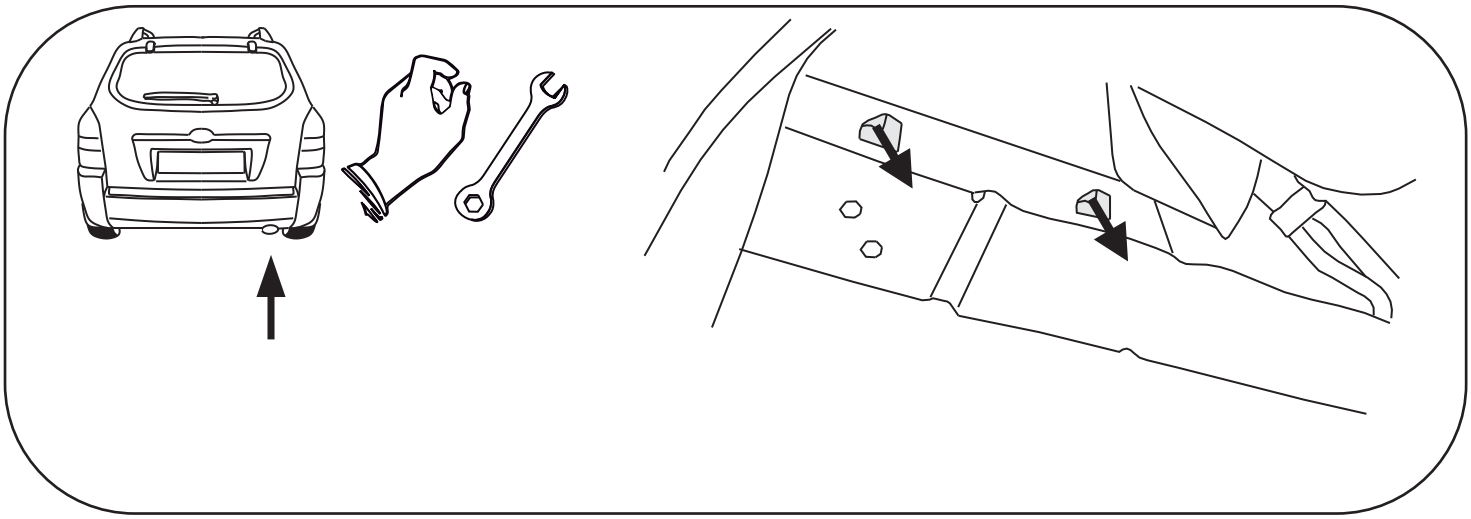

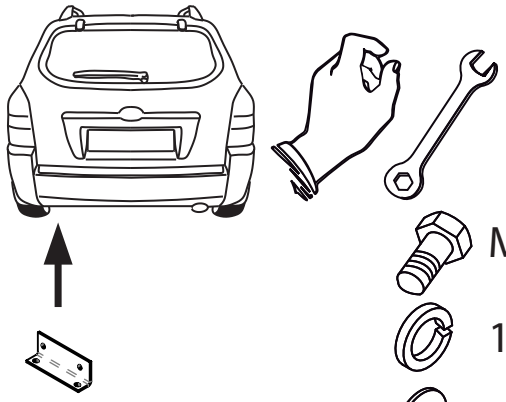

M10x1,25x40 x2

10,2 x2

10,5 x2

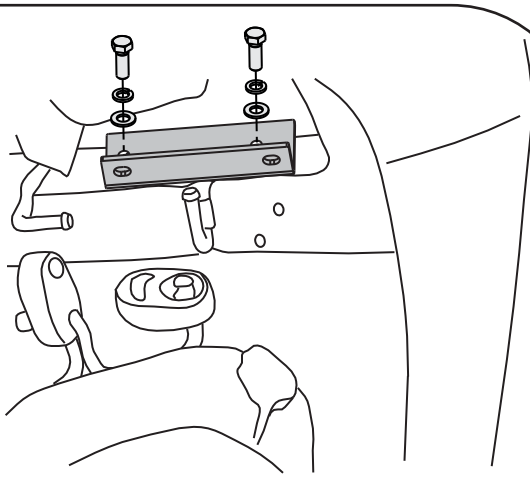

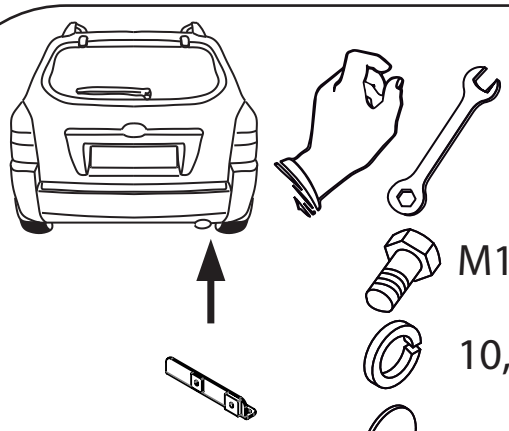

M10x1,25x40 x2

10,2 x2

10,5 x2

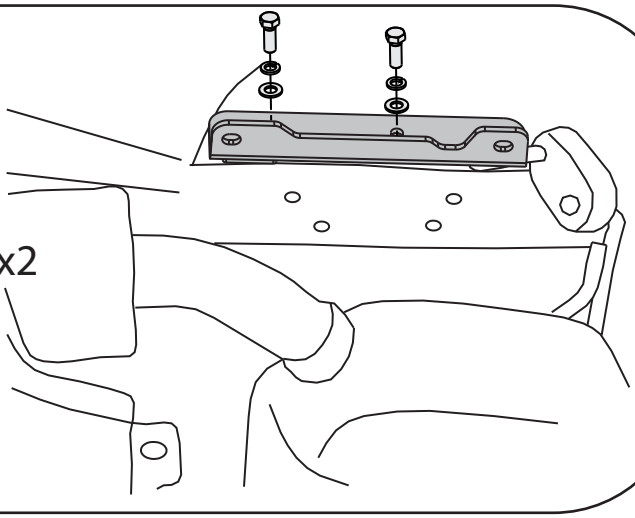

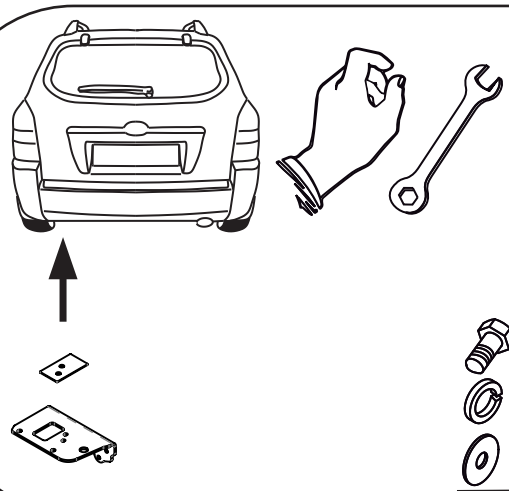

M12x35 x2

12,2 x2

13 x2

M12 x2

M10x1,25x50 x2

10,2 x2

10,5 x2

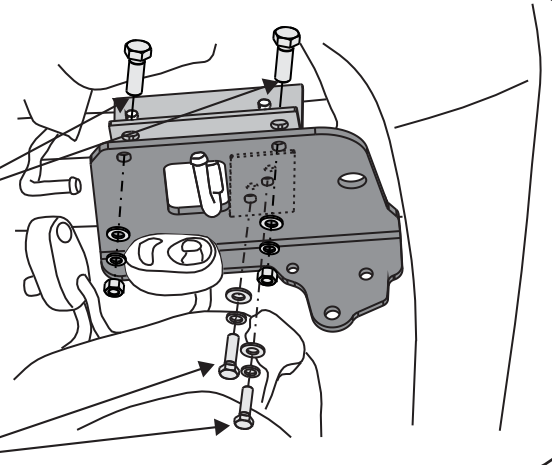

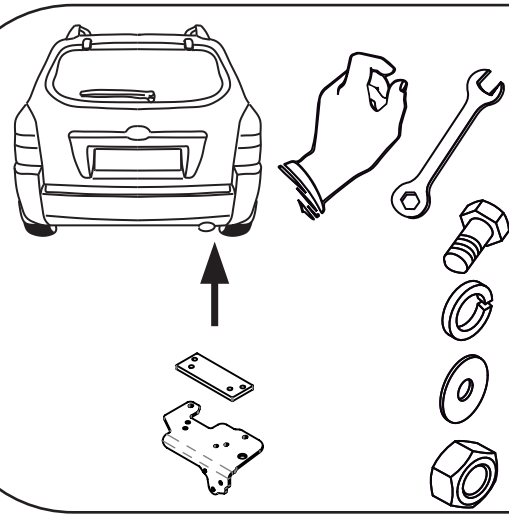

M12x35 x2

12,2 x2

13 x2

M12 x2

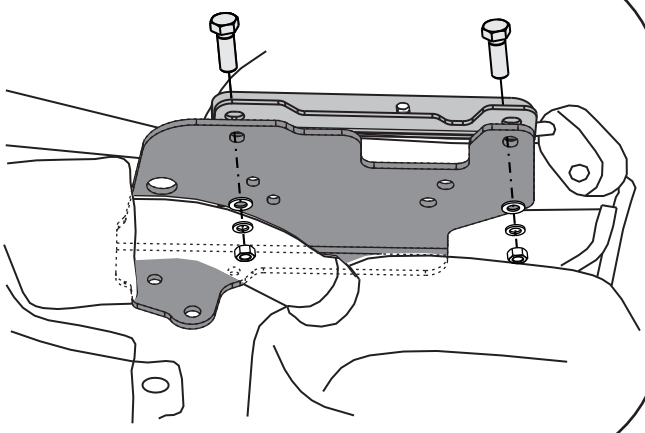

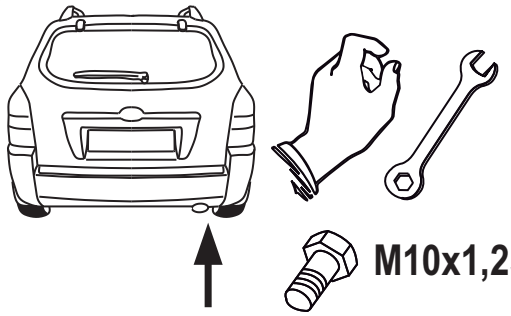

M10x1,25x50 x4

10,2 x4

10,5 x4

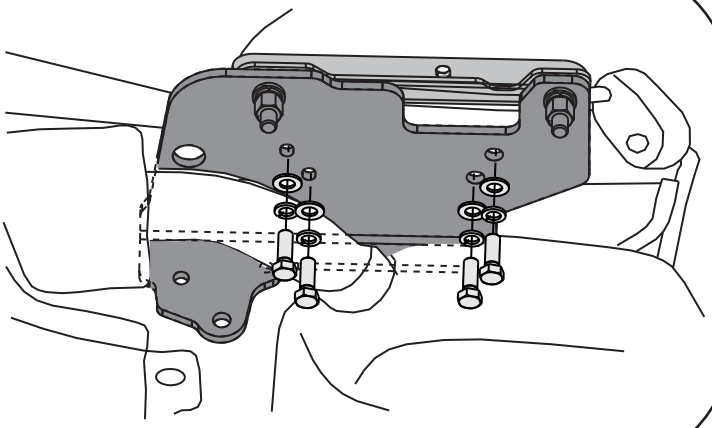

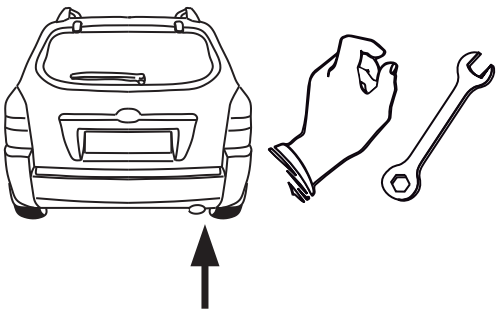

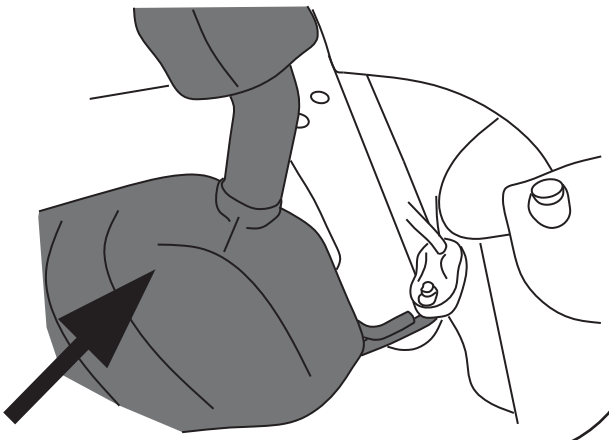

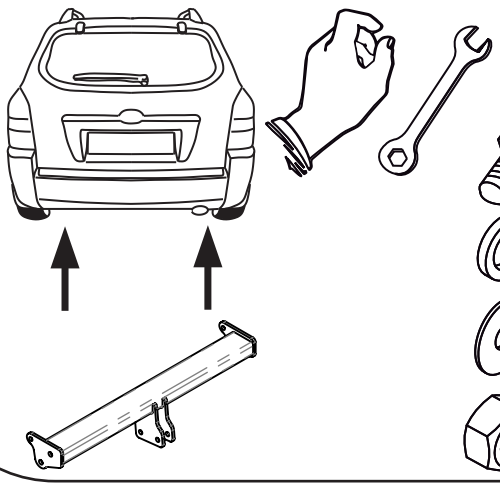

M12x35 x6

12,2 x6

13 x6

M12 x4

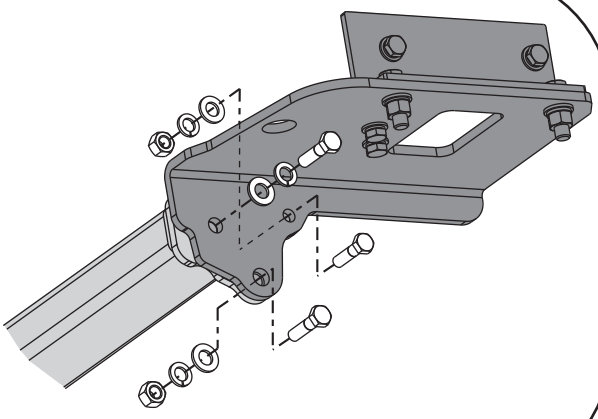

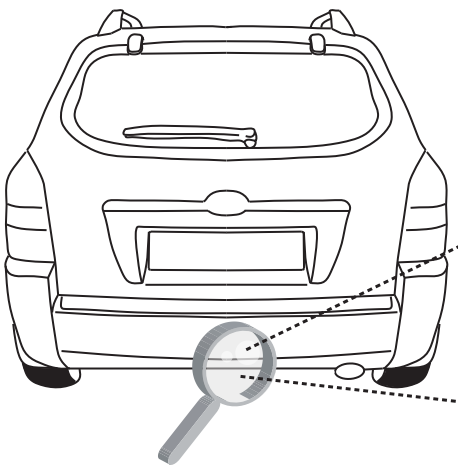

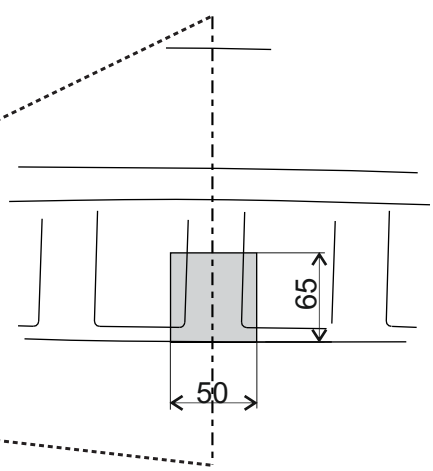



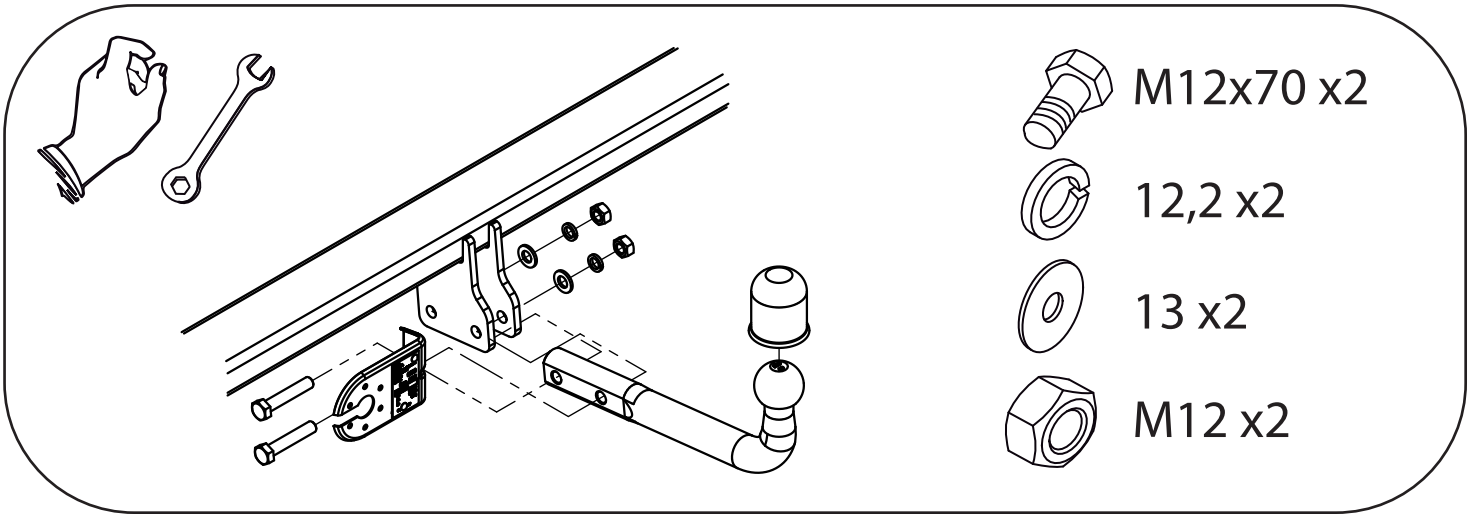
M12x70 x2
12,2 x2
13 x2
M12 x2