IMIOLA HAKPOL

KIA CARNIVAL

01/00-12/05

Cat. No. K/008

e20 e20*94/20*0674*00

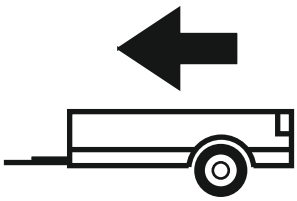

2000kg

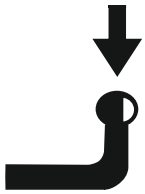

80kg

D = 8,66kN

D (kN) = (MAX kg x MAX kg) / (MAX kg + MAX kg) **x 0,00981**

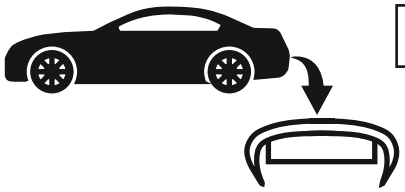



IMIOLA HAK-POL

96-111 KOWIESY, CHOJNATA 23A, POLAND

Tel. + 48 46 831 73 31, fax +48 831 74 29

e-mail: office@imiola.pl, www.imiola.pl

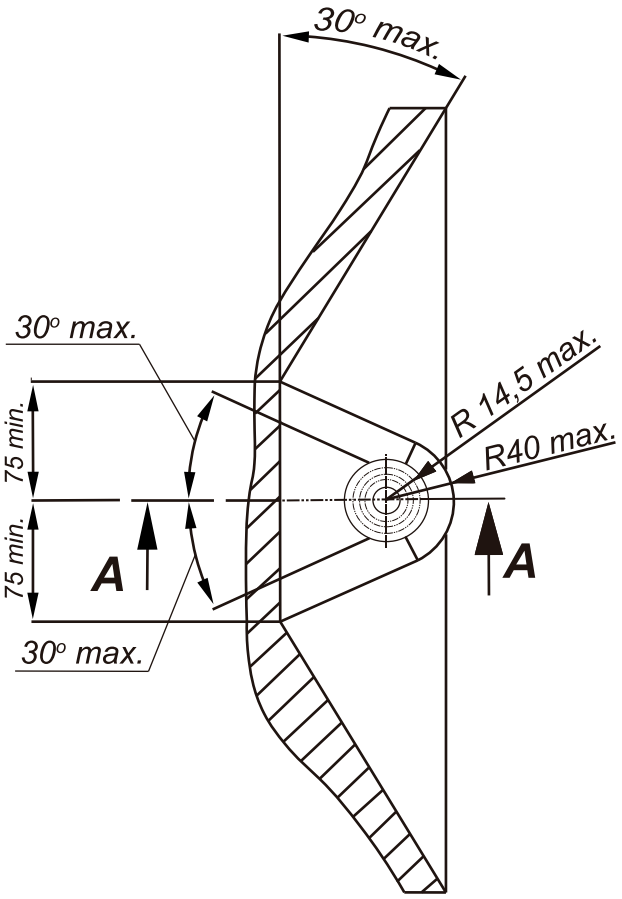

PRZEKRÓJ A-A

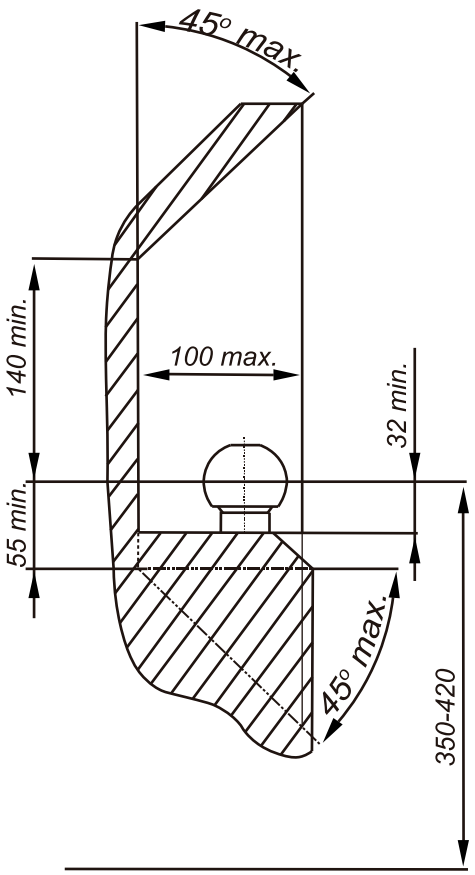

PL *Należy zagwarantować przestrzeń swobodną według załącznika VII, rysunek 25a/b Regulaminu EKG ONZ 55.01 przy dopuszczalnym ciężarze całkowitym pojazdu.*

GB *The clearance specified in appendix VII, diagram 25a/b of Regulation No. 55.01 UN EU must be guaranteed at laden weight of the vehicle.*

F *L'espace libre doit etre garanti conformement a l'annexe VII, illustration de la reglements 55.01 CE pour un poids total en charge autorise du vehicule.*

D *Der Freiraum nach Anhang VII, Abbildung 25a/b der Vorschriften 55.01 EG ist zu gew 25a/b ahrleistenbei zulassigem Gesamtgewichtdes Fahrzeuges.*

Moment skręcający dla śrub i nakrętek (8.8) Torgue settings for nuts and bolts (8.8)	
M8	25Nm
M10	55Nm
M12	85Nm
M14	135Nm
M16	195Nm

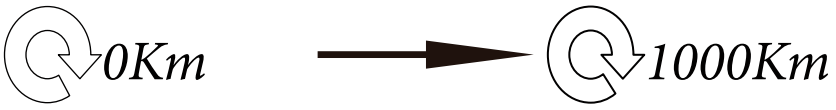

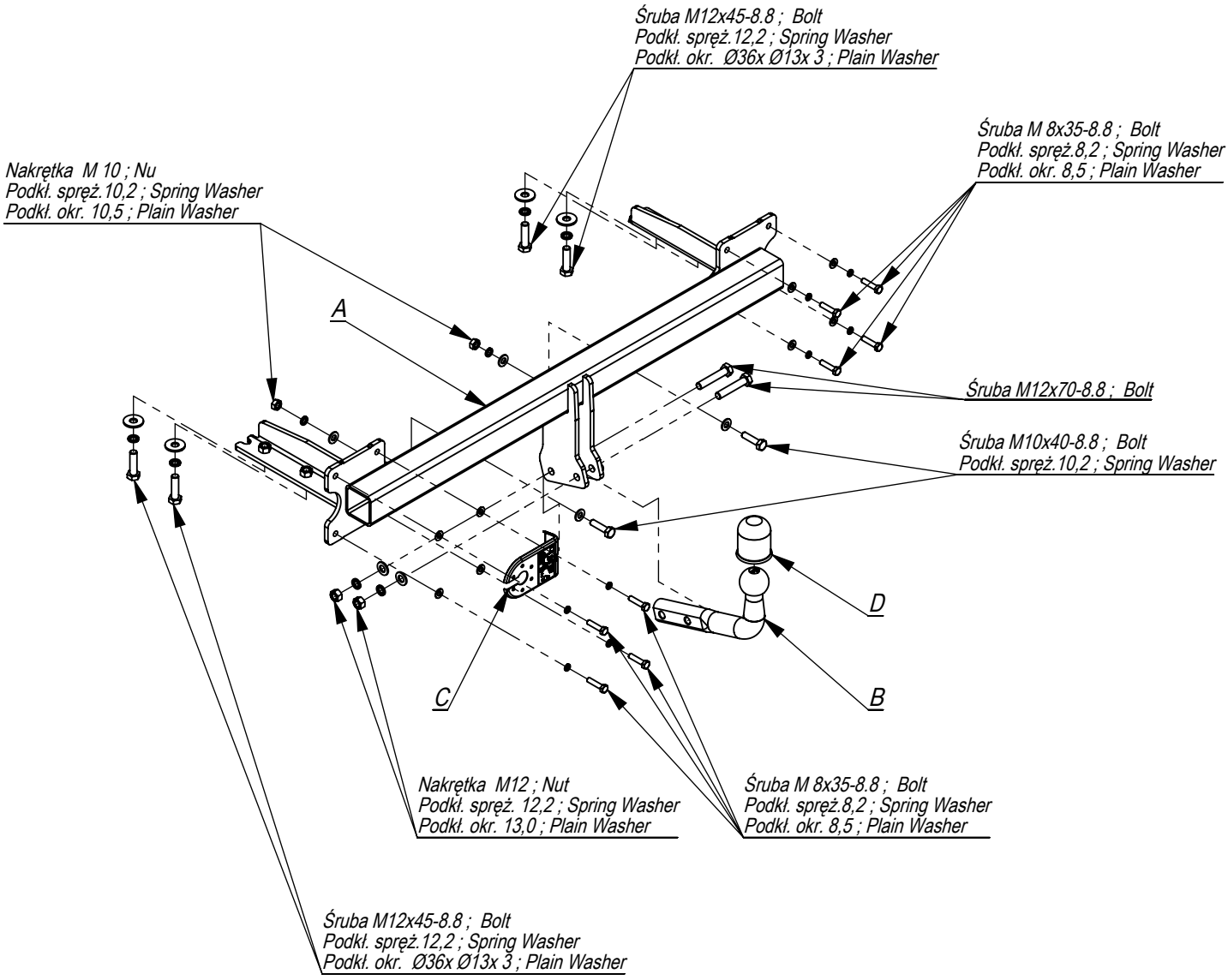

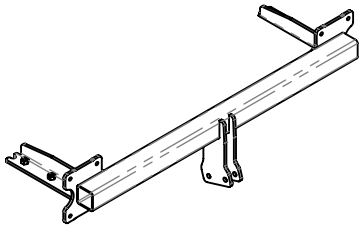	A	x1
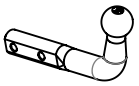	B	x1
	C	x1
	D	x1

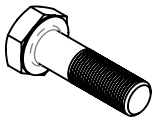	M12x70	2
	M12x45	4
	M10x40	2
	M8x35	8
	M12	2
	M10	2
	Ø36xØ13x3	4
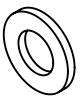	13	2
	10,5	2
	8,5	8
	12,2	6
	10,2	2
	8,2	8

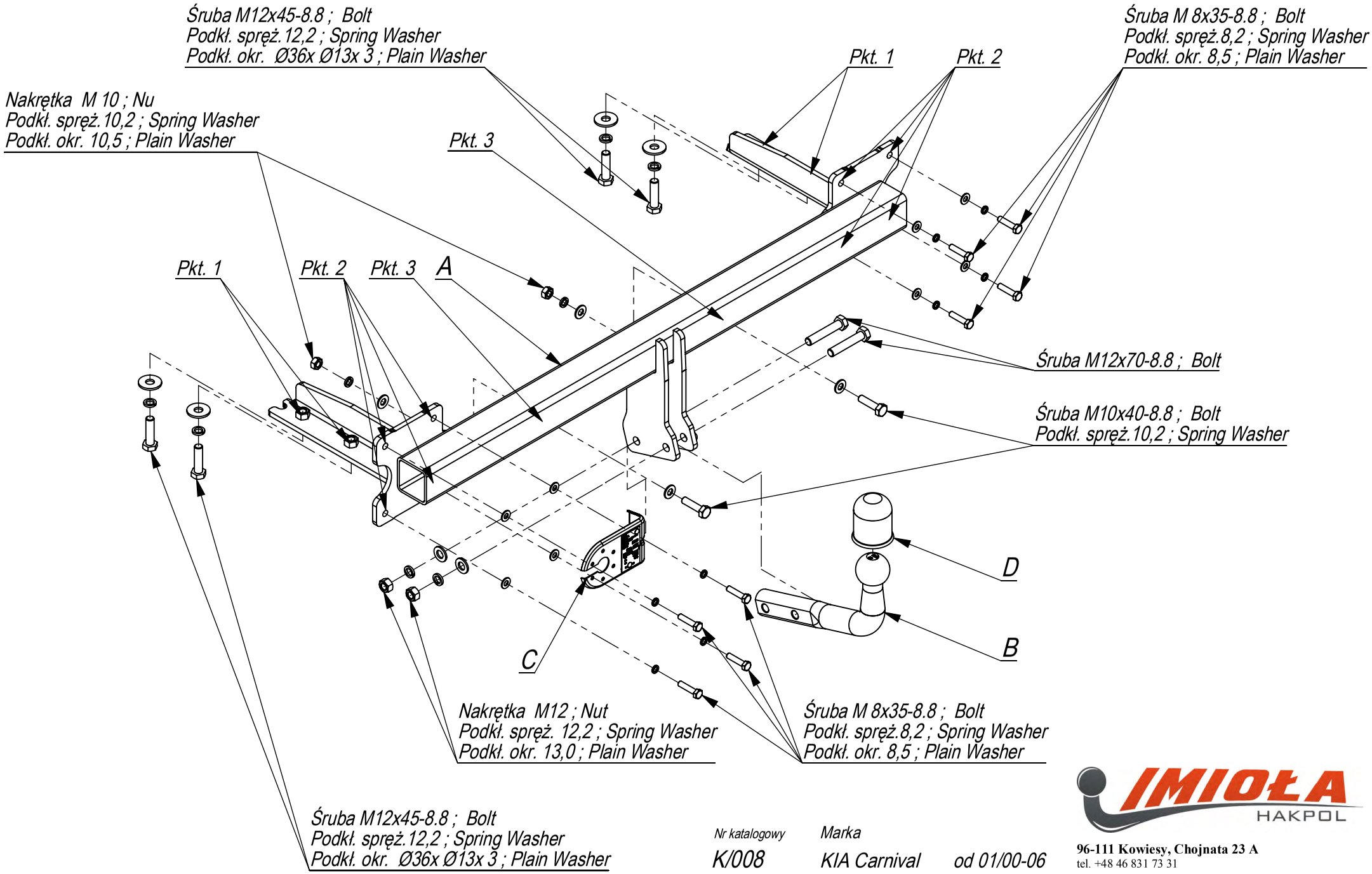

Nr katalogowy	Marka	
K/008	KIA Carnival	od 01/00-06

IMIOŁA HAKPOL
96-111 Kowiesy, Chojnata 23 A
tel. +48 46 831 73 31

- Zdemontować zderzak.
- Od zderzaka odkręcić uchwyty mocowania zderzaka w podłużnicach. (nie będą juŜ montowane).
- Wsunąć zaczep w podłużnice i skręcić śrubami M12x45 8.8 (pkt 1).
- Przez otwory zaczepu (pkt 3) wykonać otwory ø 10,5 w tylnym pasie.
- Odkręcić i wysunąć zaczep z podłużnic.
- W dolnej części zderzaka, w jego osi wyciąć jego fragment o wymiarach 50x60.
- Do zaczepu dokręcić zderzak (pkt 2).
- Wsunąć zaczep ponownie w podłużnice i przykręcić śrubami M12x45 8.8 (pkt 1) i M10x40 8.8 (pkt 3).
- Dokręcić kulę i podstawę gniazda elektrycznego.
- Dokręcić wszystkie śruby z momentem wg tabeli.
- Podłączyć instalację elektryczną.

- Disassemble the bumper.
- Unscrew the bumper tting handles in the metal clamps from the bumper (they will not be used any more).
- Insert the tow bar in the metal clamps and screw with bolts M12x45 8.8 (point 1).
- Drill the holes ø 10,5 in the rear belt, through the holes of the tow bar (point 3).
- Unscrew and pull out the tow bar from the metal clamps.
- Cut out the fragment 50x60 in the lower part of the bumper, in its axle.
- Screw the bumper to the tow bar (point 2).
- Insert the tow bar in the metal clamps again and screw with bolts M12x45 8.8 (point 1) and M10x40 8.8 (point 3).
- Fix the ball and electric plate.
- Tighten all the bolts according to the torque setting- see the table.
- Connect the electric wires.

- Dévisser le pare-chocs.
- Dévisser les dispositifs de fixation du pare-chocs dans les longerons (il ne seront plus utilisés).
- Glisser l'attelage dans les longerons et les visser avec les boulons M12x45 8.8 (point 1).
- A travers des trous (point 3) trous de forage Ø 10,5 dans la ceinture arriere.
- Desserrez et retirez le crochet des longerons.
- Dans la partie inférieure du pare-chocs, dans son axe, couper un fragment aux dimensions 50x60.
- Serrer le pare-chocs a l'attelage (point 2).
- Glisser l'attelage de nouveau dans les longerons et les visser avec les boulons M12x45 8.8 (point 1) et M10x40 8.8 (point 3).
- Visser la boule et la tôle de la prise électrique.
- Serrer tous les boulons avec un couple de serrage selon tableau.
- Brancher l'installation électrique.

- Die Stoßstange demontieren.
- Von der Stoßstange die Befestigungsgriffe der Stoßstange in den Längsträgern abschrauben. Werden nicht mehr montiert.
- Die Anhängerkupplung in die Längsträger schieben und mit den Schrauben M12x45 8.8 (Punkt 1) verschrauben.
- Durch die Öffnungen in der Anhängerkupplung (Punkt 3), die Öffnungen Ø10,5 im hinteren Karosseriestreifen ausführen.
- Die Anhängerkupplung abschrauben und aus den Längsträgern herausschieben.
- Im unteren Teil der Stoßstange, in ihrer Achse, ein Teil 50x60 ausschneiden.
- An die Anhängerkupplung die Stoßstange Punkt 2 anschrauben.
- Die Anhängerkupplung in die Längsträger schieben und mit den Schrauben M12x45 8.8 (Punkt 1) und M10x40 8.8 (Punkt 3) anschrauben.
- Die Kugel mit der Steckdosenhalterung anschrauben.
- Alle Schrauben mit dem in der Tabelle angegebenem Drehmoment festziehen.
- Die Elektroinstallation anschließen.

- Desenroscar el parachoques.
- Desenrosque la argolla de remolque- ya no se usaran.
- Inserte los elementos de la captura A en los largueros y fíjelos con los pernos M12x40 8.8 (punto 1).
- Hacer agujeros en la cintura trasera- Ø10,5
- Destornillar los elementos A
- Hacer un corte en el parachoques para las garras de la bola- 50x60.
- Atornillar el parachoques al. elemento A (pkt.2)
- Inserte los elementos laterales de la barra principal en las abrazaderas de metal, atornille con pernos M12x45 8.8(punto 1) y M10x40 (punto 3)
- Apretar todos los tornillos con el par segun la tabla anterior.
- Apretar la bola y la placa de la toma electrica.
- Conectar la instalacion electrica.

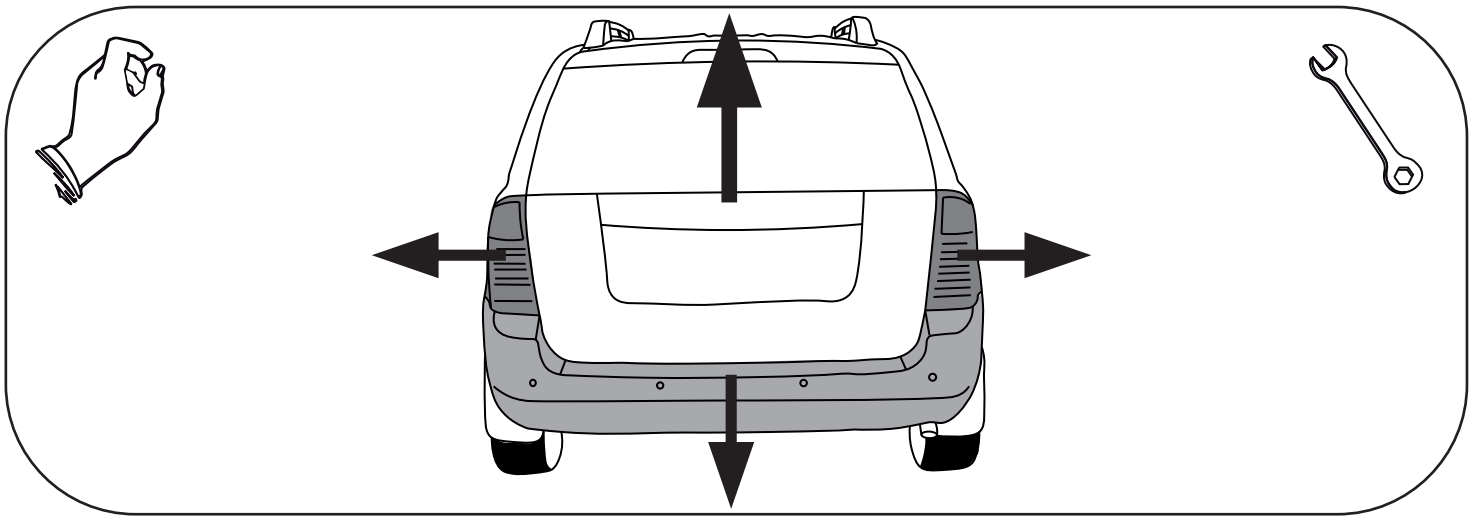

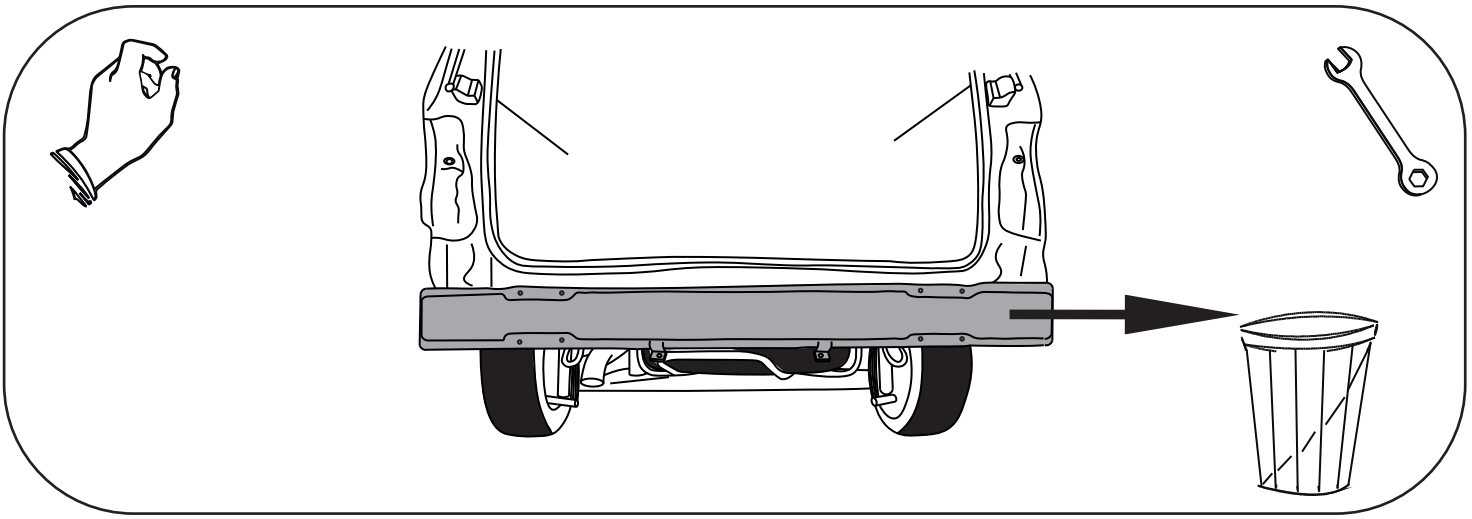

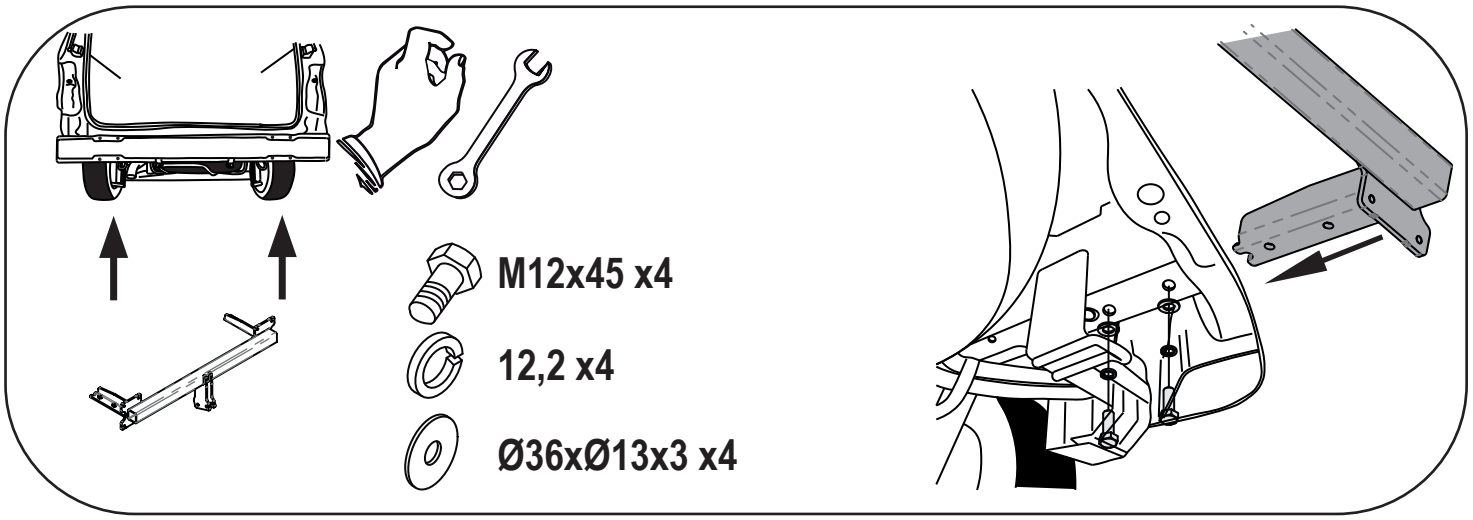
M12x45 x4
12,2 x4
Ø36xØ13x3 x4

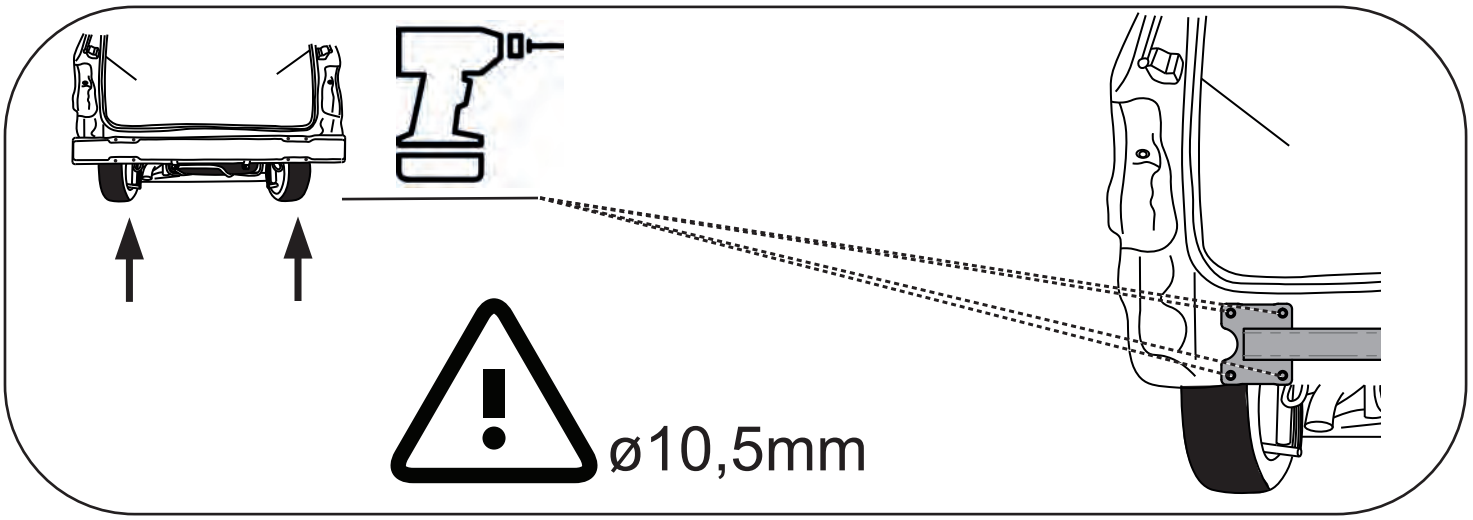
ø10,5mm

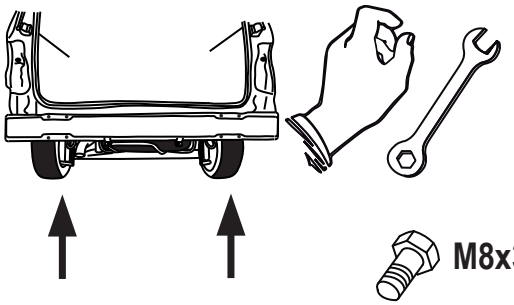

M8x35 x8



8,2 x8



8,5 x8

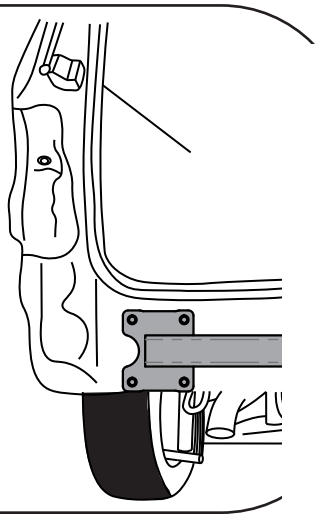

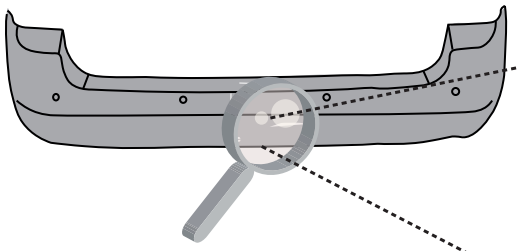

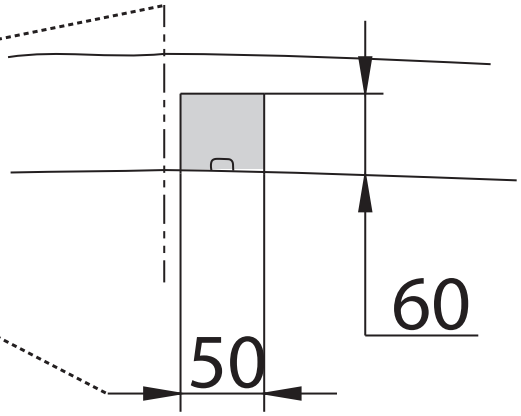



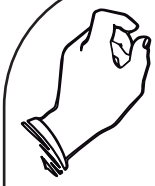

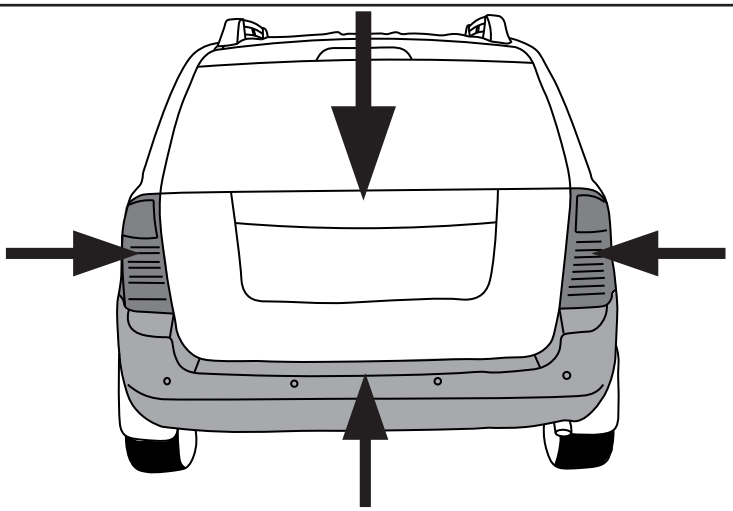



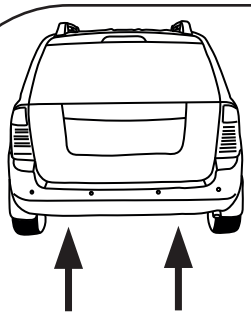

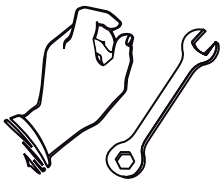

M10x40 x2



10,2 x4



10,5 x2



M10 x2

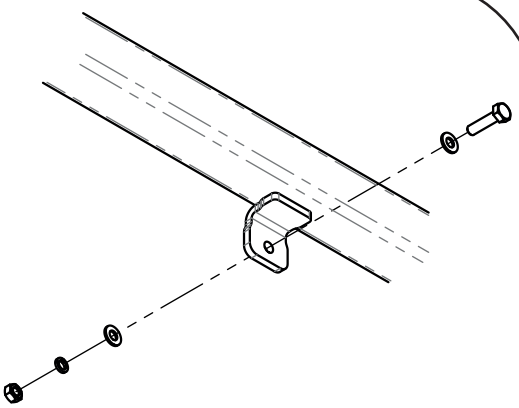

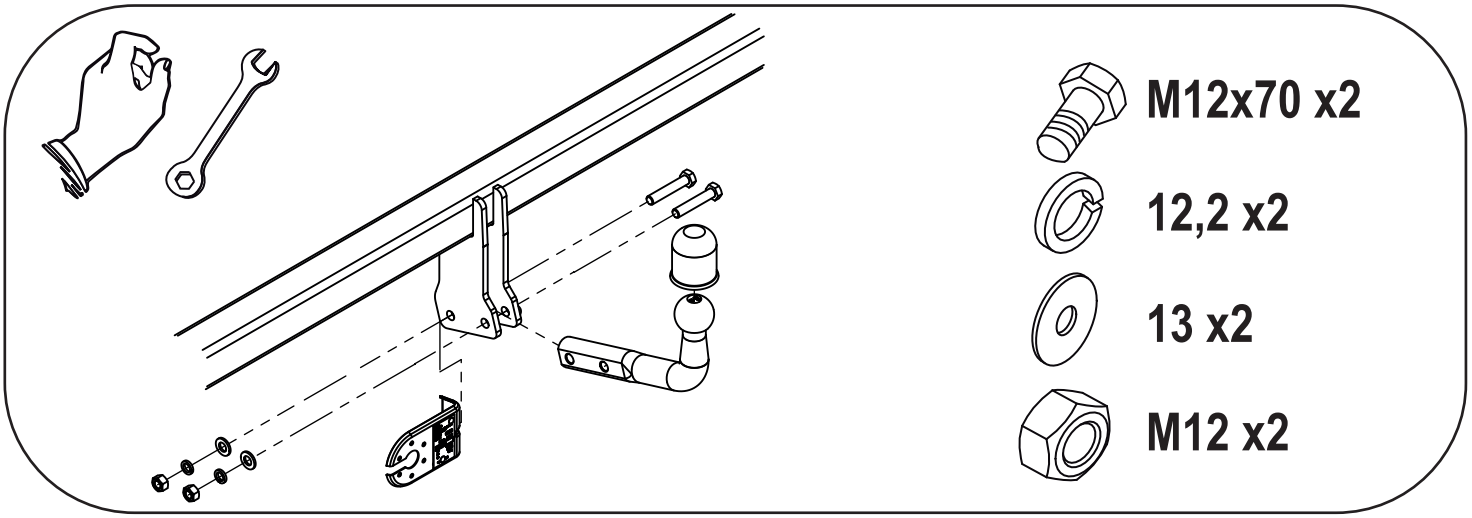
M12x70 x2
12,2 x2
13 x2
M12 x2