IMIOLA
HAKPOL

HYUNDAI ix 35
KIA Sportage

08/2010 - 12/2015

Cat. No. **J/A38**

e20

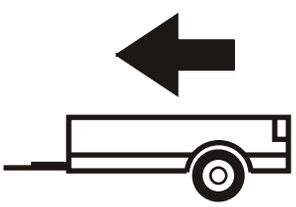

2000kg

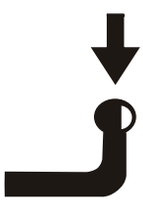

80kg

D = 10,14kN

D (kN) =



x 0,00981



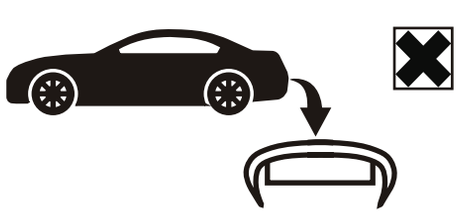

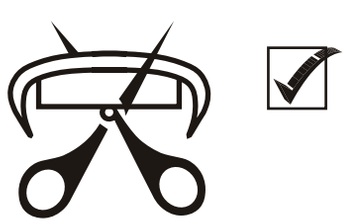

IMIOLA HAK-POL
96-111 KOWIESY, CHOJNATA 23A, POLAND
tel. +48 46 831 73 31, fax +48 831 74 29
e-mail: office@imiola.pl, www.imiola.pl

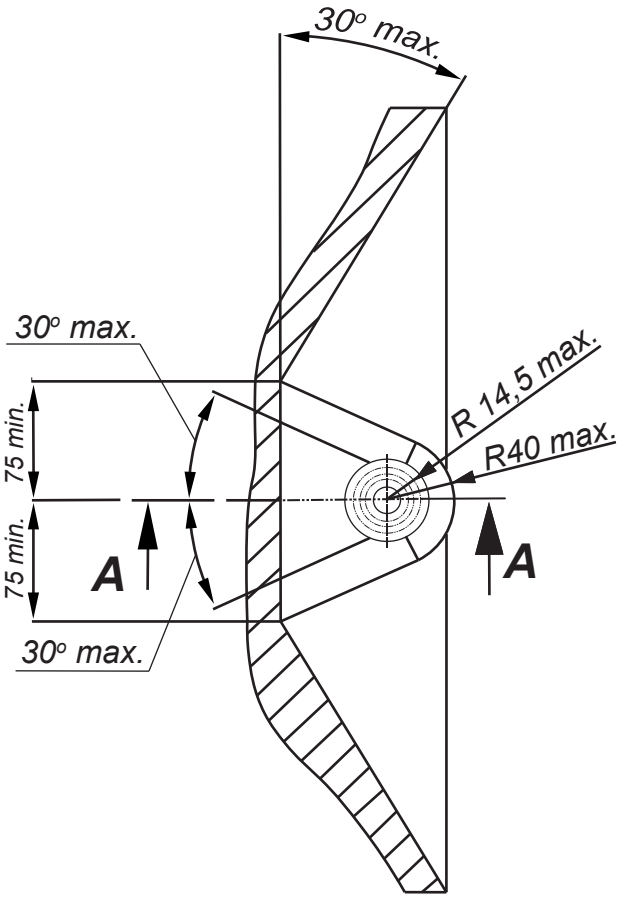

PRZEKRÓJ A-A

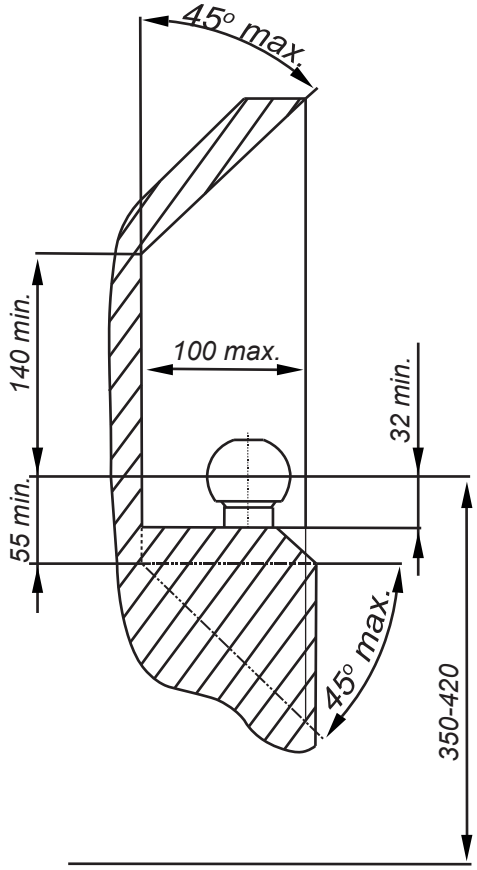

PL *Należy zagwarantować przestrzeń swobodną według załącznika VII, rysunek 25a/b Regulaminu EKG ONZ 55.01 przy dopuszczalnym ciężarze całkowitym pojazdu.*

GB *The clearance specified in appendix VII, diagram 25a/b of Regulation No. 55.01 UN EU must be guaranteed at laden weight of the vehicle.*

F *L'espace libre doit etre garanti conformement a l'annexe VII, illustration de la reglements 55.01 CE pour un poids total en charge autorise du vehicule.*

D *Der Freiraum nach Anhang VII, Abbildung 25a/b der Vorschriften 55.01 EG ist zu gew 25a/b ahrleistenbei zulassigem Gesamtgewichtdes Fahrzeuges.*

Moment skręcający dla śrub i nakrętek (8.8) Torgue settings for nuts and bolts (8.8)	
M8	25Nm
M10	55Nm
M12	85Nm
M14	135Nm
M16	195Nm

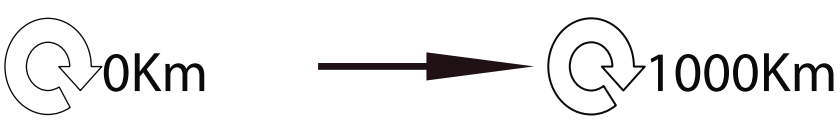

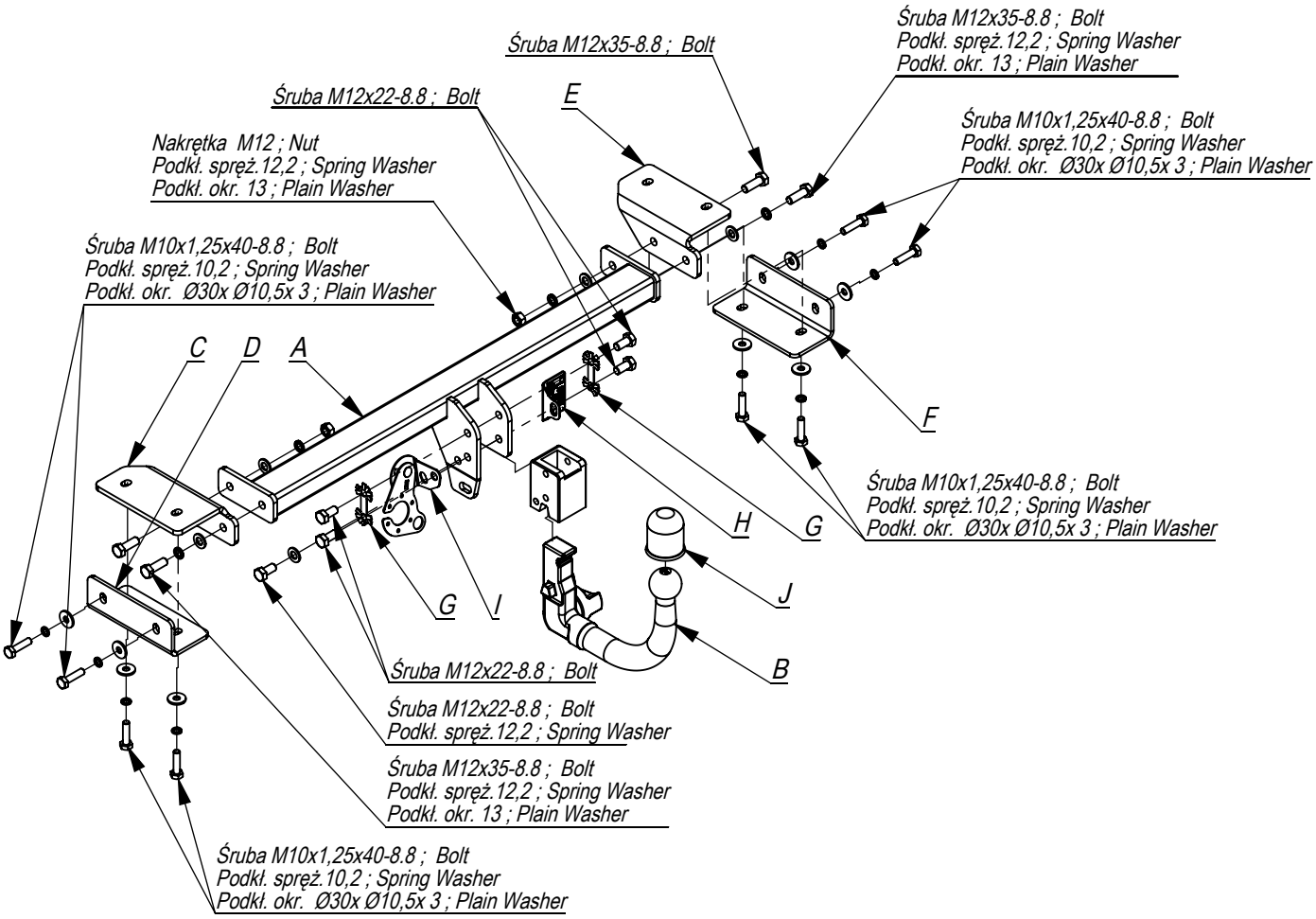

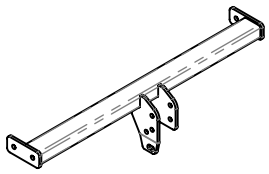	A	x1
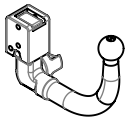	B	x1
	C	x1
	D	x1
	E	x1
	F	x1
	G	x2
	H	x1
	I	x1
	J	x1

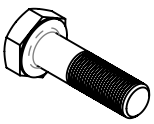	M12x35	4
	M12x22	6
	M10x1,25x40	8
	M12	2
	Ø30xØ10,5x3	8
	13	4
	12,2	6
	10,2	8

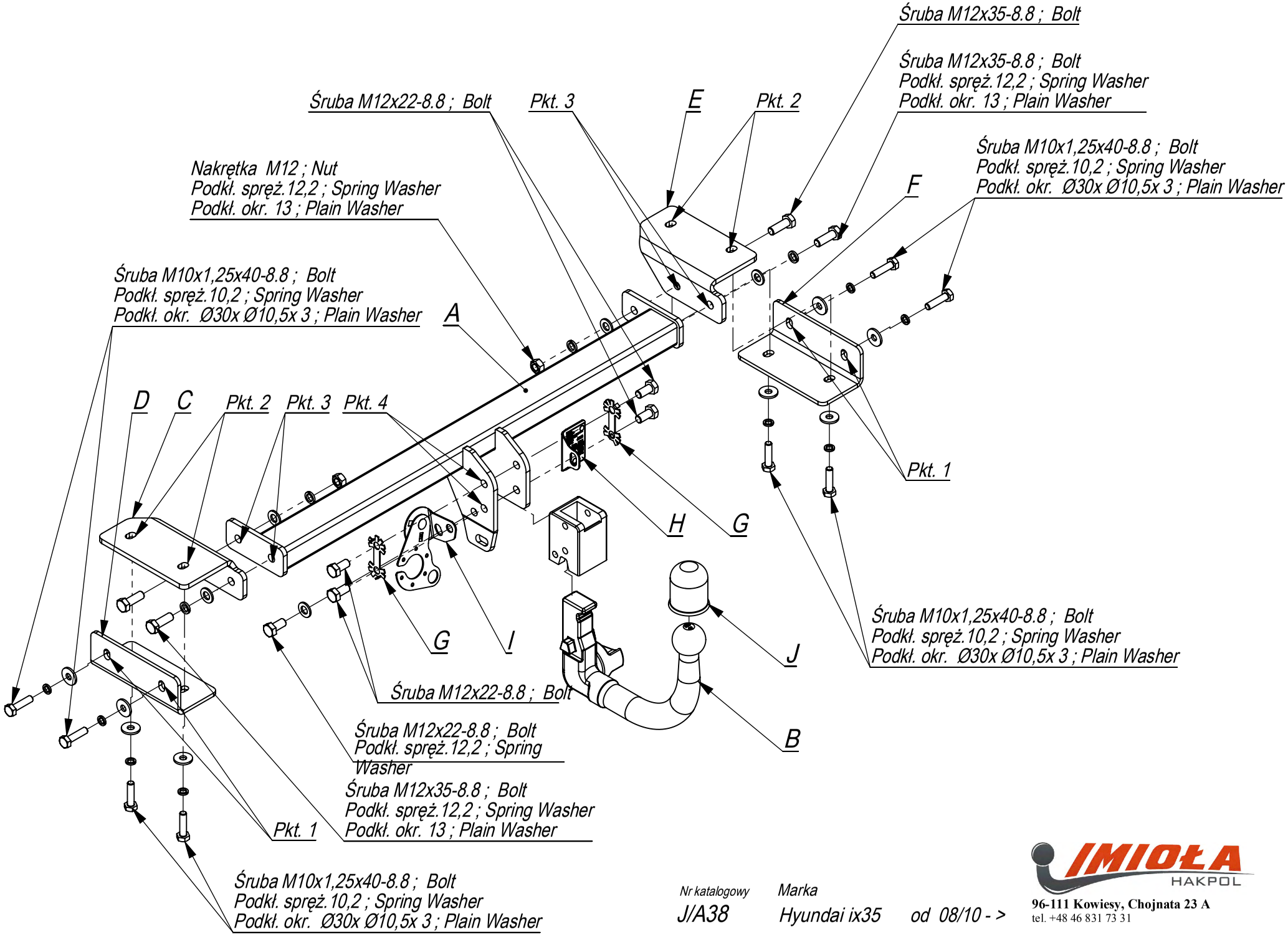

Nr katalogowy J/A38

Marka Hyundai ix35 od 08/10 - >

IMIOŁA HAKPOL
96-111 Kowiesy, Chojnata 23 A
tel. +48 46 831 73 31

- Odkręcić dolną część zderzaka.
- Wykonać wycięcie w dolnej części zderzaka 60x20.
- Udrożnić technologiczne otwory z gwintami w podłużnicach.
- Przykręcić lekko do lewej podłużnicy elementy C i D śrubami M10x45x1,25 (pkt 1 i 2).
- Przykręcić lekko do prawej podłużnicy elementy E i F śrubami M10x45x1,25.
- Do elementów C i E przykręcić belkę zaczepu A śrubami M12x35 8.8.
- Dokręcić wszystkie śruby z momentem wg tabeli.
- Podłączyć instalację elektryczną.
- Przykręcić dolną część zderzaka.
- Przykręcić kulę i blachę gniazda elektrycznego śrubami M12x22

- Unscrew the lower part of the bumper.
- Cut out the fragment 60x20 in the lower part of the bumper.
- The technological holes with threads in the metal clamps make permeable.
- Screw slightly the elements C and D to the left metal clamp with bolts M10x45x1,25 (point 1 and 2).
- Screw the elements E and F to the right metal clamp with bolts M10x45x1,25 8.8.
- Screw the main bar A to the elements C and E with bolts M12x35 8.8.
- Tighten all the bolts according to the torque setting- see the table.
- Connect the electric wires.
- Screw the lower part of the bumper.
- Fix the ball and electric plate with bolts M12x22

- Das untere Teil der Stoßstange abschrauben.
- Einen Ausschnitt im unteren Teil der Stoßstange 60x20 ausführen.
- Die vom Werk aus vorhandenen in den Längsträgern Öffnungen mit den Gewinden, durchlässig machen.
- An den linken Längsträger, die Tragteile C und D mit den Schrauben M10x45x1,25 (Punkt 1,2) locker anschrauben.
- An den rechten Längsträger de Tragteile E und F mit den Schrauben M10x45x1,25 locker anschrauben.
- An die Tragteile C und E, den Querbalken A mit den Schrauben M12x35 8.8 anschrauben.
- Alle Schrauben mit dem in der Tabelle angegebenem Drehmoment festziehen.
- Die Elektroinstallation anschließen.
- Den unteren Teil der Stoßstange anschrauben.
- Die Kugel und die Steckdosenhalterung mit den Schrauben M12x22 anschrauben.

- Dévisser la partie basse de pare-chocs.
- Ouvrir la partie basse de pare-chocs de 60x20.
- Déboucher les trous technologiques avec le filetage dans les longerons.
- Visser légèrement les éléments C et D à la longeron gauche à l'aide des boulons M10x40x1,25 (point 1 et 2).
- Visser légèrement les éléments E et F à la longeron droite à l'aide des boulons M10x40x1,25 8.8.
- Visser la poutre du crabot A aux éléments C et E à l'aide des boulons M12x35 8.8.
- Serrer tous les boulons avec un couple de serrage selon tableau.
- Raccorder le circuit électrique.
- Serrer la partie basse de pare-chocs.
- Visser le crochet d'attelage et socle de prise électrique par les boulons M12x22(point 4).

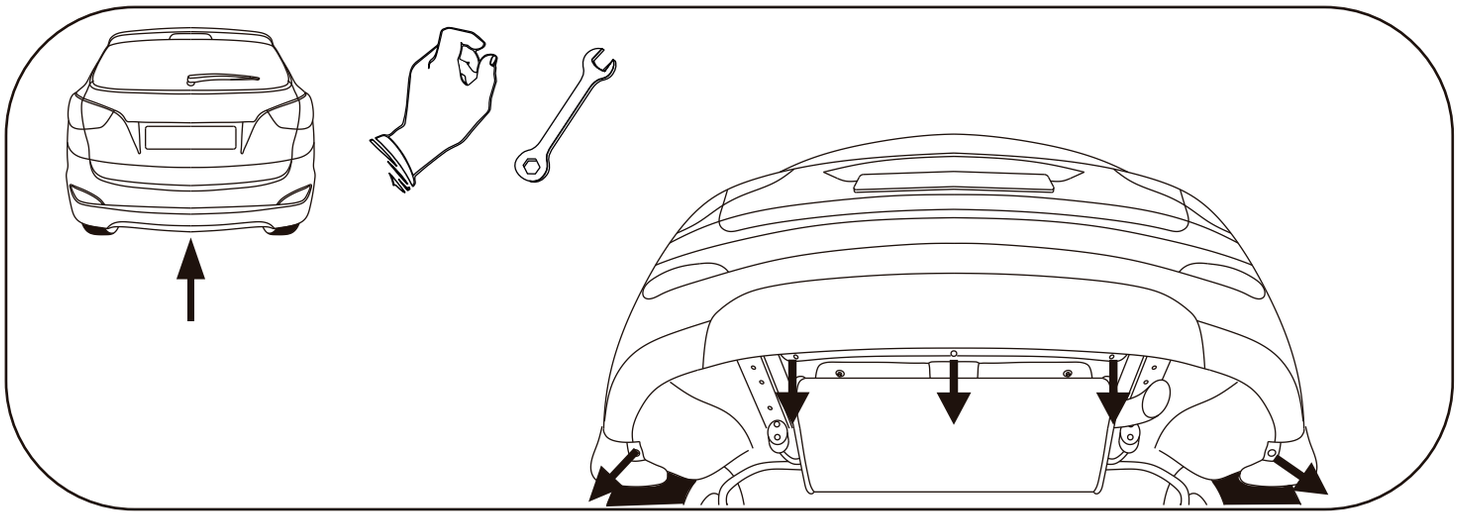

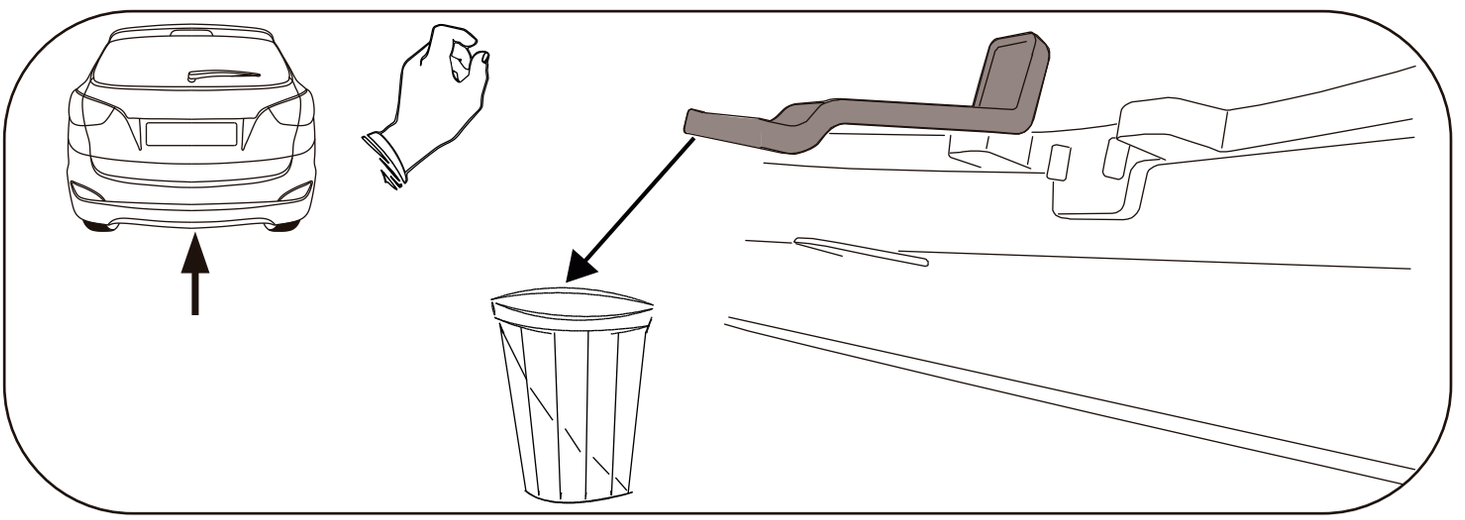

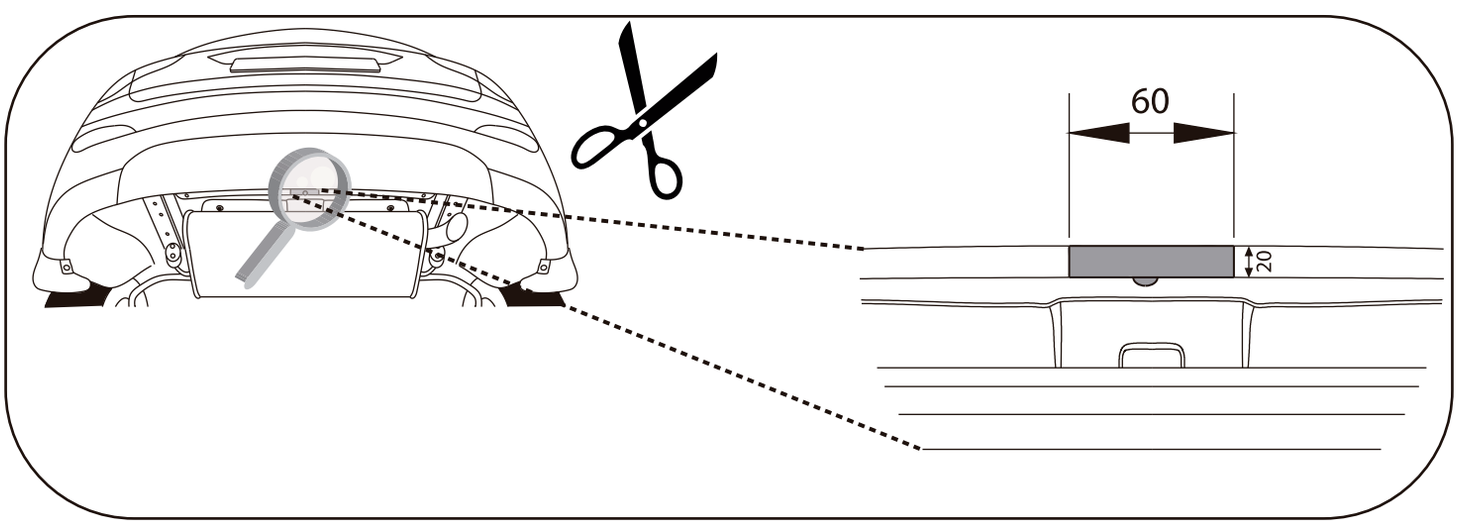
60
20

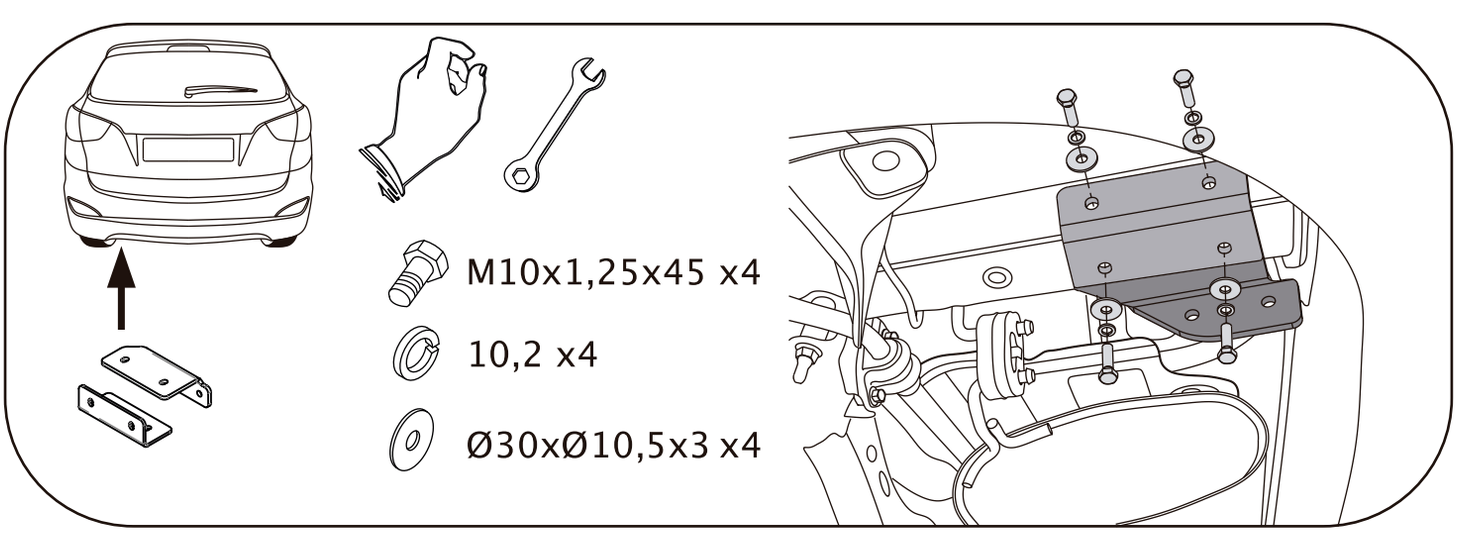
M10x1,25x45 x4
10,2 x4
Ø30xØ10,5x3 x4

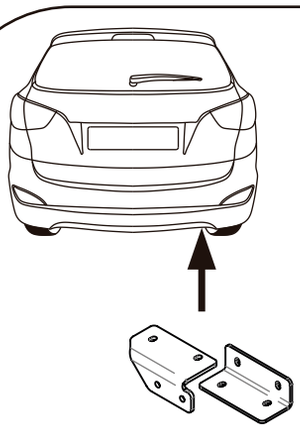

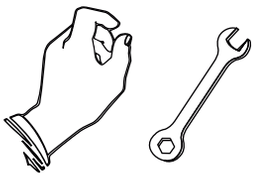

M10x1,25x45 x4

10,2 x4

Ø30xØ10,5x3 x4

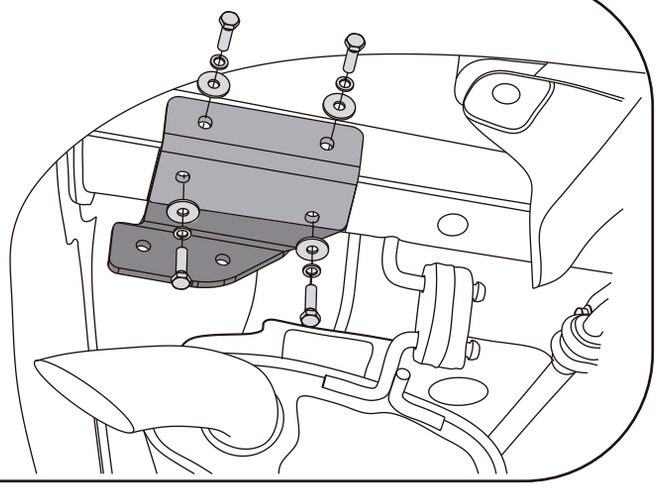

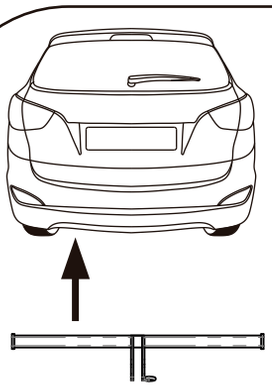

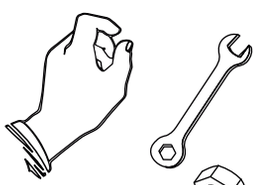

M12x35 x2

12,2 x2

13 x2

M12 x1

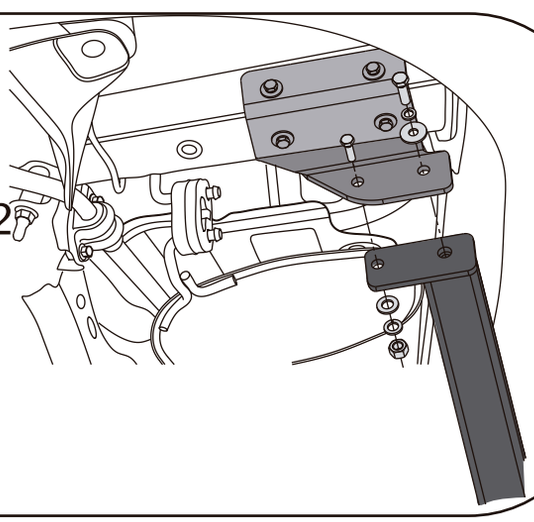

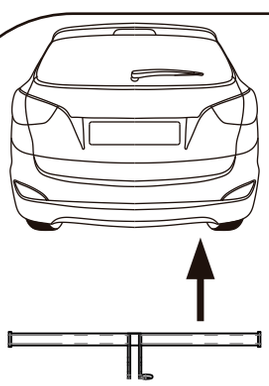

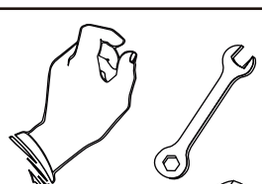

M12x35 x2

12,2 x2

13 x2

M12 x1

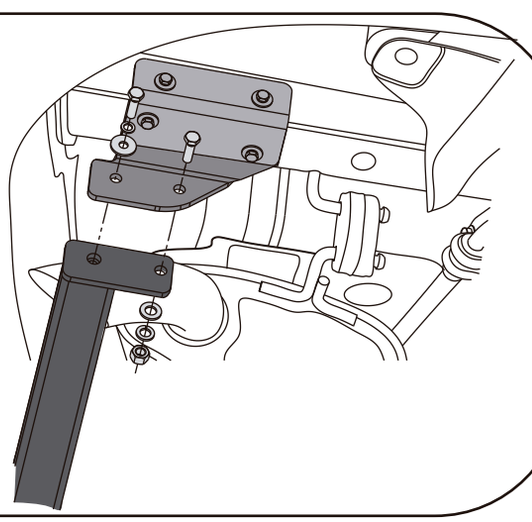

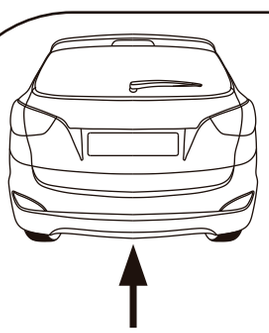



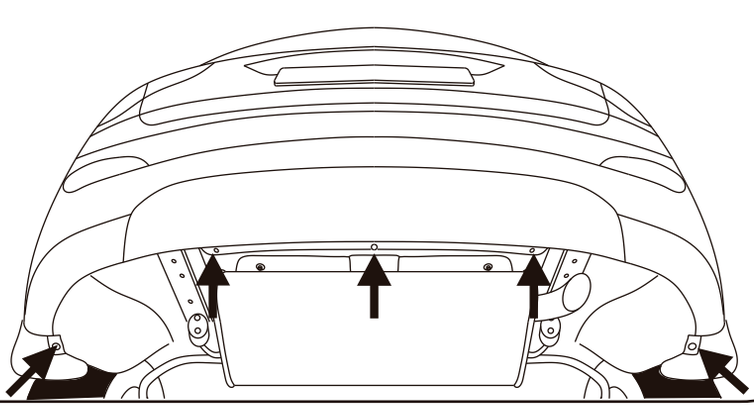

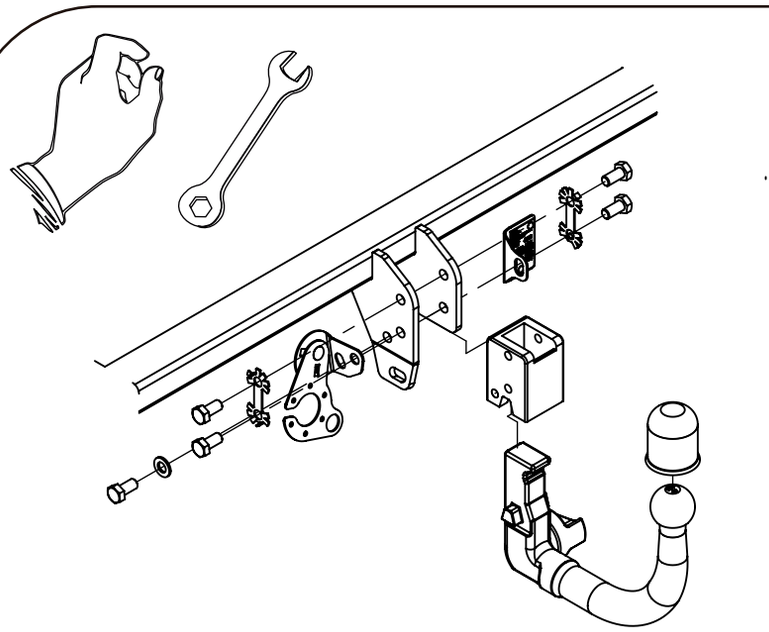



M12x22 x6



12,2 x2



D x2