IMIOLA
HAKPOL

HYUNDAI ix 35
KIA Sportage

08/2010 - 12/2015

Cat. No. **J/038**

e20 e20*94/20*0333*00

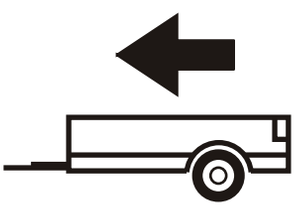

2000kg

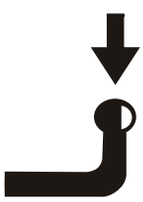

80kg

D = 10,14kN

D (kN) = (MAX kg x MAX kg) / (MAX kg + MAX kg) **x 0,00981**

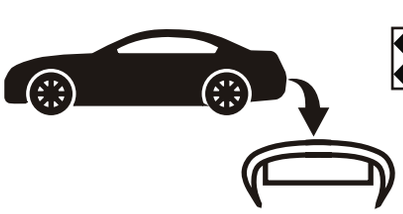



IMIOLA HAK-POL

96-111 KOWIESY, CHOJNATA 23A, POLAND

Tel. + 48 46 831 73 31, fax +48 831 74 29

e-mail: office@imiola.pl, www.imiola.pl

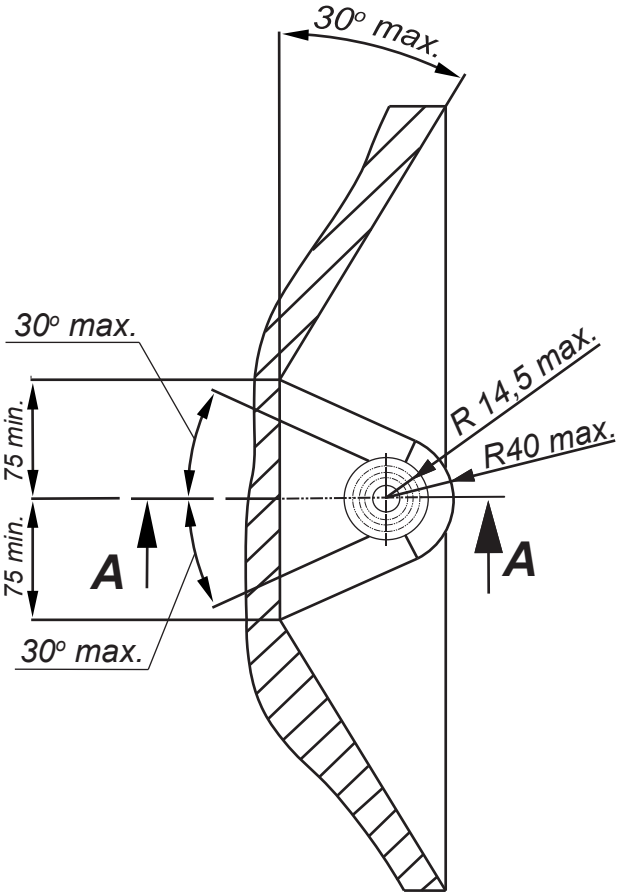

PRZEKRÓJ A-A

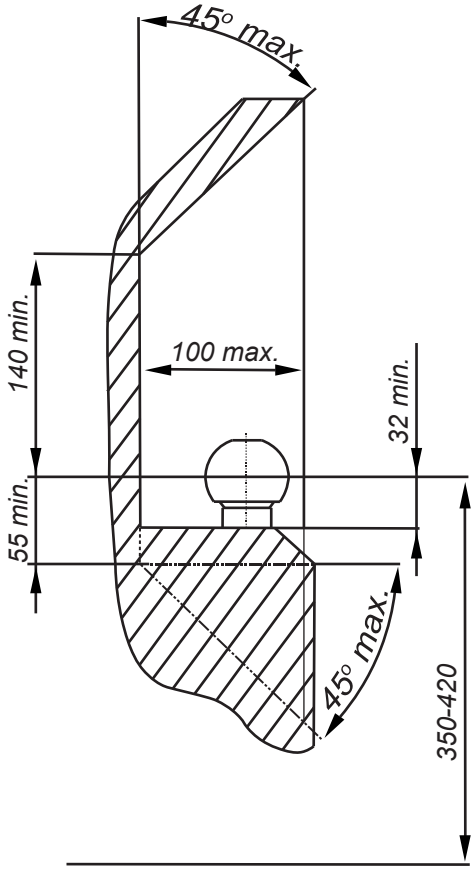

PL *Należy zagwarantować przestrzeń swobodną według załącznika VII, rysunek 25a/b Regulaminu EKG ONZ 55.01 przy dopuszczalnym ciężarze całkowitym pojazdu.*

GB *The clearance specified in appendix VII, diagram 25a/b of Regulation No. 55.01 UN EU must be guaranteed at laden weight of the vehicle.*

F *L'espace libre doit etre garanti conformement a l'annexe VII, illustration de la reglements 55.01 CE pour un poids total en charge autorise du vehicule.*

D *Der Freiraum nach Anhang VII, Abbildung 25a/b der Vorschriften 55.01 EG ist zu gew 25a/b ahrleistenbei zulassigem Gesamtgewichtdes Fahrzeuges.*

Moment skręcający dla śrub i nakrętek (8.8) Torgue settings for nuts and bolts (8.8)	
M8	25Nm
M10	55Nm
M12	85Nm
M14	135Nm
M16	195Nm

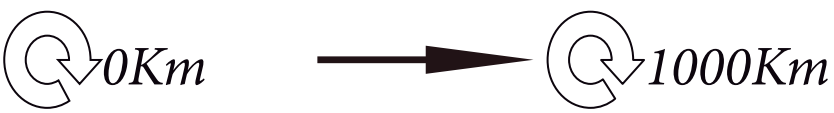

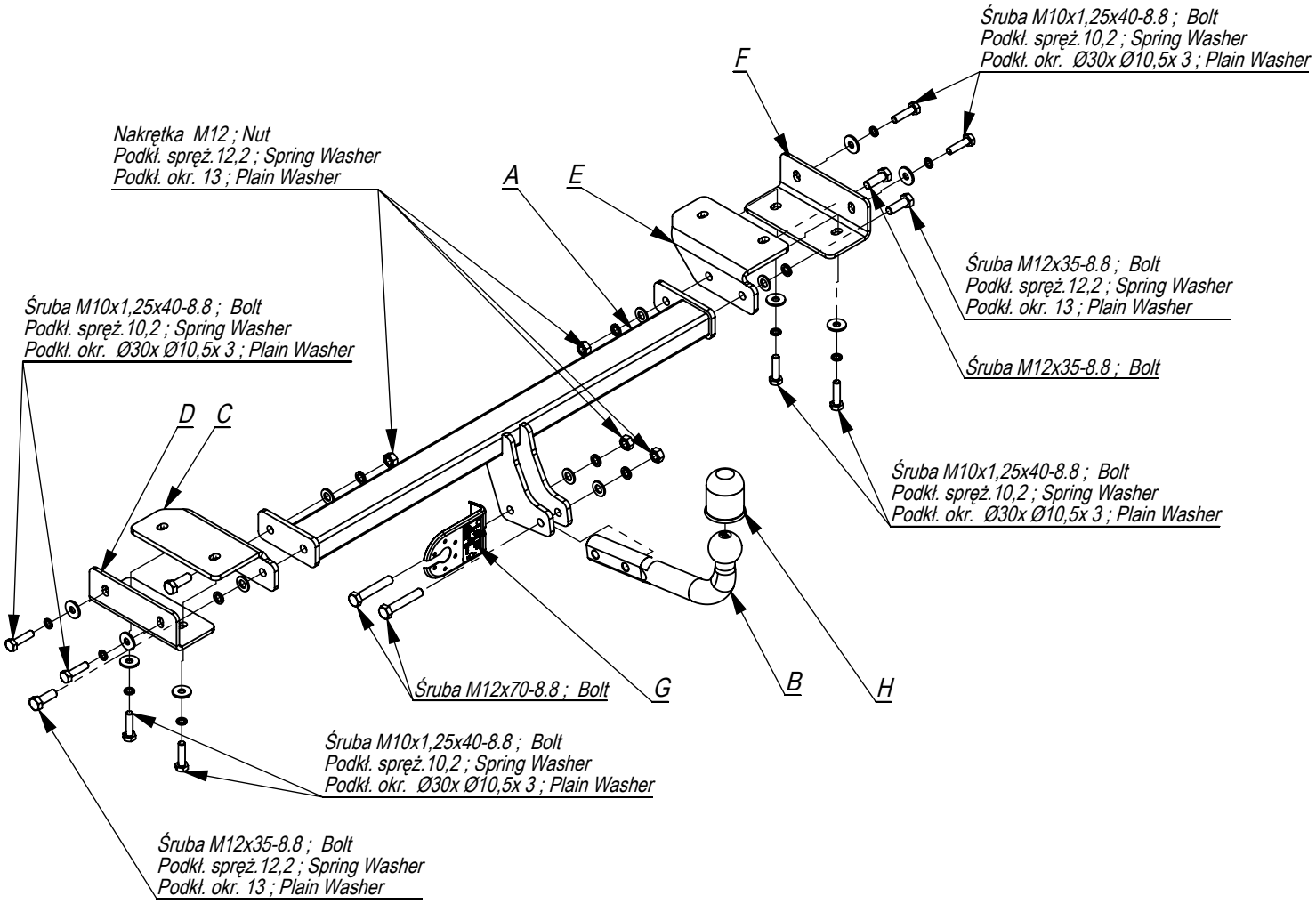

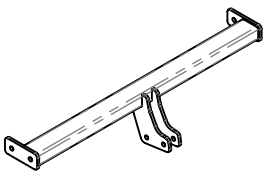	A	x1
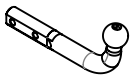	B	x1
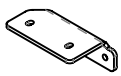	C	x1
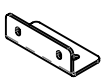	D	x1
	E	x1
	F	x1
	G	x1
	H	x1

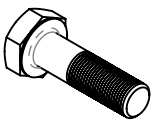	M12x70	2
	M12x35	4
	M10x1,25x40	8
	M12	4
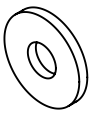	Ø30xØ10,5x3	8
	13	6
	12,2	6
	10,2	8

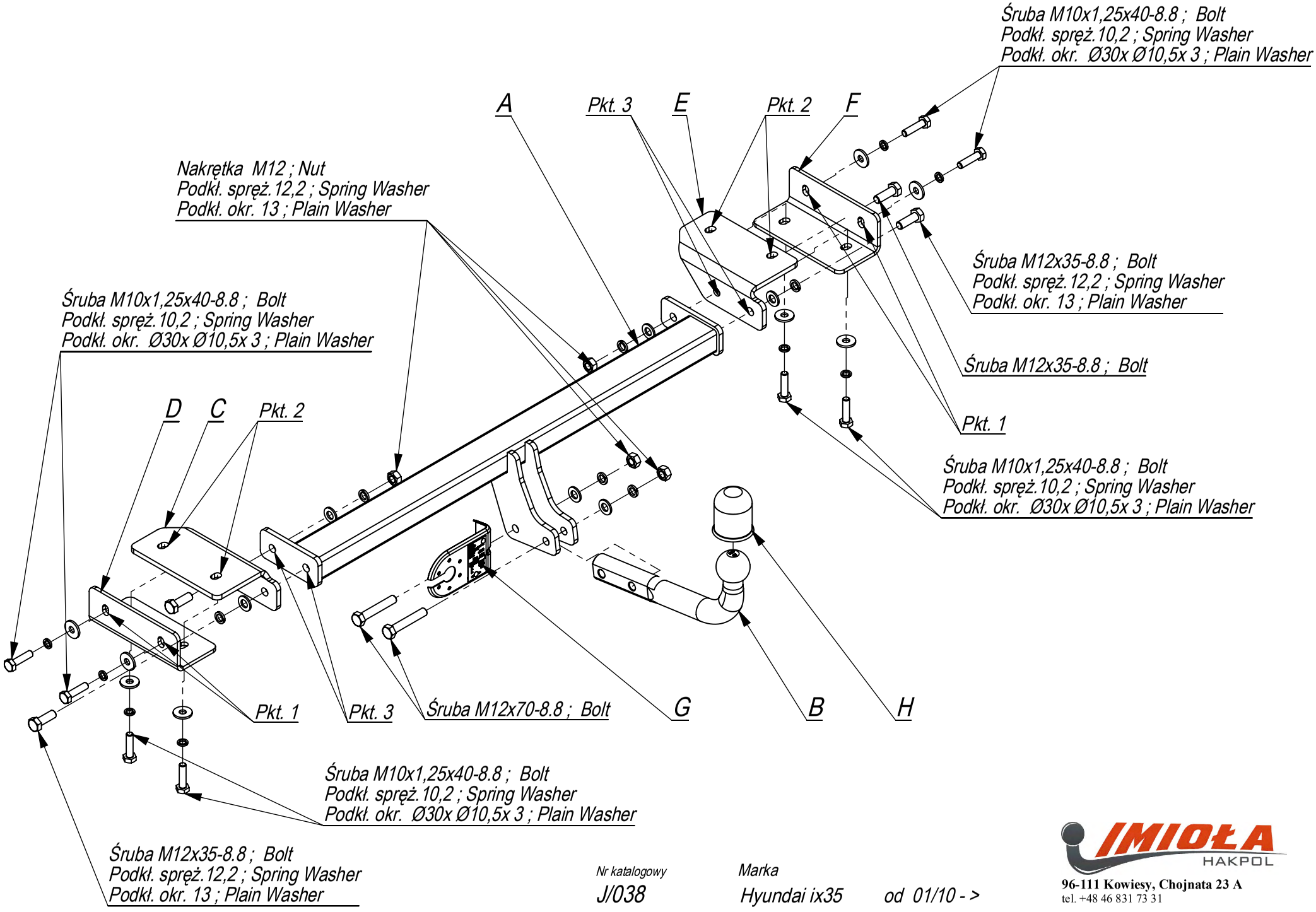

Nr katalogowy
J/038

Marka
Hyundai ix35 od 01/10 - >

IMIOŁA HAKPOL
96-111 Kowiesy, Chojnata 23 A
tel. +48 46 831 73 31

- Odkręcić dolną część zderzaka.
- Wykonać wycięcie w dolnej części zderzaka 60x20.
- Udrożnić technologiczne otwory z gwintami w podłużnicach.
- Przykręcić lekko do lewej podłużnicy elementy C i D śrubami M10x40x1,25 (pkt 1 i 2).
- Przykręcić lekko do prawej podłużnicy elementy E i F śrubami M10x40x1,25.
- Do elementów C i E przykręcić belkę zaczepu A śrubami M12x35 8.8.
- Dokręcić wszystkie śruby z momentem wg tabeli.
- Podłączyć instalację elektryczną.
- Przykręcić dolną część zderzaka.
- Przykręcić kulę i blachę gniazda elektrycznego śrubami M12x70 8.8 (pkt 4).

- Unscrew the lower part of the bumper.
- Cut out the fragment 60x20 in the lower part of the bumper.
- The technological holes with threads in the metal clamps make permeable.
- Screw slightly the elements C and D to the left metal clamp with bolts M10x40x1,25 (point 1 and 2).
- Screw the elements E and F to the right metal clamp with bolts M10x40x1,25 8.8.
- Screw the main bar A to the elements C and E with bolts M12x35 8.8.
- Tighten all the bolts according to the torque setting- see the table.
- Connect the electric wires.
- Screw the lower part of the bumper.
- Fix the ball and electric plate with bolts M12x70 8.8 (point 4).

- Das untere Teil der Stoßstange abschrauben.
- Einen Ausschnitt im unteren Teil der Stoßstange 60x20 ausführen.
- Die vom Werk aus vorhandenen in den Längsträgern Önungen mit den Gewinden, durchlässig machen.
- An den linken Längsträger, die Tragteile C und D mit den Schrauben M10x40x1,25 (Punkt 1,2) locker anschrauben.
- An den rechten Längsträger de Tragteile E und F mit den Schrauben M10x40x1,25 locker anschrauben.
- An die Tragteile C und E, den Querbalken A mit den Schrauben M12x35 8.8 anschrauben.
- Alle Schrauben mit dem in der Tabelle angegebenem Drehmoment festziehen.
- Die Elektroinstallation anschließen.
- Den unteren Teil der Stoßstange anschrauben.
- Die Kugel und die Steckdosenhalterung mit den Schrauben M12x70 8.8 (Punkt 4) anschrauben.

- Dévisser la partie basse de pare-chocs.
- Ouvrir la partie basse de pare-chocs de 60x20.
- Déboucher les trous technologiques avec le letage dans les longerons.
- Visser légèrement les éléments C et D à la longeron gauche à l'aide des boulons M10x40x1,25 (point 1 et 2).
- Visser légèrement les éléments E et F à la longeron droite à l'aide des boulons M10x40x1,25 8.8.
- Visser la poutre du crabot A aux éléments C et E à l'aide des boulons M12x35 8.8.
- Serrer tous les boulons avec un couple de serrage selon tableau.
- Raccorder le circuit électrique.
- Serrer la partie basse de pare-chocs.
- Visser le crochet d'attelage et socle de prise électrique par les boulons M12x70 8.8 (point 4).

- Desenroscar la parte inferior del parachoques.
- Hacer un corte en la parte inferior del parachoques con dimensiones de 60x20mm.
- Limpiar los orificios tecnológicos roscada en los largueros.
- Atornillar los elementos C y D ligeramente para oal miembro longitudinal izquierdo con tornillos M10x40x1.25 (puntos 1 y 2).
- Atornille los elementos E y F para los pernos M10x40x1.25 ligeramente al miembro del lado derecho.
- Atornillar la viga de la bola de remolque A a los elementos C y E usando tornillos M12x35 8.8.
- Apretar todos los tornillos con el par según la tabla anterior.
- Conectar la instalación eléctrica.
- Atornillar la parte inferior del parachoques.
- Apretar la bola y la placa de la toma de corriente tornillos M12x70 8.8. (punto 4)

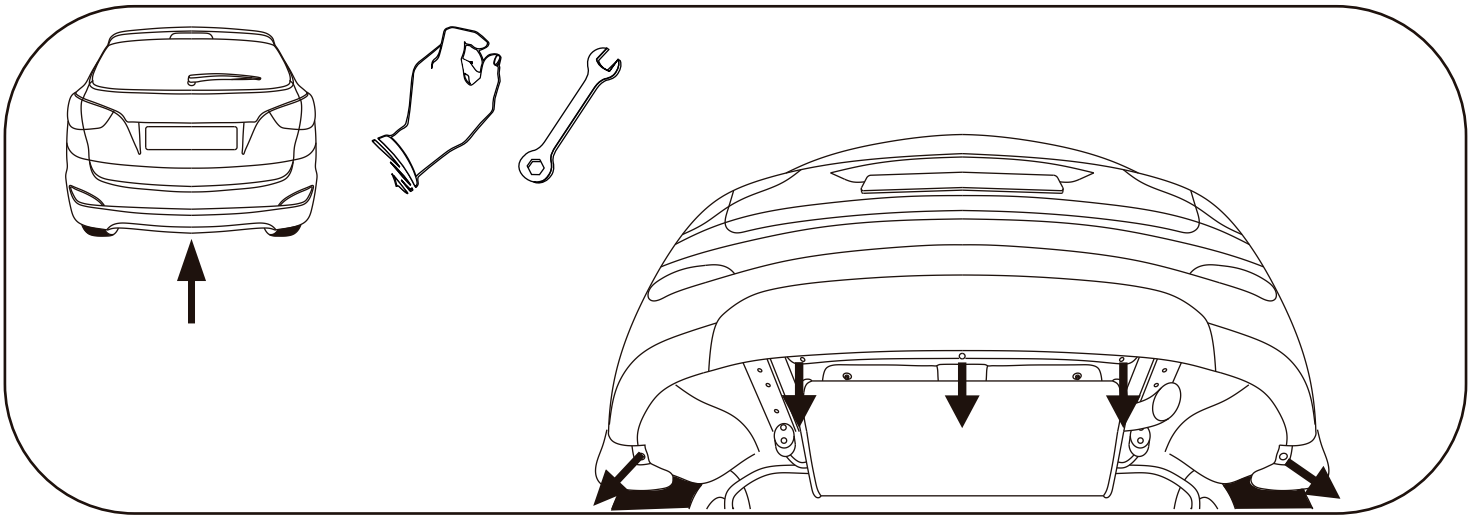

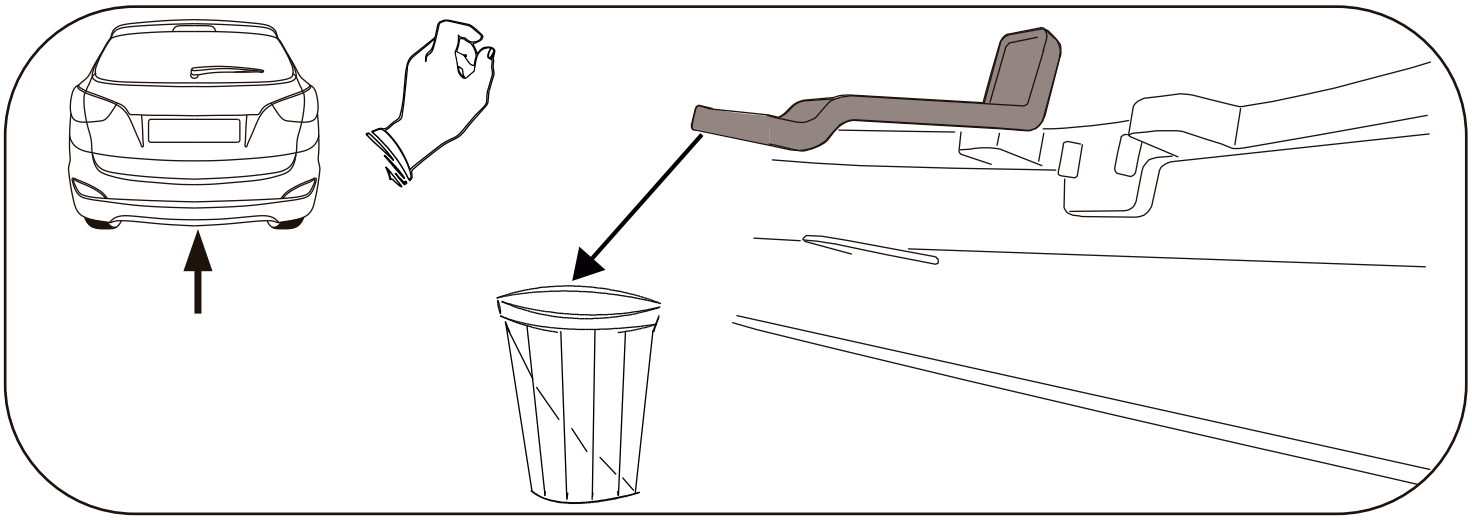

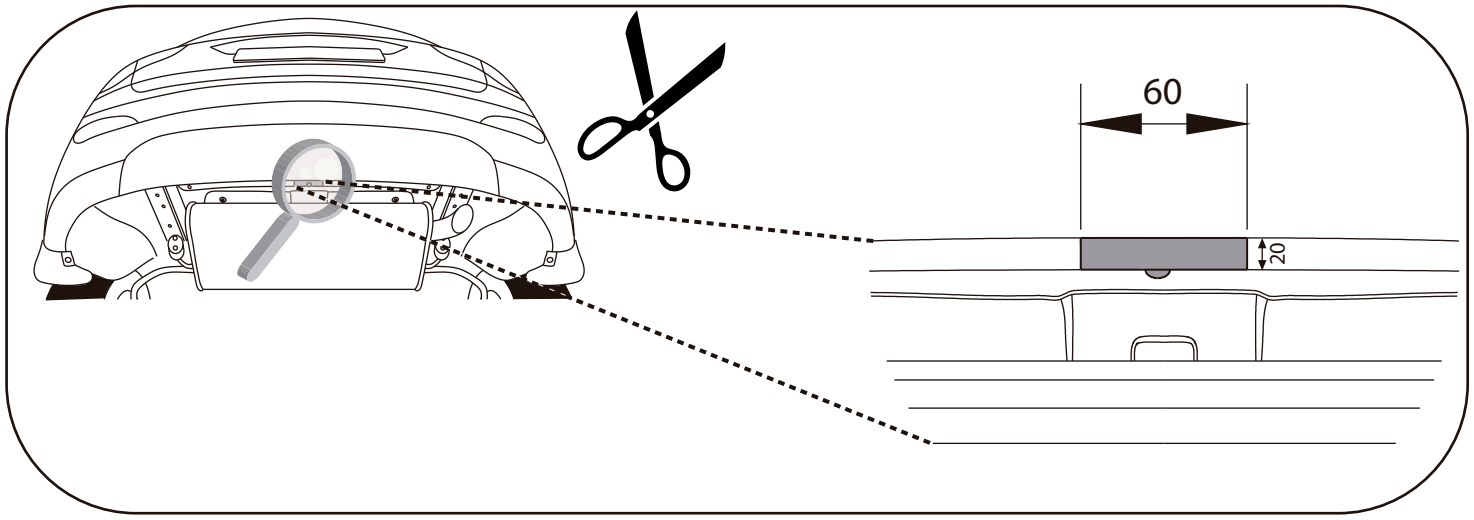
60
20

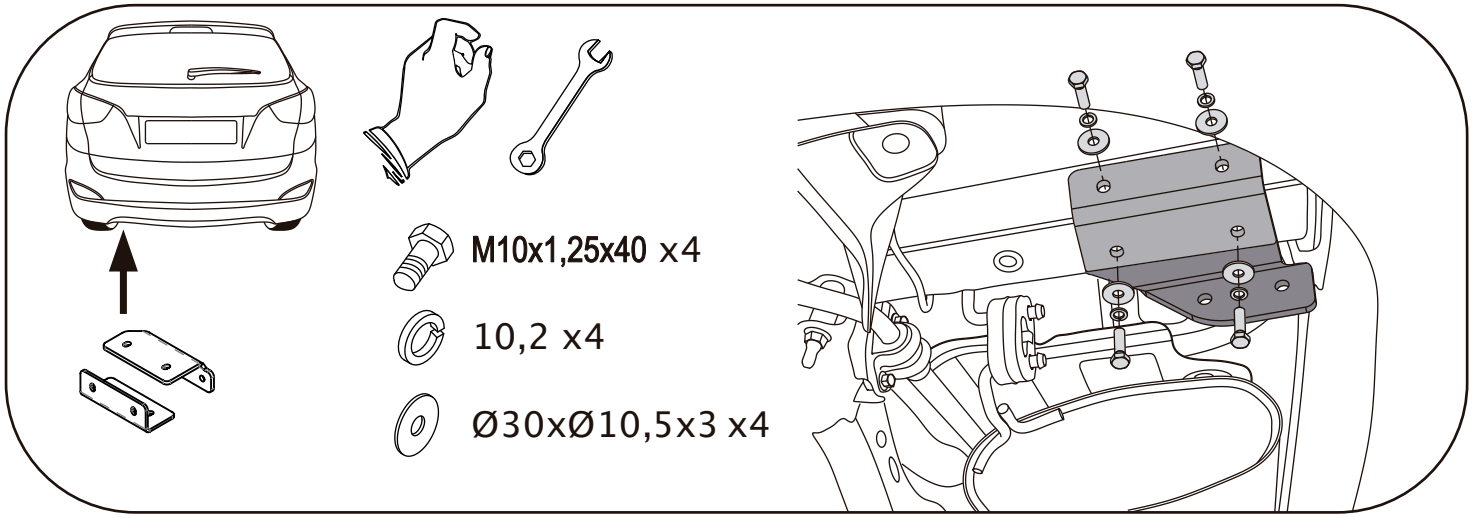
M10x1,25x40 x4
10,2 x4
Ø30xØ10,5x3 x4

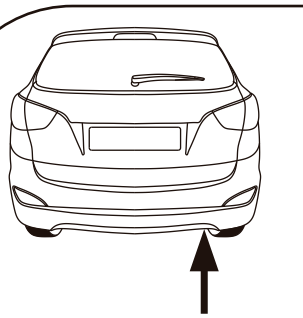

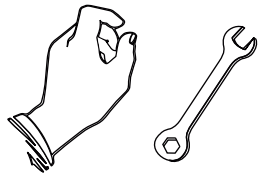

M10x1,25x40 x4

10,2 x4

Ø30xØ10,5x3 x4

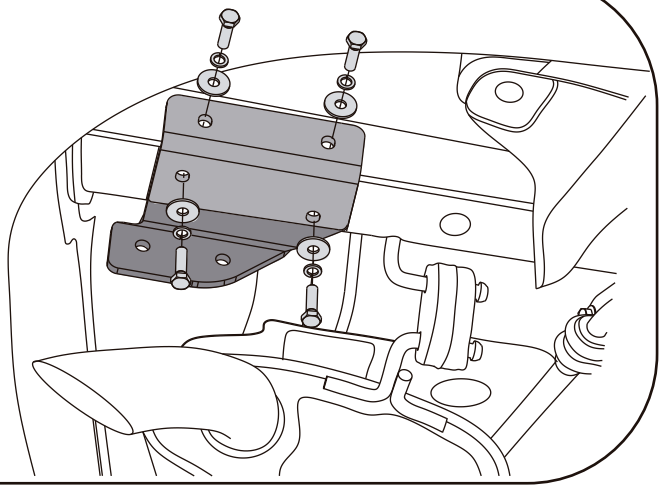

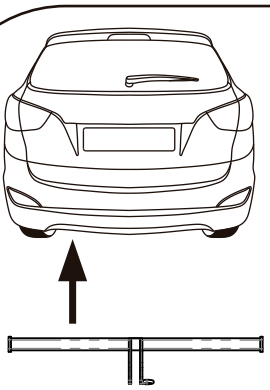

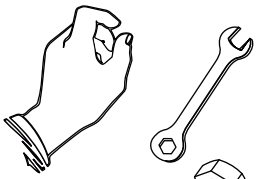

M12x35 x2

12,2 x2

13 x2

M12 x1

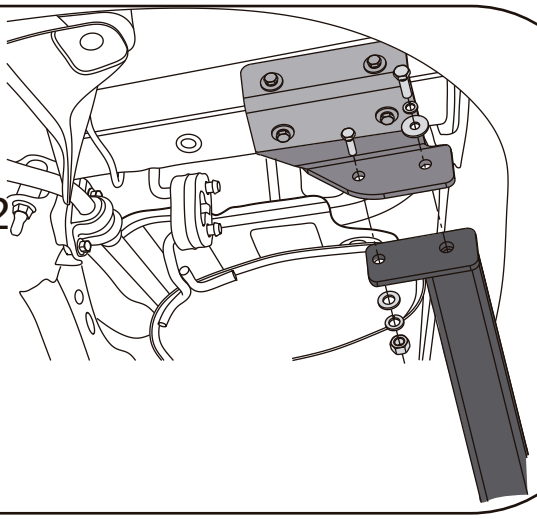

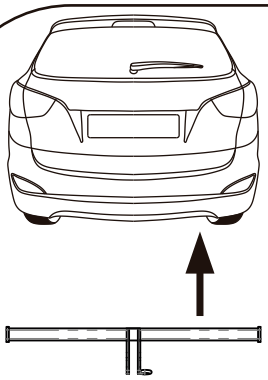

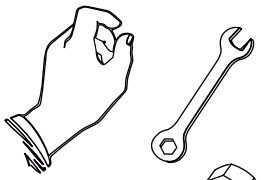

M12x35 x2

12,2 x2

13 x2

M12 x1

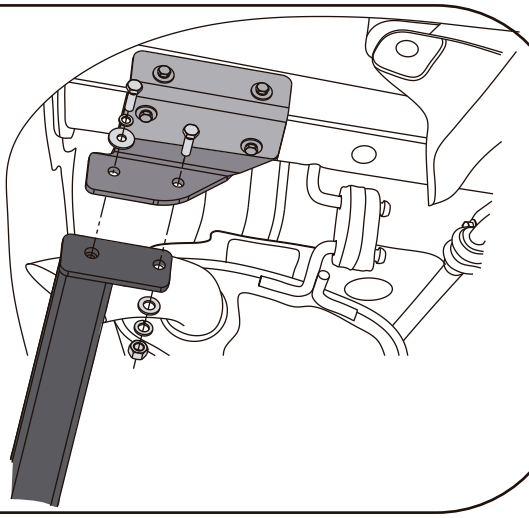

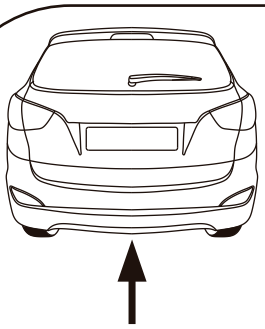



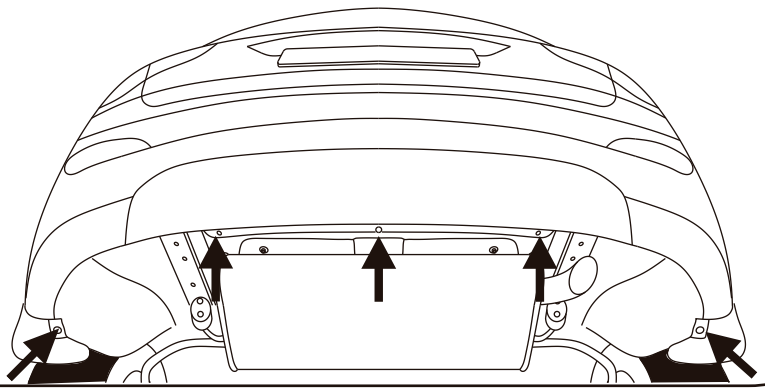

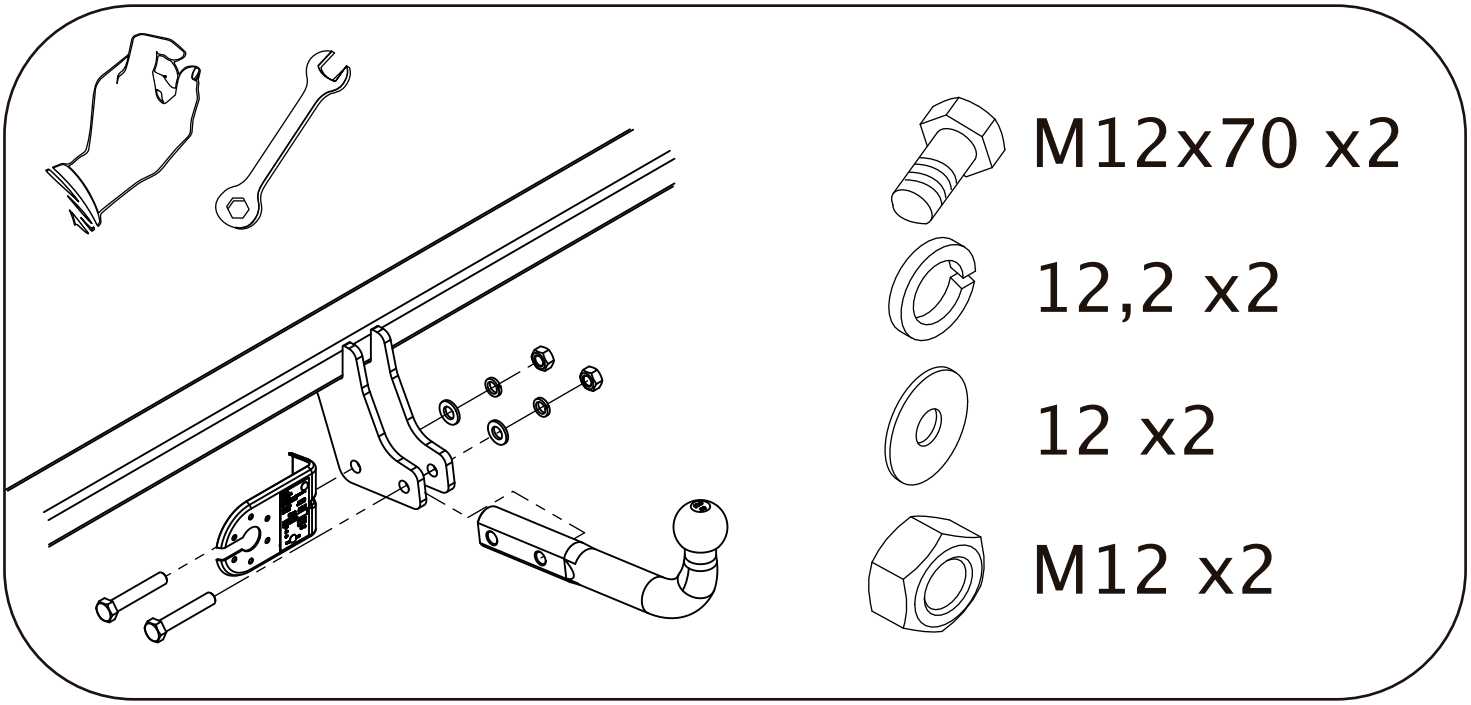
M12x70 x2
12,2 x2
12 x2
M12 x2