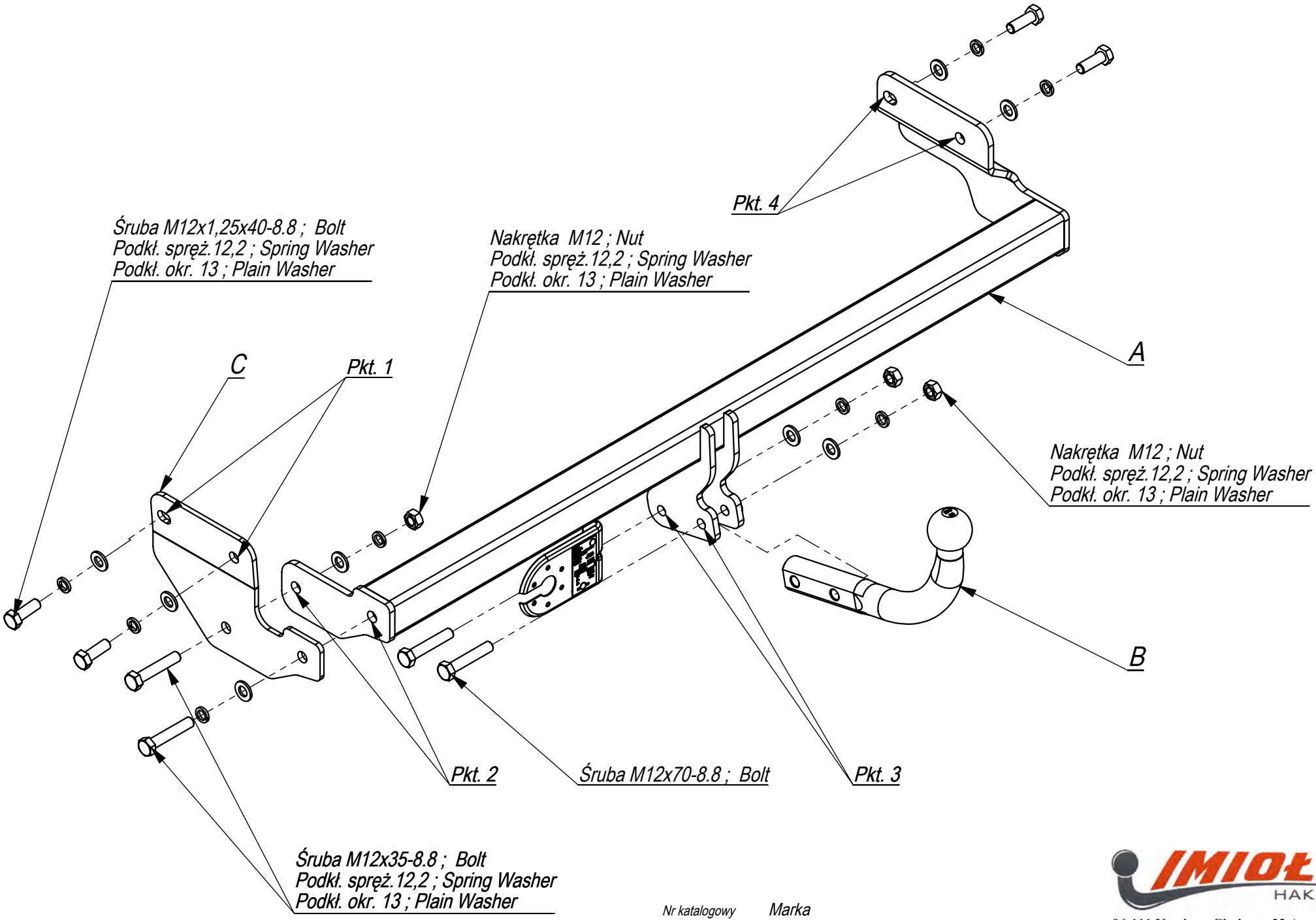


| Nr katalogowy | Marka | | |
|---|---|---|---|
| J/030 | Hyunday Accent 3/4/5 drz. | od 06/06 -> | |

IMIOŁA HAKPOL
96-111 Kowiesy, Chojnata 23 A
tel. +48 46 831 73 31

Gniazdo 7-biegunowe 12V
z ruchomymi bolcami
Symbol SWW 1135-812

| Oznaczenie zacisku | Zacisk do łączenia przewodów | Kolory |
|---|---|---|
| 31 | do masy pojazdu | Biały , white |
| L | do świateł kierunku jazdy lewych | Żółty , yellow |
| R | do świateł kierunku jazdy prawych | zielony, green |
| 54 | do świateł hamowania | czerwony, red |
| 58L | do świateł pozycyjnych lewych | czarny, black |
| 58R | do świateł pozycyjnych prawych | brązowy, brown |
| + | tylne światła przeciwmgłowe | niebieski , blue |

| Moment skręcający dla śrub i nakrętek (8.8) | | | |
|---|---|---|---|
| Torgue settings for nuts and bolts (8.8) | | | |
| M8 | 25 Nm | M12 | 85 Nm |
| M10 | 55 Nm | M14 | 135 Nm |
| M16 | 195 Nm | | |

**HYUNDAI ACCENT**
**06/06 -**
**NO CAT. J/030**

**INSTRUKCJA MONTAŻU:**
**FITTING INSTRUCTION:**

ZESTAW ŚRUBOWY:
FASTENING MEANS:

| | | | |
|---|---|---|---|
| 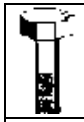 | -M12x70 8.8 2szt<br>-M12x35 8.8 2szt<br>-M12x1,25x40 4szt |  | |
|  | -M12 8szt |  | |
|  | -M12 8szt | | |
|  | -M12 3szt | | |

- Odkręcić zderzak.
- Udrożnić technologiczne otwory z boków podłużnic.
- Do lewej podłużnicy przykręcić element C śrubami śrubami M12x1,25x40 (pkt 1).
- Belkę zaczepu A przykręcić do prawej podłużnicy śrubami M12x1,25x40 8.8 (pkt 4).
- Belkę zaczepu A przykręcić do elementu C śrubami M12x35 8.8 (pkt 2).
- Dokręcić wszystkie śruby z momentem wg tabeli.
- Wykonać wycięcie w dolnej części zderzaka o wymiarach 20x50 mm (tylko w modelach 3/5 d htb.).
- Przykręcić zderzak.
- Podłączyć instalację elektryczną.
- Przykręcić kulę i blachę gniazda elektrycznego.

- Unscrew the bumper.
- The holes from the sides of the metal clamps make permeable.
- Screw the elements C to the left metal clamp with bolts M12x1,25x40 8.8 (point 1).
- Screw the main bar A to the right metal clamp with bolts M12x1,25x40 8.8 (point 4).
- Screw the main bar A to the element C with bolts M12x35 8.8 (point 2).
- Tighten all the bolts according to the torque setting- see the table.
- Cut out the fragment 20x50 mm in the lower part of the bumper (only in the 3/5 doors htb. models).
- Screw the bumper.
- Connect the electric wires.
- Fix the ball and electric plate.

**Zakład Produkcyjno Handlowo Usługowy**
**96-111 Kowiesy, Chojnata 23A**
**tel. (0-46) 831 73 31, fax 831 74 29**
**www.hakpol.pl**
**POLAND**

Zaczep kulowy do samochodu:

**HYUNDAI ACCENT**
**06/06 -**
Nr katalogowy **J/030**

## KARTA GWARANCYJNA

### Warunki gwarancyjne i postępowanie reklamacyjne

1. Producent zobowiązuje się do wymiany wadliwego wyrobu w okresie 12 miesięcy od daty zakupu lub 24 miesięcy od daty produkcji, w terminie 14-dniowym.
2. Wymianę wadliwego wyrobu dokonuje się w miejscu zakupu lub bezpośrednio u producenta.
3. Nie podlega reklamacji gwarancyjnej zaczep kulowy, którego uszkodzenie nastąpiło:
   a) wskutek wypadku,
   b) wskutek nieprzestrzegania zasad prawidłowej obsługi, eksploatacji, konserwacji podanych w instrukcji.
4. Karta gwarancyjna bez daty sprzedaży , pieczęci sklepu lub warsztatu montującego, nie może służyć jako podstawa do reklamacji.
5. W skutek nie prawidłowego zamontowania zaczepu.

**Przeznaczenie**
Zaczep kulowy zamontowany do samochodu przeznaczony jest do holowania przyczep towarowych i turystycznych.

**Warunki zamontowania**
Zaczep może być zamontowany i eksploatowany w samochodzie, który posiada właściwy stan techniczny elementów podwozia, poprzez które następuje podłączenie zaczepu.
Elementy te nie mogą być uszkodzone mechanicznie ani poprzez działanie korozji.

**WARUNKI EKSPLOATACJI**

Zaczep posiada tabliczkę znamionową obowiązującą użytkownika w zakresie prawidłowego i bezpiecznego obciążenia.

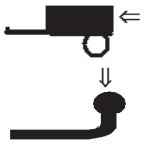

**R = 1400 kg** **D = 7,50 kN**

**S = 50 kg**

W czasie całej eksploatacji należy poszczególne elementy zaczepu utrzymywać w należytym stanie technicznym (właściwie dokręcone elementy złączone, całość konstrukcji zabezpieczona przed działaniem korozji).
Przyczepa musi być połączona z zaczepem kulowym dodatkowym złączem o odpowiedniej wytrzymałości (łańcuch, linka z zapięciem).

**UWAGA**
Uszkodzenia mechaniczne zaczepu kulowego np. w wyniku najechania, zaczepienia przeszkodę, wykluczają dalszą eksploatację zaczepu.
Uszkodzony zaczep kulowy nie może być naprawiany.
Nacisk pionowy na kulę zaczepu nie może przekroczyć 50 kg.

**Po zamontowaniu zaczepu kulowego należy dokonać przeglądu na stacji diagnostycznej!**

data sprzedaży.....

nr rej poj .....

Data produkcji.....-.....
m-c rok.

.....
pieczęć sprzedawcy.

**e20*94/20*1004*00**