IMIOLA
HAKPOL



2001 - 2007

JEEP CHEROKKE LIBERTY

Cat. No. **J/026**

e20 e20*94/20*0324*00

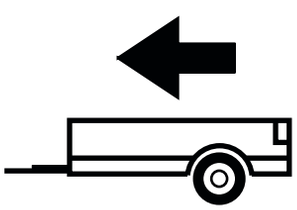

3500Kg

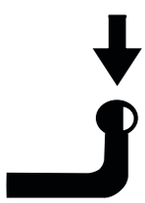

140Kg

D = 14,40kN

D (kN) =



MAX kg x MAX kg

MAX kg + MAX kg

x 0,00981

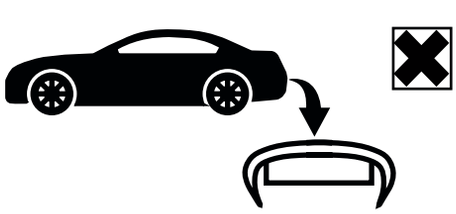



IMIOLA HAK-POL

96-111 KOWIESY, CHOJNATA 23A, POLAND

Tel. + 48 46 831 73 31, fax +48 831 74 29

e-mail: office@imiola.pl, www.imiola.pl

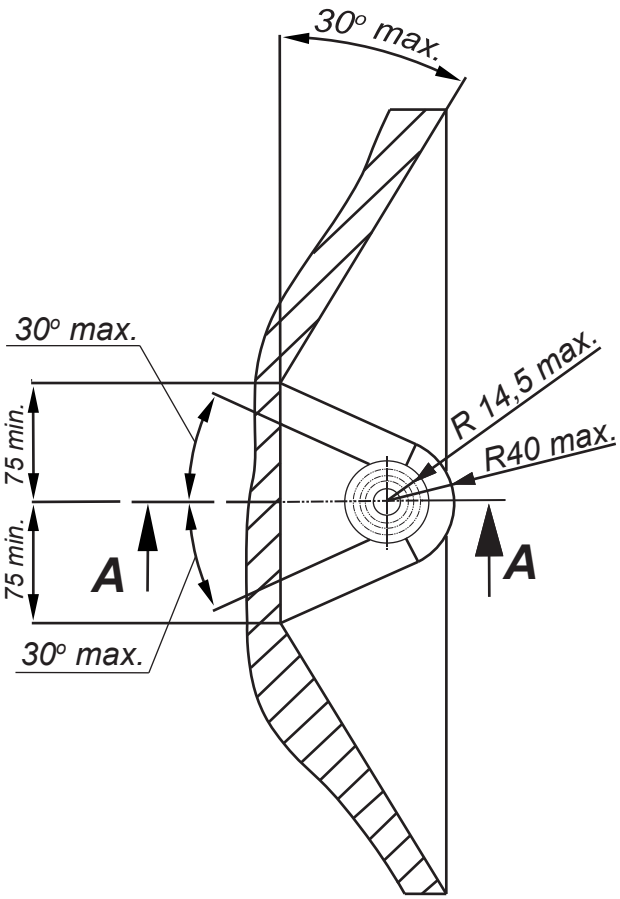

PRZEKRÓJ A-A

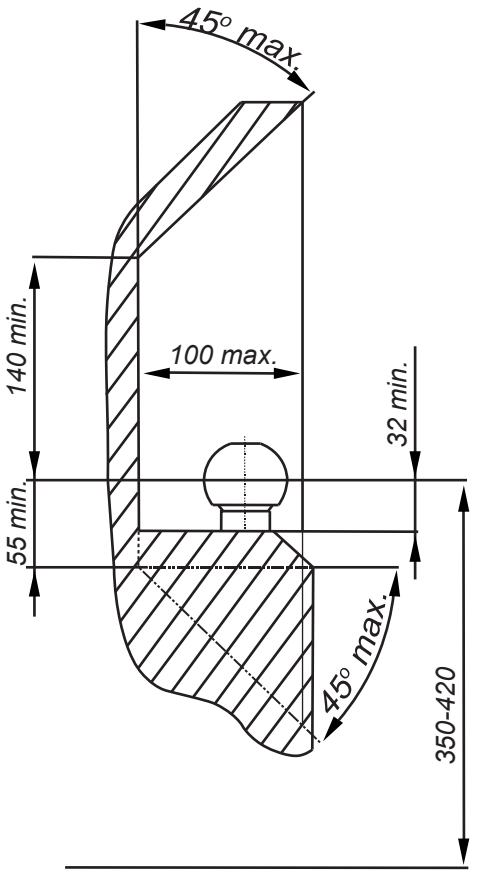

PL *Należy zagwarantować przestrzeń swobodną według załącznika VII, rysunek 25a/b Regulaminu EKG ONZ 55.01 przy dopuszczalnym ciężarze całkowitym pojazdu.*

GB *The clearance specified in appendix VII, diagram 25a/b of Regulation No. 55.01 UN EU must be guaranteed at laden weight of the vehicle.*

F *L'espace libre doit etre garanti conformement a l'annexe VII, illustration de la reglements 55.01 CE pour un poids total en charge autorise du vehicule.*

D *Der Freiraum nach Anhang VII, Abbildung 25a/b der Vorschriften 55.01 EG ist zu gew 25a/b ahrleistenbei zulassigem Gesamtgewichtdes Fahrzeuges.*

Moment skręcający dla śrub i nakrętek (8.8) Torgue settings for nuts and bolts (8.8)	
M8	25Nm
M10	55Nm
M12	85Nm
M14	135Nm
M16	195Nm



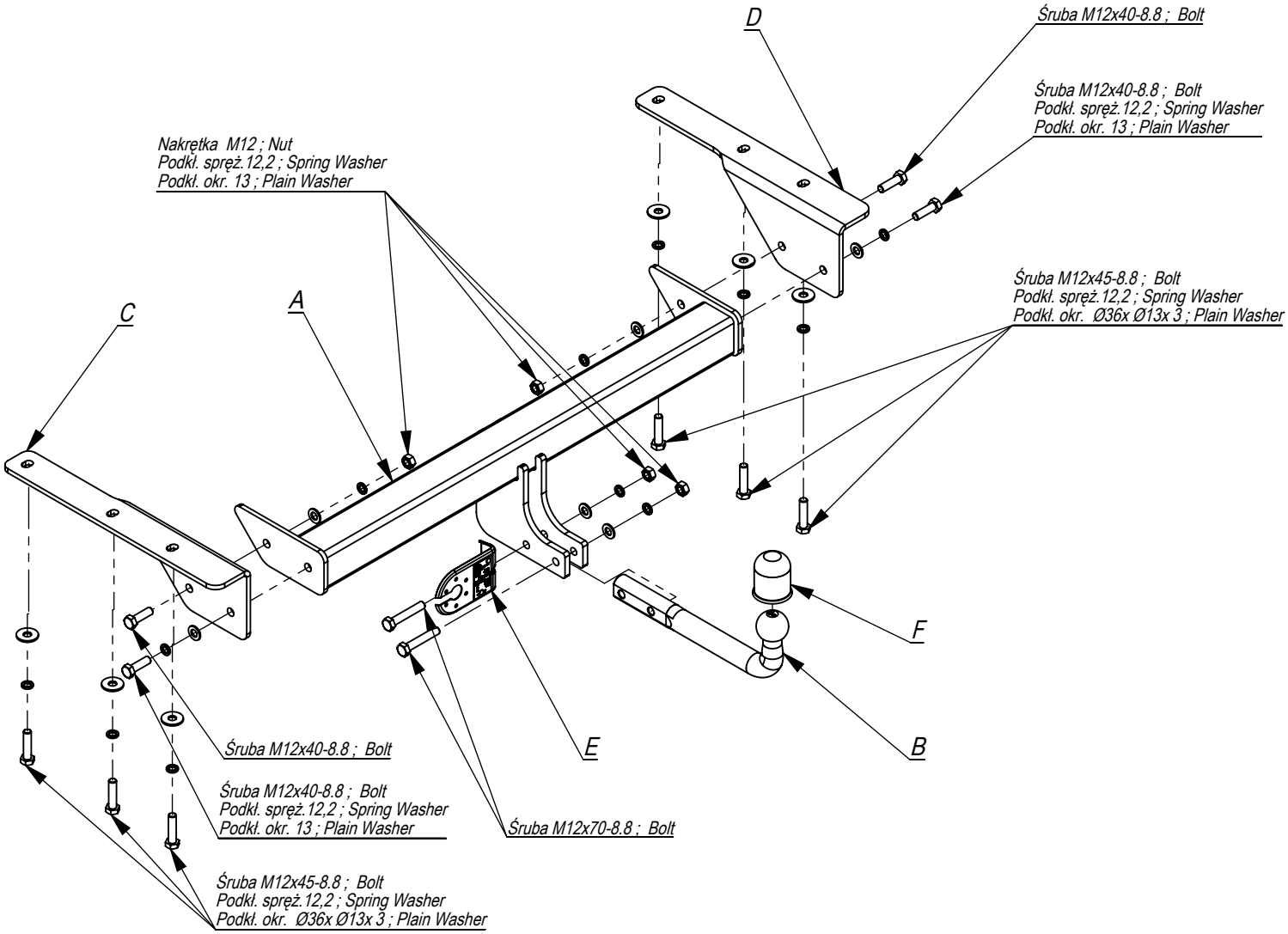

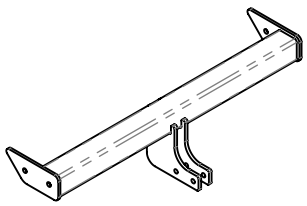	A	x1
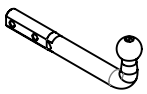	B	x1
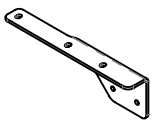	C	x1
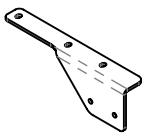	D	x1
	E	x1
	F	x1

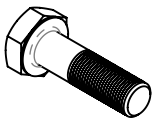	M12x70	2
	M12x45	6
	M12x40	4
	M12	4
	Ø36xØ13x3	6
	13	6
	12,2	12

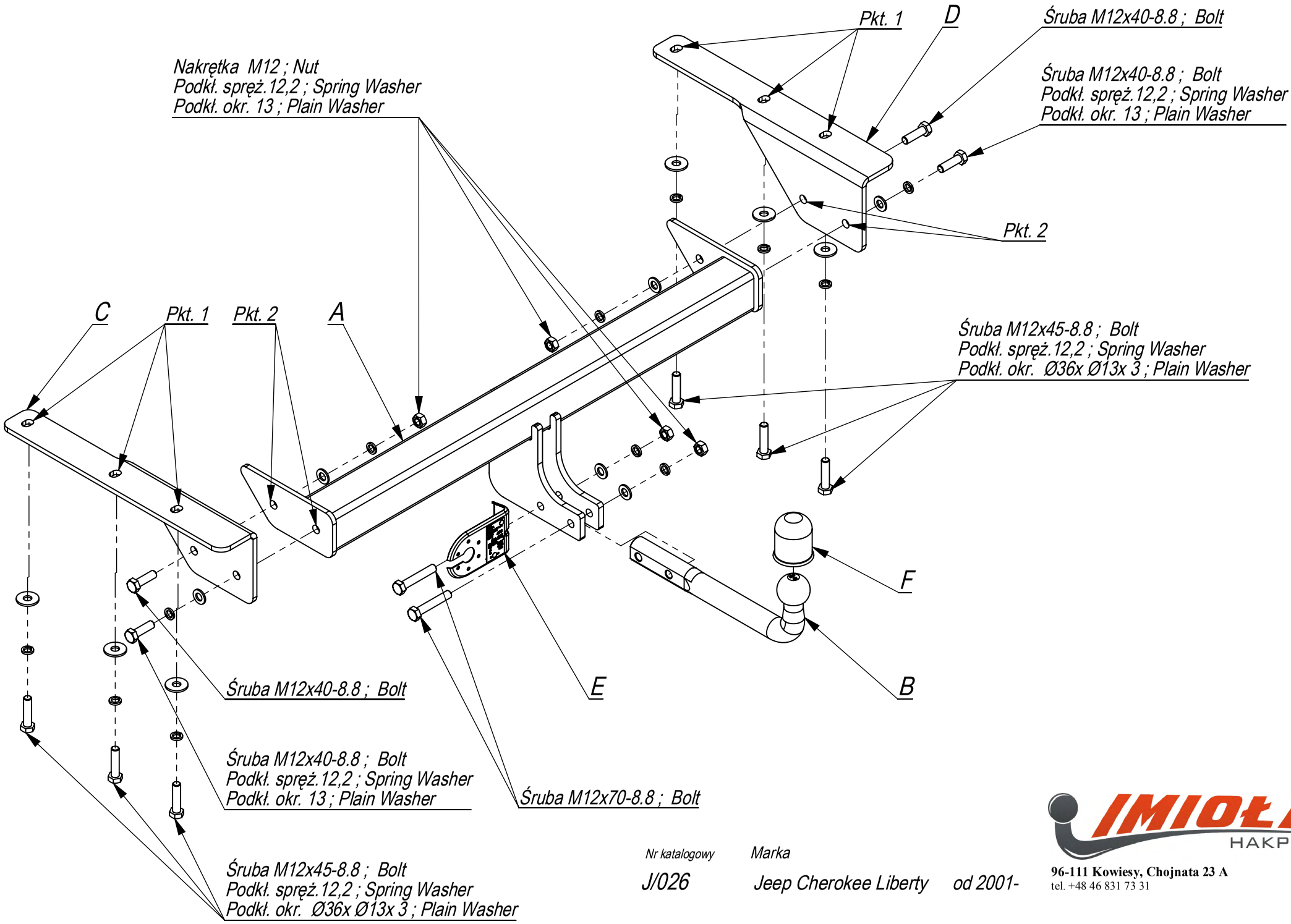

Nr katalogowy	Marka		
J/026	Jeep Cherokee Liberty	od 2001-	

IMIOŁA HAKPOL
96-111 Kowiesy, Chojnata 23 A
tel. +48 46 831 73 31

- Od lewej podłużnicy odkręcić ucho holownicze (nie będzie już wykorzystane).
- Do lewej i prawej podłużnicy przykręcić, w technologiczne otwory, elementy haka C i D śrubami M12x45 8.8 (pkt 1 i 2).
- Do elementów haka B przykręcić belkę haka A śrubami M12x40 8.8 (pkt 3 i 4).
- Przykręcić kulę i blachę gniazda elektrycznego śrubami M12x70 8.8.
- Dokręcić wszystkie śruby z momentem według tabeli.
- Podłączyć instalację elektryczną.

- Unscrew the towing eye from the left metal clamp (it will not be used any more).
- Screw the elements C and D, in the technological holes, to the left and right metal clamp with bolts M12x45 8.8(point 1 and 2).
- Screw the main bar A to the elements B with bolts M12x40 8.8 (point 3 and 4).
- Fix the ball and electric plate with bolts M12x70 8.8.
- Tighten all the bolts according to the torque setting- see the table.
- Connect the electric wires.

- Dévisser l'anneau d'attelage du longeron gauche (il ne sera plus utilisé).
- Visser aux longerons, gauche et droit, dans les trous technologiques, les éléments de crochet C et D avec les boulons M12x45 8.8 (pts 1 et 2).
- Visser la barre de crochet A aux éléments de crochet B avec les boulons M12x40 8.8 (pts 3 et 4).
- Visser la boule et la tôle de la prise électrique avec les boulons M12x70 8.8.
- Serrer tous les boulons avec un couple de serrage selon tableau.
- Brancher l'installation électrique.

- Von dem linken Längsträger, die Abschleppöse abschrauben (wird nicht wieder gebraucht).
- An den linken und rechten Längsträger in die vom Werk aus vorhandenen Önungen die Tragteile C und D mit den Schrauben M12x45 (Punkt 1,2) anschrauben.
- An die Tragteile B den Querbalken A mit den Schrauben M12x40 8.8 (Punkt 3,4) anschrauben.
- Die Kugel und die Steckdosenhalterung mit den Schrauben M12x70 8.8 anschrauben.
- Alle Schrauben mit dem in der Tabelle angegebenem Drehmoment festziehen.
- Die Elektroinstallation anschließen.

- Desenrosque la barra de impacto (ya no es necesario).
- Fijar los elementos C y D a los largueros con tornillos M12x45 8.8 (punto 1,2).
- Apretar una barra el ganchode remolque A con los tornillos M12x40 8.8 (punto 3,4)
- Apretar todos los tornillos con el par según la tabla anterior.
- Apretar la bola y la placa de la toma eléctrica.
- Conectar la instalación eléctrica.

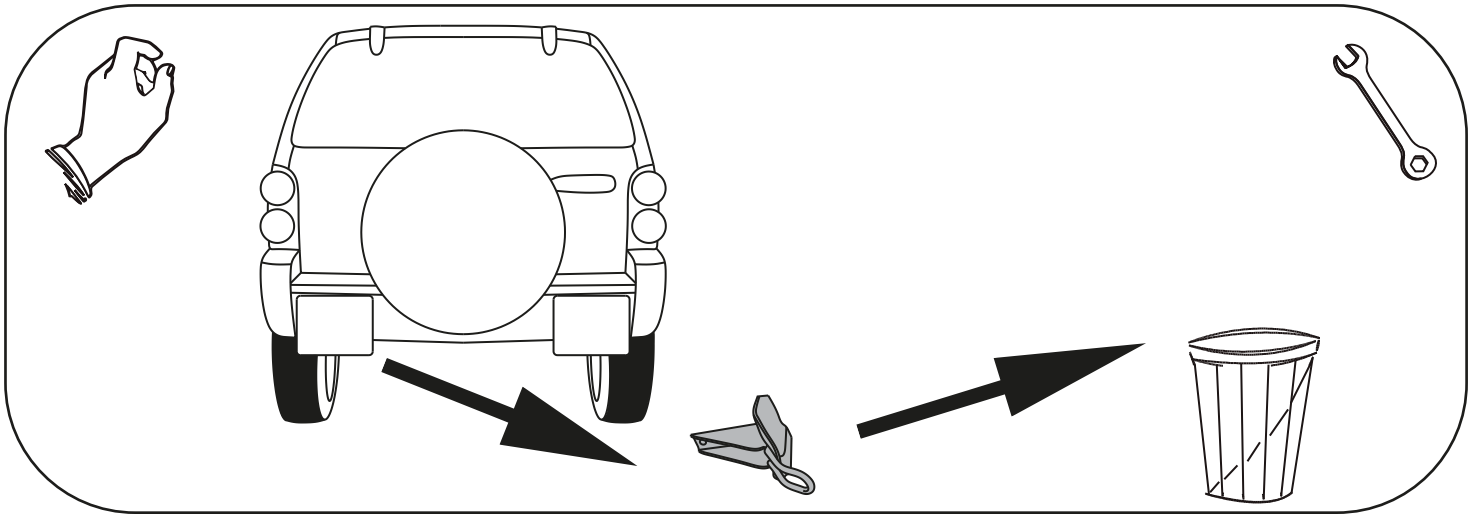

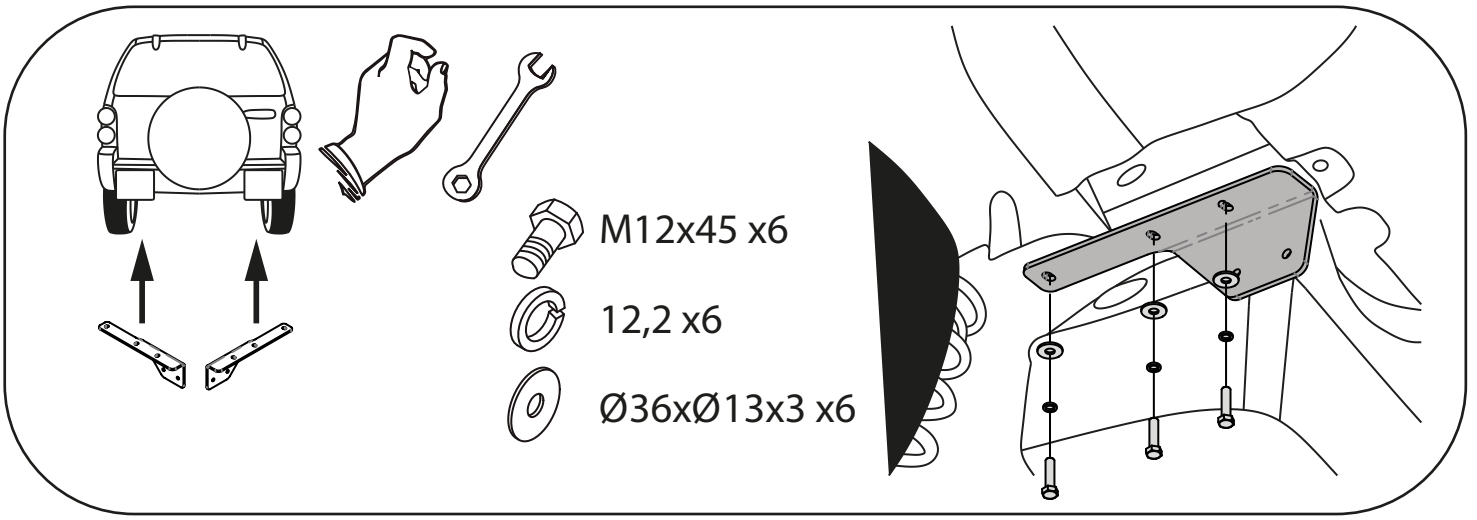
M12x45 x6
12,2 x6
Ø36xØ13x3 x6

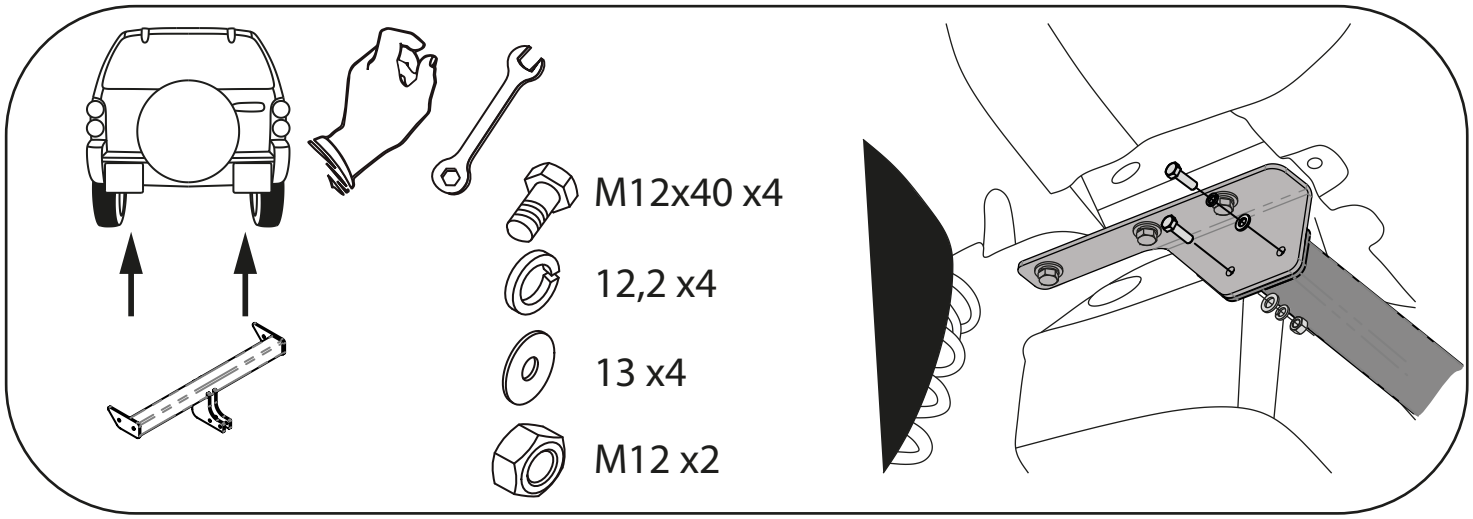
M12x40 x4
12,2 x4
13 x4
M12 x2

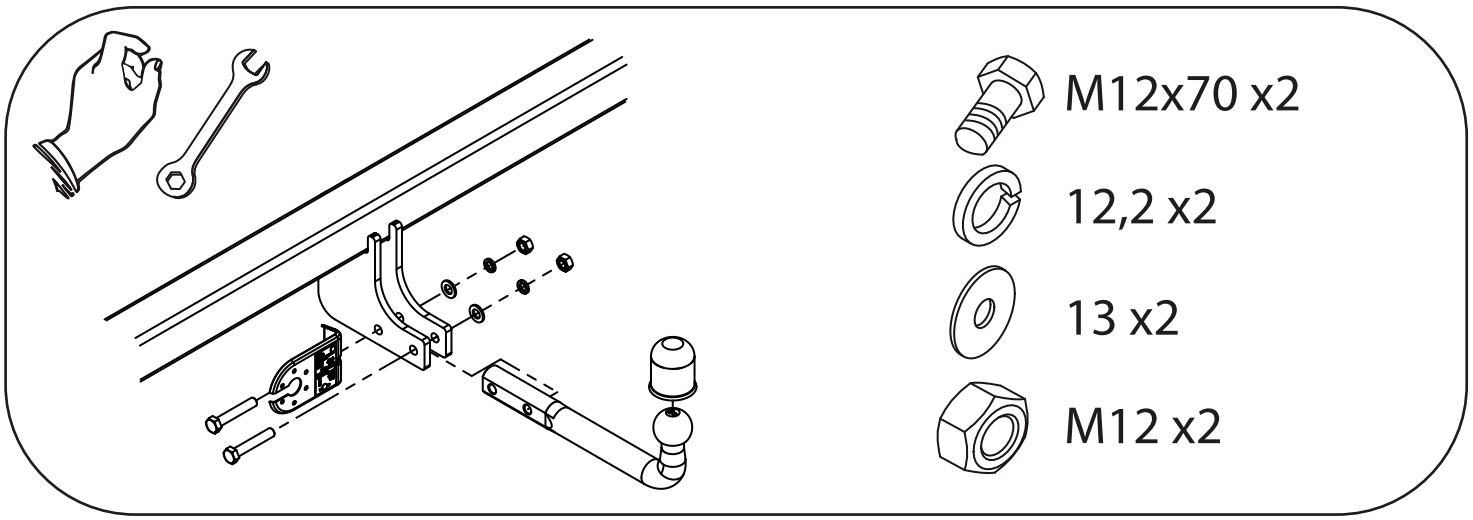
M12x70 x2
12,2 x2
13 x2
M12 x2