IMIOLA
HAKPOL

HONDA CRV

01/2007 - 09/2012

Cat. No. **H/015**

e20 e20*94/20*1001*00

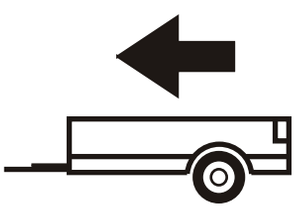

2000kg

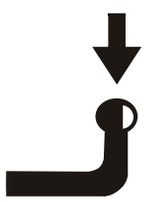

100kg

D =10,43kN

D (kN) =



MAX kg x MAX kg

x 0,00981



MAX kg + MAX kg

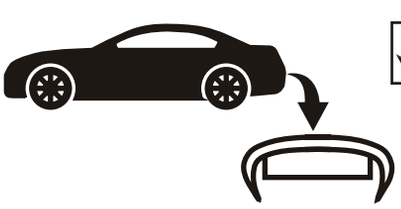



IMIOLA HAK-POL

96-111 KOWIESY, CHOJNATA 23A, POLAND

Tel. + 48 46 831 73 31, fax +48 831 74 29

e-mail: office@imiola.pl, www.imiola.pl

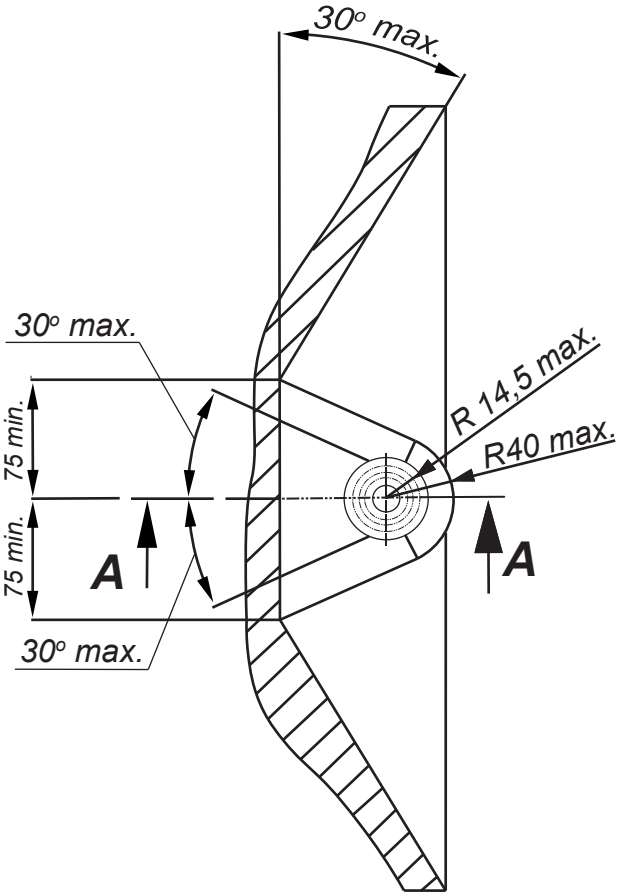

PRZEKRÓJ A-A

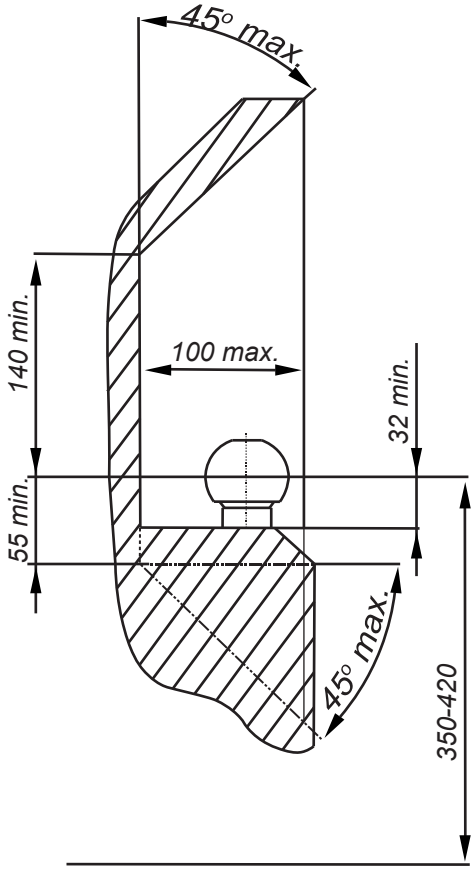

PL *Należy zagwarantować przestrzeń swobodną według załącznika VII, rysunek 25a/b Regulaminu EKG ONZ 55.01 przy dopuszczalnym ciężarze całkowitym pojazdu.*

GB *The clearance specified in appendix VII, diagram 25a/b of Regulation No. 55.01 UN EU must be guaranteed at laden weight of the vehicle.*

F *L'espace libre doit etre garanti conformement a l'annexe VII, illustration de la reglements 55.01 CE pour un poids total en charge autorise du vehicule.*

D *Der Freiraum nach Anhang VII, Abbildung 25a/b der Vorschriften 55.01 EG ist zu gew 25a/b ahrleistenbei zulassigem Gesamtgewichtdes Fahrzeuges.*

Moment skręcający dla śrub i nakrętek (8.8) Torgue settings for nuts and bolts (8.8)	
M8	25Nm
M10	55Nm
M12	85Nm
M14	135Nm
M16	195Nm

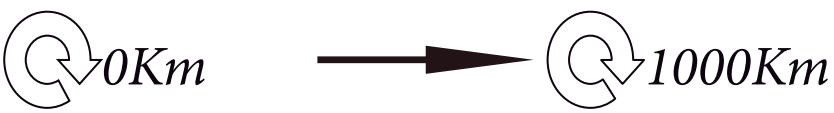

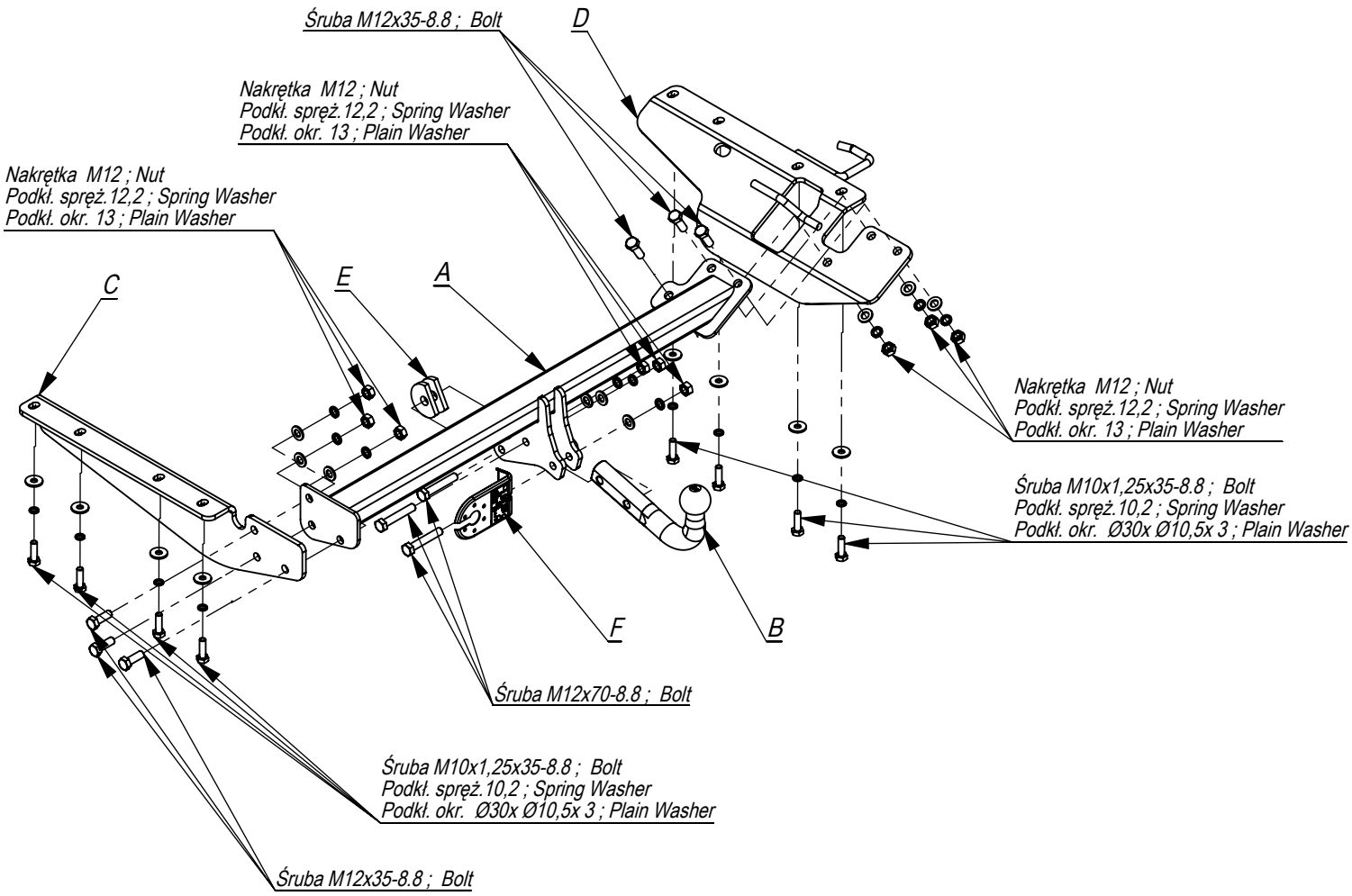

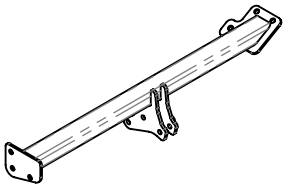	A	x1
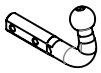	B	x1
	C	x1
	D	x1
	E	x2
	F	x1

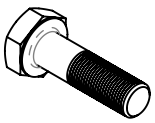	M12x70	3
	M12x35	6
	M10x1,25x35	8
	M12	9
	Ø30xØ10,5x3	8
	13	9
	12,2	9
	10,2	8

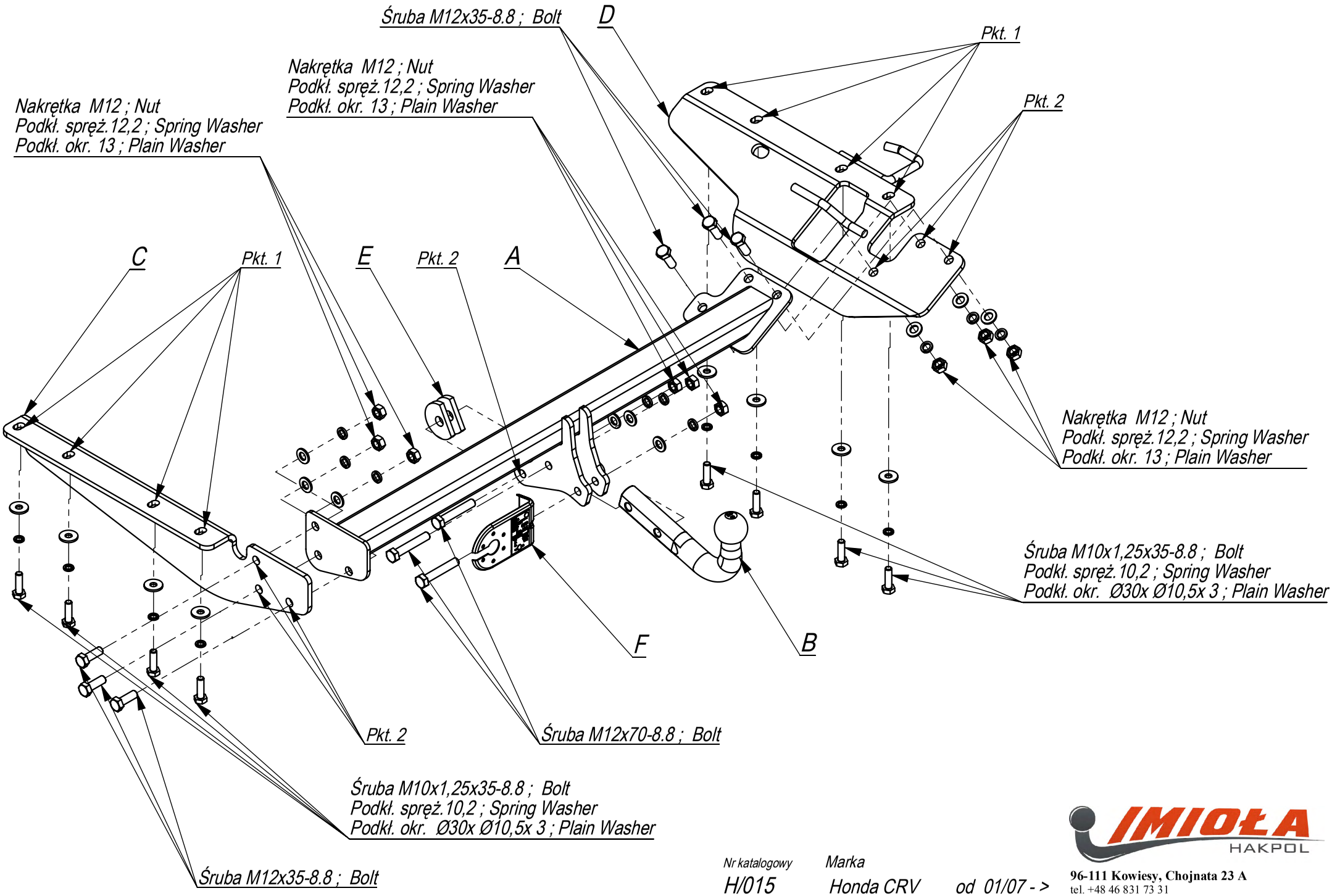

Nr katalogowy H/015

Marka Honda CRV od 01/07 - >

IMIOŁA HAKPOL
96-111 Kowiesy, Chojnata 23 A
tel. +48 46 831 73 31

- Zdemontować zderzak.
- Opuścić tłumik z tylnych zawiesi.
- Gumowe zawiesia tłumika umocować na elemencie D.
- Element D przykręcić lekko do prawej podłużnicy śrubami M10x1,25x40 8.8 (pkt 1) stosując podkładki.
- Element C przykręcić lekko do lewej podłużnicy śrubami M10x1,25x40 8.8 (pkt 1) stosując podkładki.
- Belkę haka A przykręcić do elementów C i D śrubami M12x35 8.8 (pkt 2) oraz śrubą M12x70 8.8 do ucha holowniczego stosując podkładki E.
- Dokręcić wszystkie śruby z momentem wg tabeli.
- Wykonać wycięcie w zderzaku 50x10 w jego dolnej części.
- Przykręcić zderzak.
- Przykręcić kulę i blachę gniazda elektrycznego.
- Podłączyć instalację elektryczną.

- Disassemble the bumper.
- Lower the damper from rear hangers.
- Assemble the rubber hangers of the damper on the element D.
- Screw slightly the element D to the right metal clamp with bolts M10x1,25x40 8.8 (point 1) using washers.
- Screw slightly the element C to the left metal clamp with bolts M10x1,25x40 8.8 (point 1) using washers.
- Screw the main bar A to the elements C and D with bolts M12x35 8.8 (point 2) and to the towing eye with bolt M12x70 8.8 using washers E.
- Tighten all the bolts according to the torque setting- see the table.
- Cut out the fragment 50x10 in the lower part of the bumper.
- Assemble the bumper.
- Fix the ball and electric plate.
- Connect the electric wires.

- Déposer le pare-chocs.
- Descendre le silencieux des pattes arrière.
- Les pattes de silencieux en caoutchouc xer sur l'élément D.
- Serrer legèrement l'élément D au longeron droit avec les boulons M10x1,25x35 8.8 (point 1) en outilisant les rondelles.
- Serrer legèrement l'élément C au longeron gauche avec les boulons M10x1,25x35 8.8 (point 1) en outilisant les rondelles.
- Serrer la traverse de crochet A aux éléments C et D avec les boulons M12x35 8.8 (point 2) et boulon M12x70 8.8 à l'oreille d'attelage en outilisant les rondelles E.
- Serrer tous les boulons avec un couple de serrage selon tableau.
- Entreouvrir le pare-chocs en partie basse de 50x10.
- Fixer un pare-chocs.
- Visser la boule et tôle de la prise électrique.
- Raccorder le circuit électrique.

- Die Stoßstange demontieren.
- Den Ausputopf aus den hinteren Aufhängungen absenken.
- Die Gummiaufhängungen des Ausputopfs auf dem Tragteil D befestigen.
- Das Tragteil D an den rechten Längsträger mit den Schrauben M10x1,25x40 (Punkt 1), mit den Unterlegscheiben locker anschrauben.
- Das Tragteil C an den linken Längsträger mit den Schrauben M10x1,25x40 8.8 (Punkt 1) mit den Unterlegscheiben locker anschrauben.
- Den Querbalken A an die Tragteile C und D mit den Schrauben M12x35 8.8 (Punkt 2) und der Schraube M12x70 8.8 an die Abschleppöse mit den Unterlegscheiben E anschrauben.
- Alle Schrauben mit dem in der Tabelle angegebenem Drehmoment festziehen.
- Einen Ausschnitt in der Stoßstange 50x10, in ihrem unteren Teil ausführen.
- Die Stoßstange anschrauben.
- Die Kugel mit den Schrauben anschrauben.
- Die Elektroinstallation anschließen.

- Desmontar el parachoques.
- Baje el silenciador de las eslingas traseras.
- Coloque las eslingas de goma del silenciador en el elemento D.
- Fijar el elemento D ligeramente al miembro longitudinal izquierdo con tornillos M10x1, 25x40, 8.8 (punto 1) usando arandelas.
- Fijar el elemento C ligeramente al miembro longitudinal izquierdo con tornillos M10x1, 25x40, 8.8 (punto 1) usando arandelas.
- Apretar suavemente la barra del gancho A a los elementos C y D con tornillos M12x35 8.8 (punto 2) y pernos M12x70 8.8 al orificio de remolque usando arandelas E.
- Apretar todos los tornillos con el par según la tabla anterior.
- Haga el recorte en la parte inferior del parachoques con dimensiones 50x10.
- Apretar el parachoques.
- Apretar la bola y la placa de la toma eléctrica.
- Conectar la instalación eléctrica.

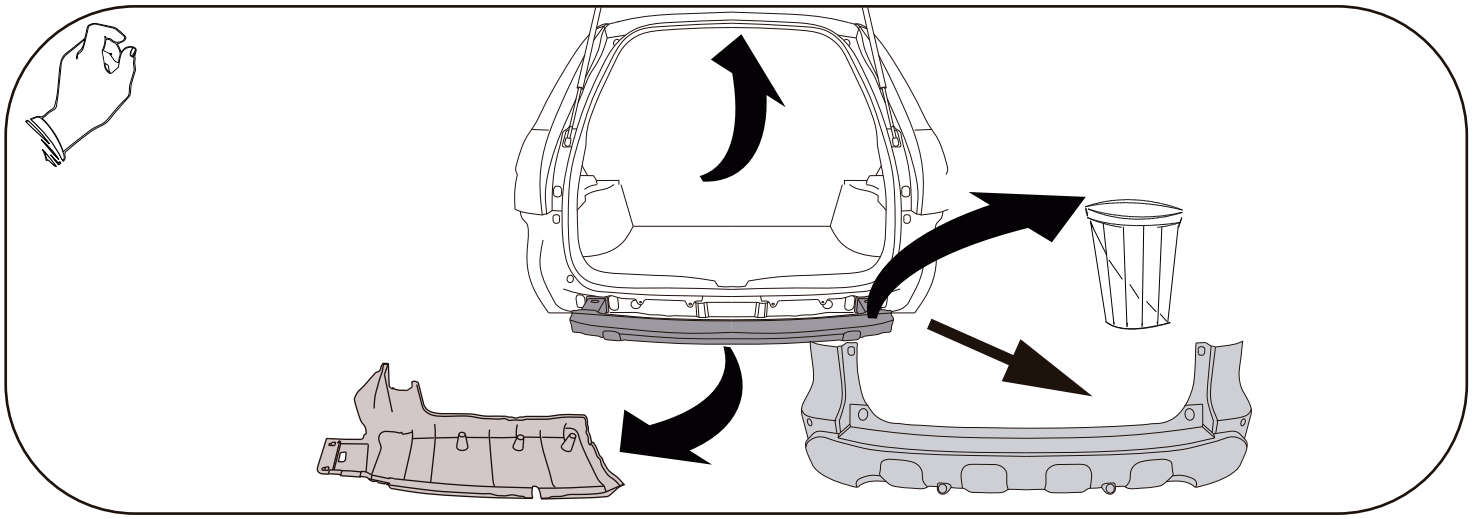

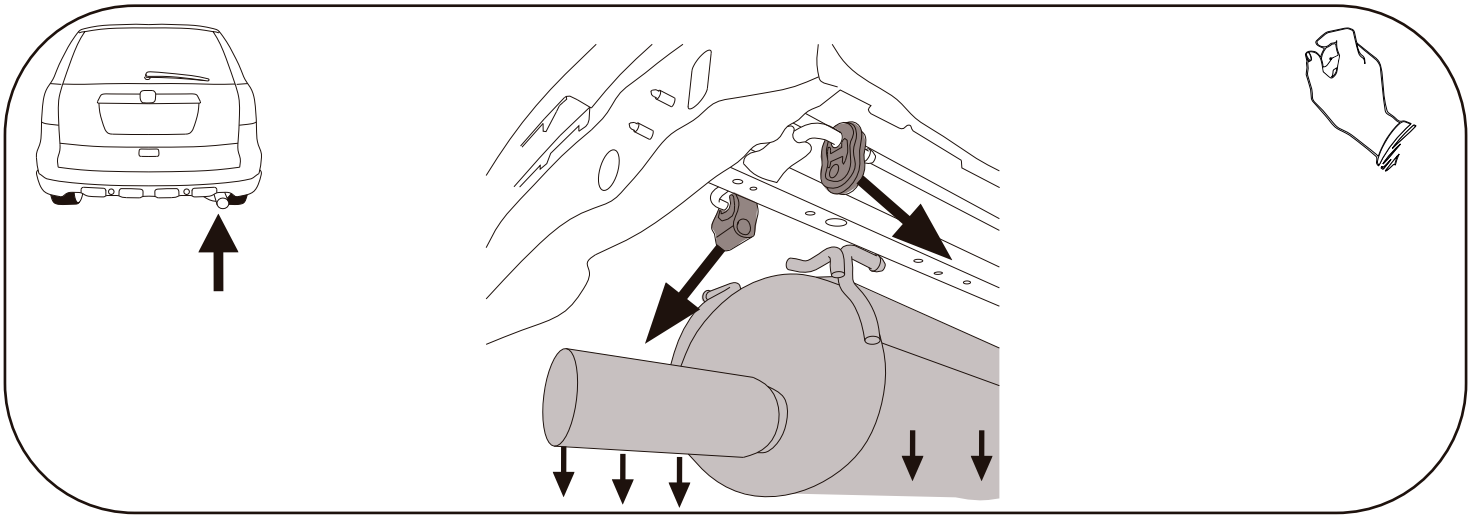

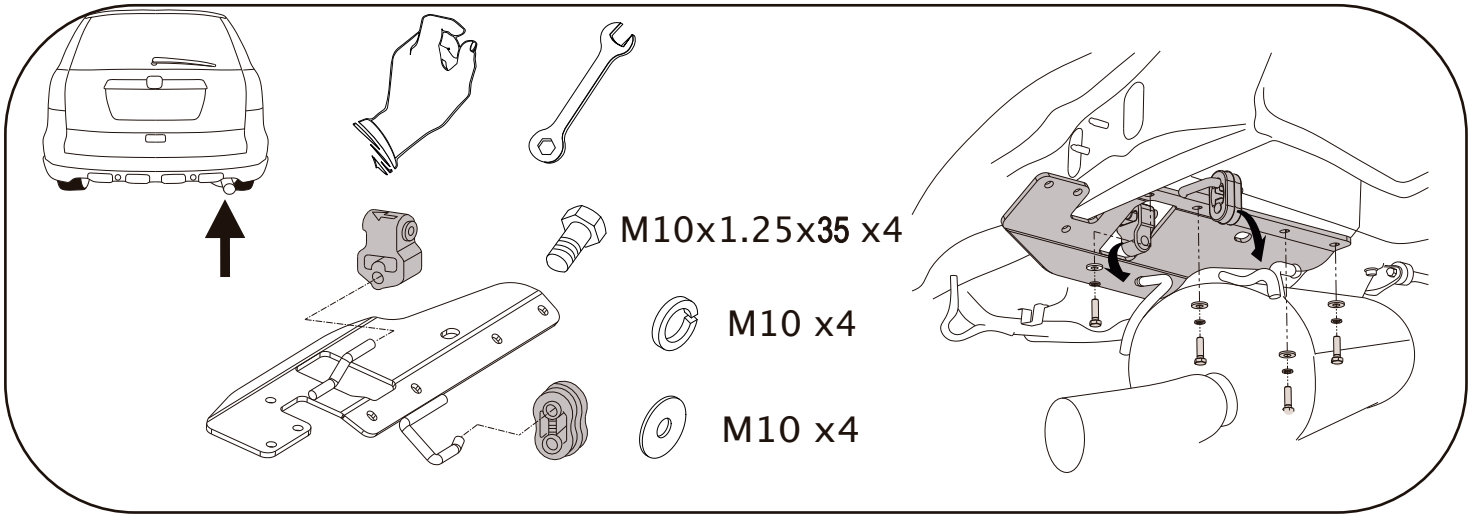
M10x1.25x35 x4
M10 x4
M10 x4

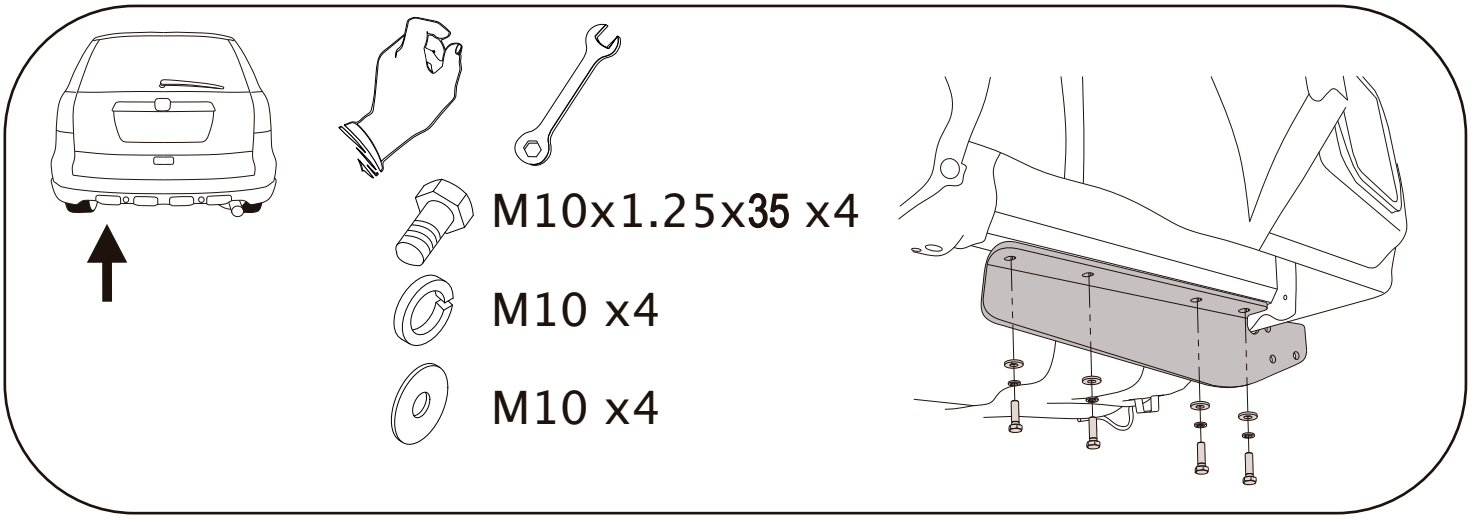
M10x1.25x35 x4
M10 x4
M10 x4

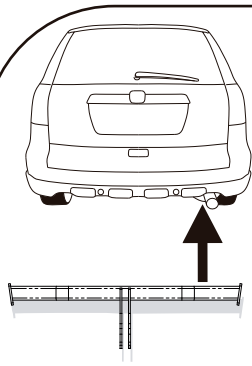

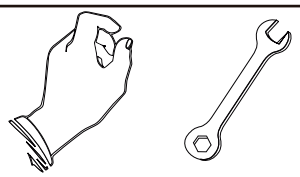

M12x35 x3

M12 x3

M12 x3

M12 x3

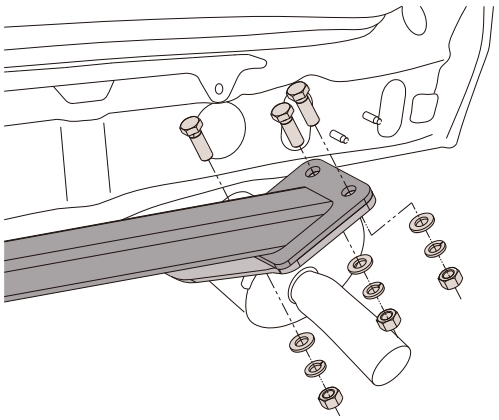

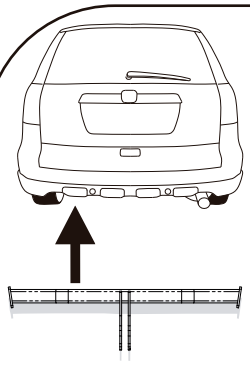

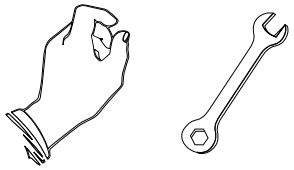

M12x35 x3

M12x3

M12 x3

M12 x3

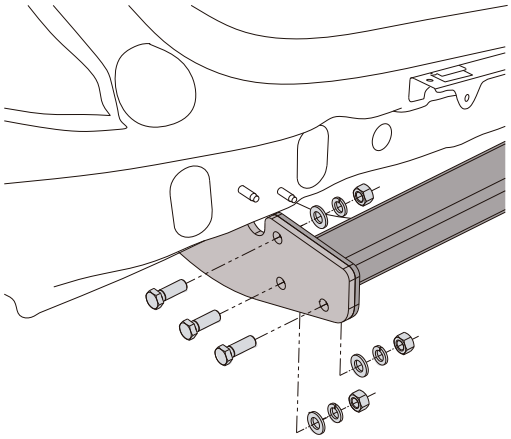

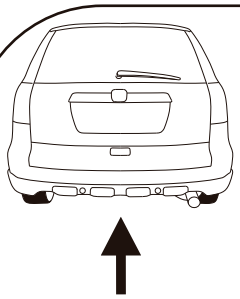

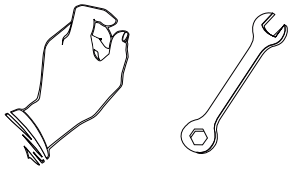

M12x70 x1

M12 x1

M12 x1

M12 x1

2x



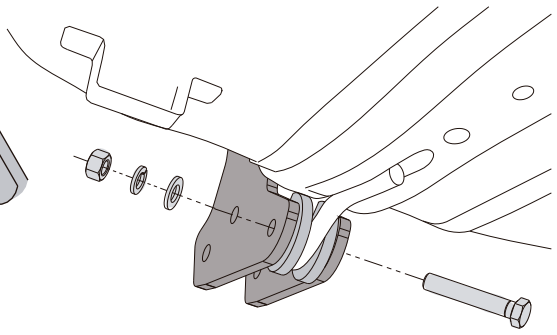



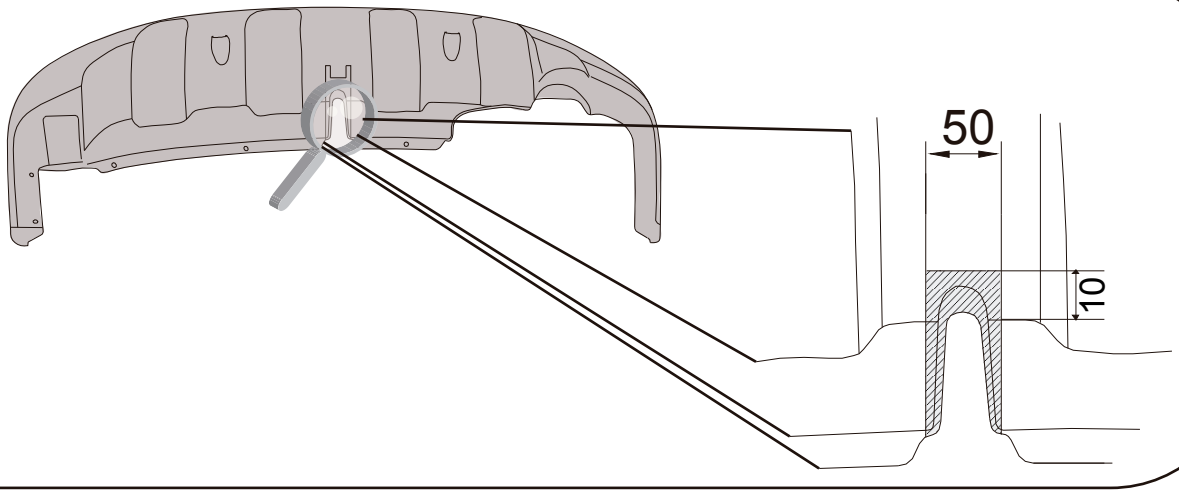

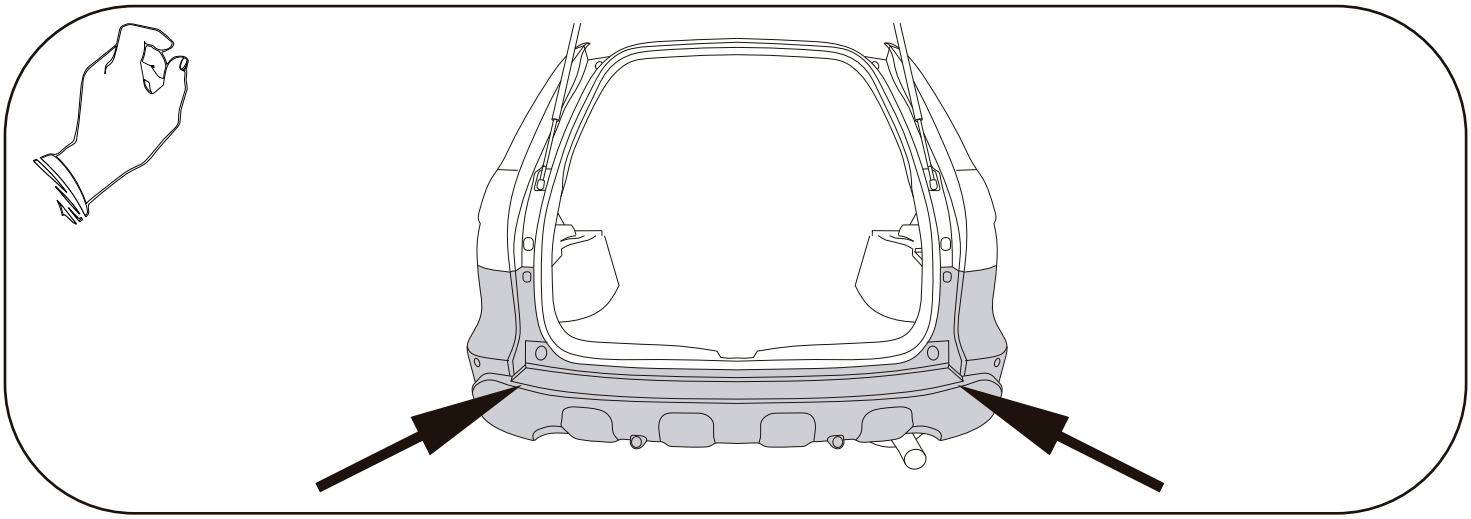

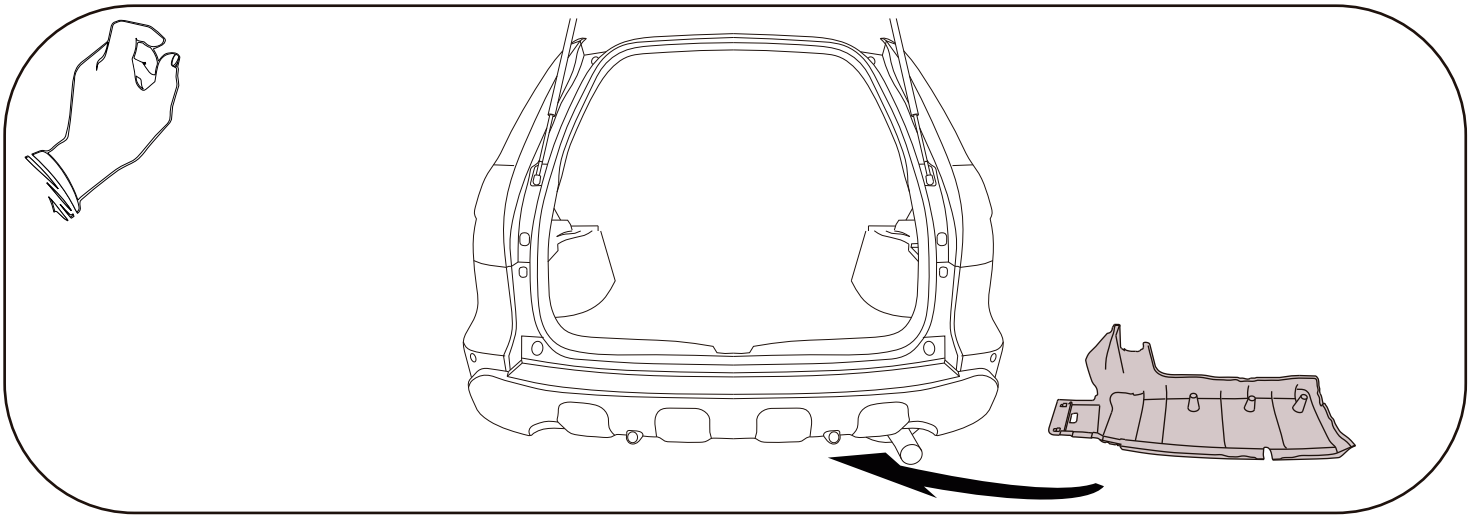

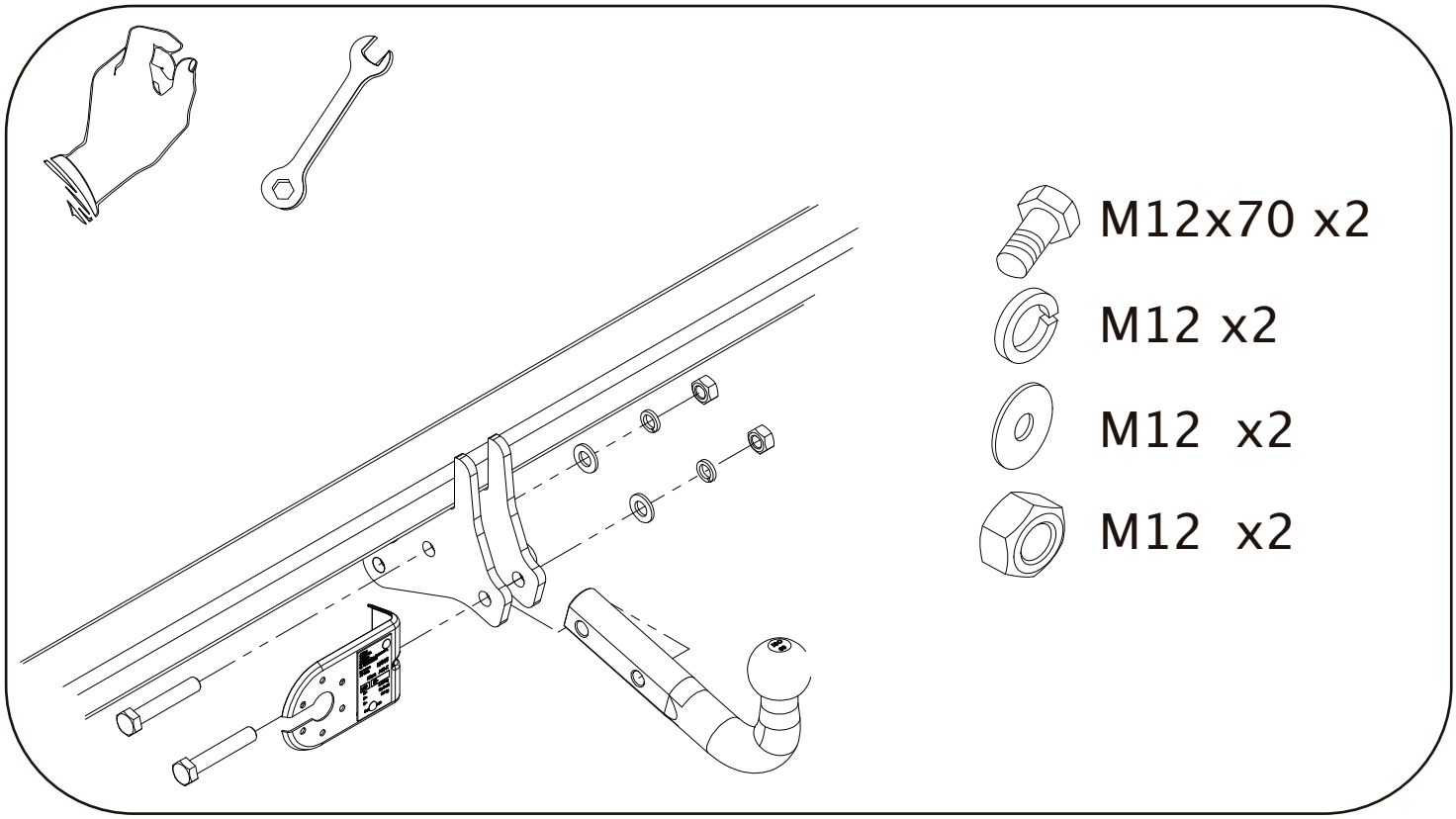
M12x70 x2
M12 x2
M12 x2
M12 x2