IMIOLA
HAKPOL



10/2005 - 06/2013

FIAT GRANDE PUNTO

Cat. No. **F/029**

E20 E20 55R-01

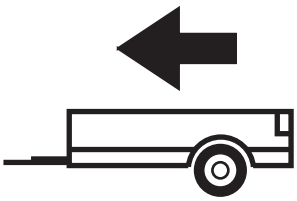

1300kg

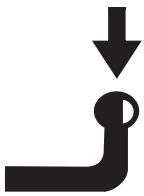

60kg

D = 7,03kN

D (kN) =



MAX kg x MAX kg

x 0,00981



MAX kg + MAX kg

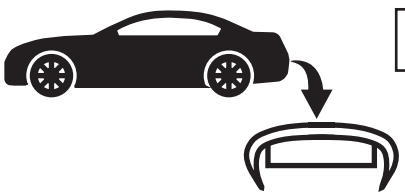



IMIOLA HAK-POL

96-111 KOWIESY, CHOJNATA 23A, POLAND

Tel. + 48 46 831 73 31, fax +48 831 74 29

e-mail: office@imiola.pl, www.imiola.pl

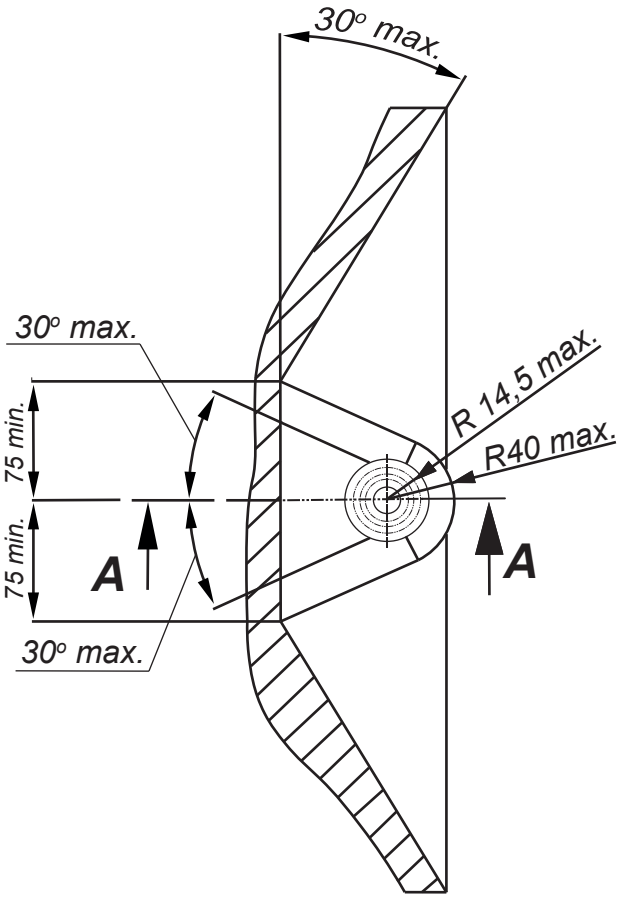

PRZEKRÓJ A-A

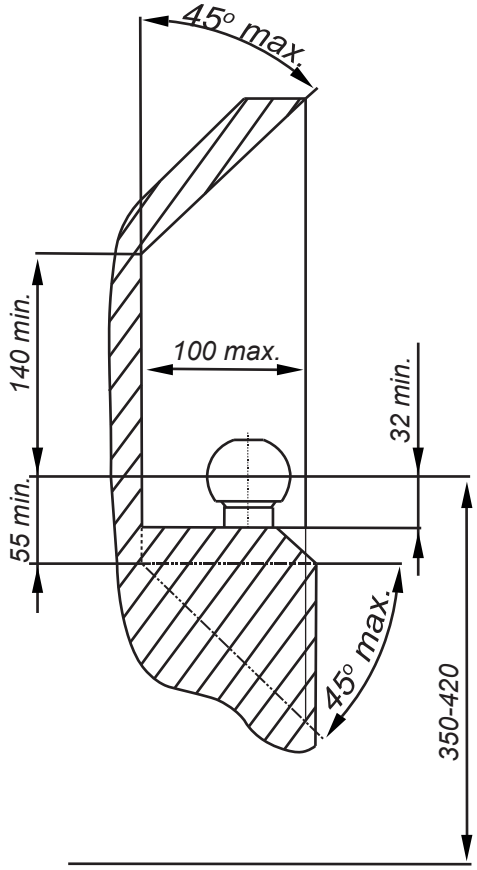

PL *Należy zagwarantować przestrzeń swobodną według załącznika VII, rysunek 25a/b Regulaminu EKG ONZ 55.01 przy dopuszczalnym ciężarze całkowitym pojazdu.*

GB *The clearance specified in appendix VII, diagram 25a/b of Regulation No. 55.01 UN EU must be guaranteed at laden weight of the vehicle.*

F *L'espace libre doit etre garanti conformement a l'annexe VII, illustration de la reglements 55.01 CE pour un poids total en charge autorise du vehicule.*

D *Der Freiraum nach Anhang VII, Abbildung 25a/b der Vorschriften 55.01 EG ist zu gew 25a/b ahrleistenbei zulassigem Gesamtgewichtdes Fahrzeuges.*

Moment skręcający dla śrub i nakrętek (8.8) Torgue settings for nuts and bolts (8.8)	
M8	25Nm
M10	55Nm
M12	85Nm
M14	135Nm
M16	195Nm

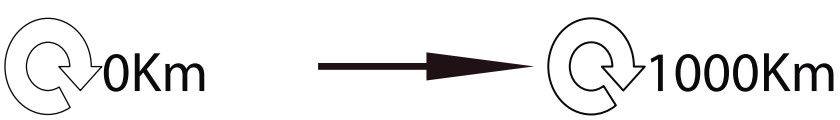

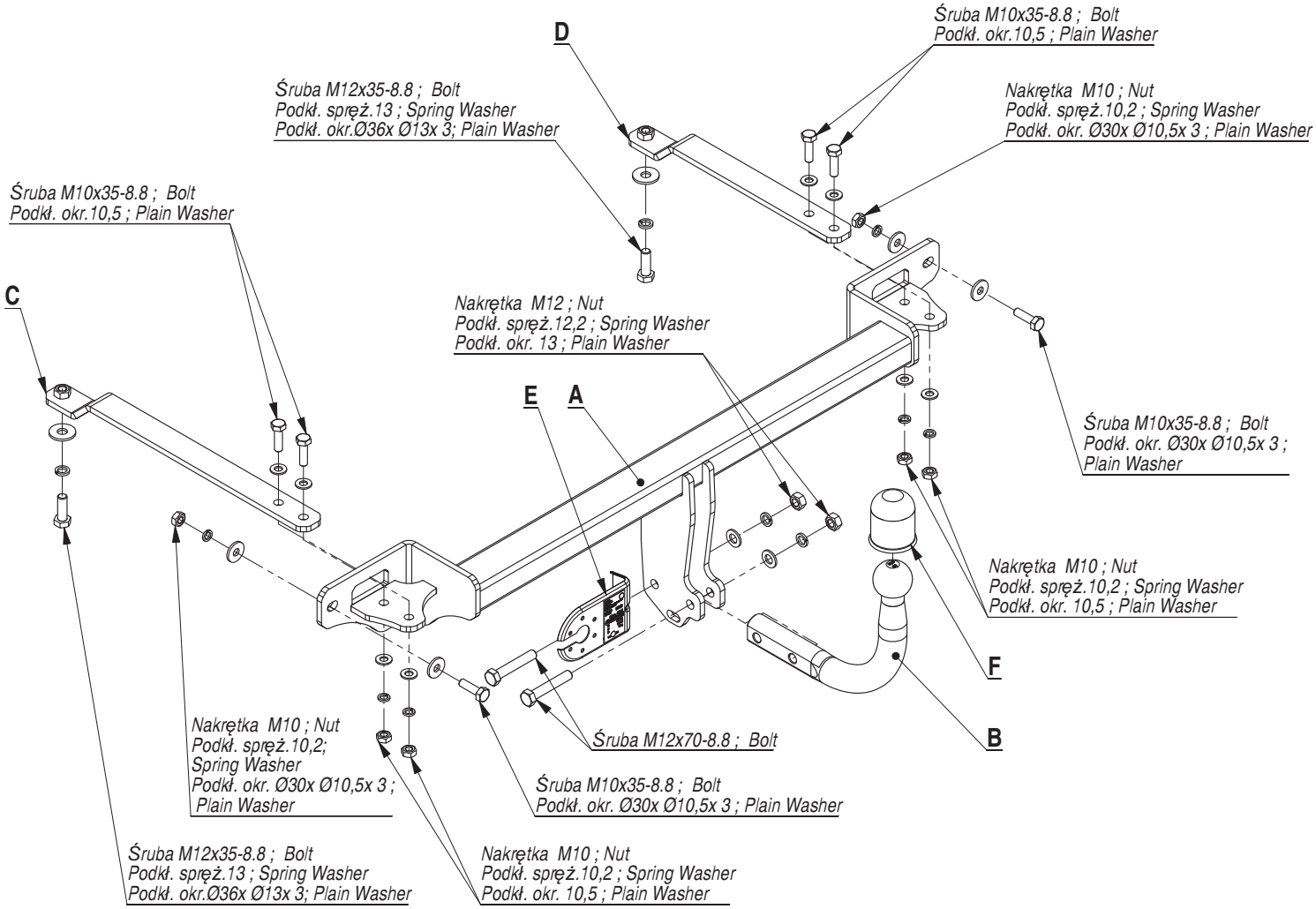

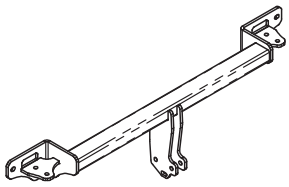	A
	x1
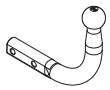	B
	x1
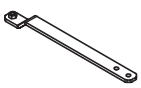	C
	x1
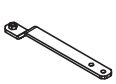	D
	x1
	E
	x1
	F
	x1

	M12 x 70	2
	M12 x 35	2
	M10 x 35	6
	M 12	2
	M 10	6
	Ø36xØ13x3	2
	Ø30xØ10,5x3	4
	13	4
	10,5	8
	12,2	4
	10,2	8

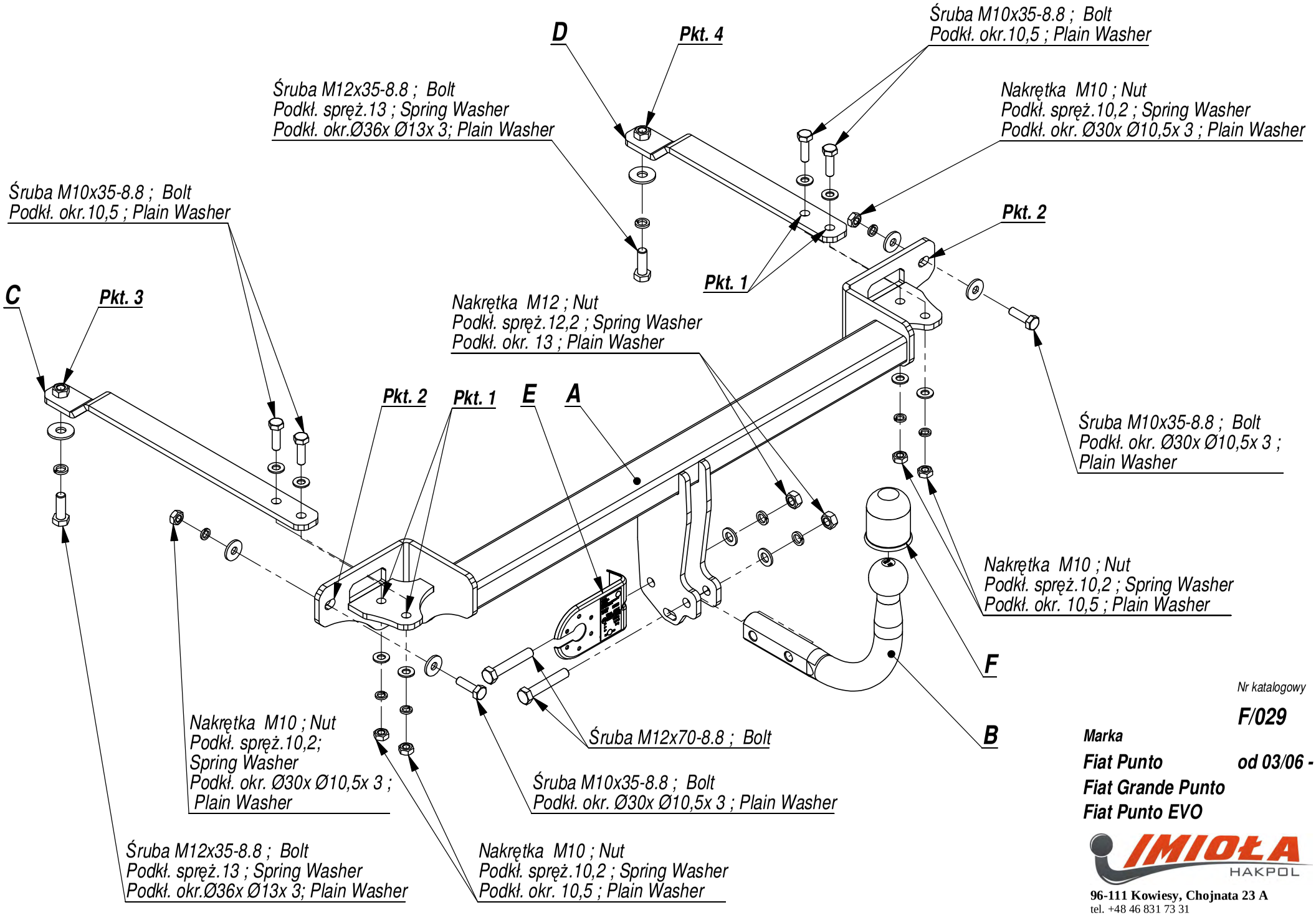

Nr katalogowy

F/029

Marka

Fiat Punto **od 03/06 - >**

Fiat Grande Punto

Fiat Punto EVO

IMIOŁA HAKPOL
96-111 Kowiesy, Chojnata 23 A
tel. +48 46 831 73 31

- Odkręcić zderzak.
- Odkręcić metalowe wzmocnienie - nie będzie już montowane.
- Do podłużnic wsunąć i przykręcić elementy E i F śrubami M10x40 (pkt 1) z elementami C i D. Belkę haka A przykręcić do tylnego pasa śrubami M10x40 8.8 (pkt 1 i 2)
- Wykonać wycięcie w dolnej części zderzaka na uchwyty kuli.
- Przykręcić zderzak.
- Przykręcić kulę i blachę gniazda elektrycznego.
- Dokręcić wszystkie śruby z momentem wg tabeli.
- Podłączyć instalację elektryczną.

- Unscrew the bumper.
- Unscrew the metal reinforcement – it will not be used any more.
- Insert the elements E and F in the frame side members and screw with element C and D (point 1)
- Screw the main bar A to the rear belt with bolts M10x40 8.8 (point 2 and 3)
- Cut out the fragment in the lower part of the bumper for towball handles.
- Screw the bumper.
- Fix the ball and electric plate.
- Tighten all the bolts according to the torque setting- see the table.
- Connect the electric wires.

- Serrer le pare-chocs.
- Descendre le silencieux de la patte arrière.
- Dévisser le renfort en acier – il ne sera plus utilisé.Serrer legèrement la traverse d'attache A à la partie arrière (point 3), présenter les éléments de crochet C et D au châssis et serrer par les boulons M10x40 8.8 (point 1 et2) en outilisant les languettes E et F. Accrocher le silencieux.
- Serrer le pare-chocs après la découpe de sa tranche selon le croquis joint.
- Visser la boule et tôle de la prise électrique.
- Serrer tous les boulons avec un couple de serrage selon tableau.
- Raccorder le circuit électrique.

- Die Stoßstange abschrauben.
- Den Ausputopf von der hinteren Aufhängung entfernen.
- Die Metallverstärkung abschrauben- wird nicht wieder montiert.
- Den Querbalken A an den hinteren Karosseriestreifen (Punkt 3) locker anschrauben. Die Tragteile C und D an den Fahrgestell anlegen und mit den Schrauben M10x40 8.8 (Punkt 1,2) mit der Anwendung von den Einlagen mit den Muttern E und F verschrauben. Den Ausputopf einbauen.
- Die Stoßtange nach dem Ausschneiden eines ihres Teiles nach der beigefügten Zeichnung anschrauben.
- Die Kugel und die Steckdosenhalterung anschrauben.
- Alle Schrauben mit dem in der Tabelle angegebenem Drehmoment festziehen.
- Die Elektroinstallation anschließen.

- Desenroscar el parachoques.
- Desenroscar el realzar del parachoques (ya no se utilizará)
- Insertar los elementos C y D con elementos E y F al chasis y apretar ligeramente con tornillos M10x40 8.8 (punto 1)
- Apretar una barra el ganchode remolque A con los tornillos M12x35 8.8 (punto 2 y 3).
- Hacer un corte en la parte inferior del parachoques
- Apretar todos los tornillos con el par según la tabla anterior.
- Apretar el parachoques.
- Apretar la bola y la placa de la toma de corriente.
- Conectar la instalación eléctrica.

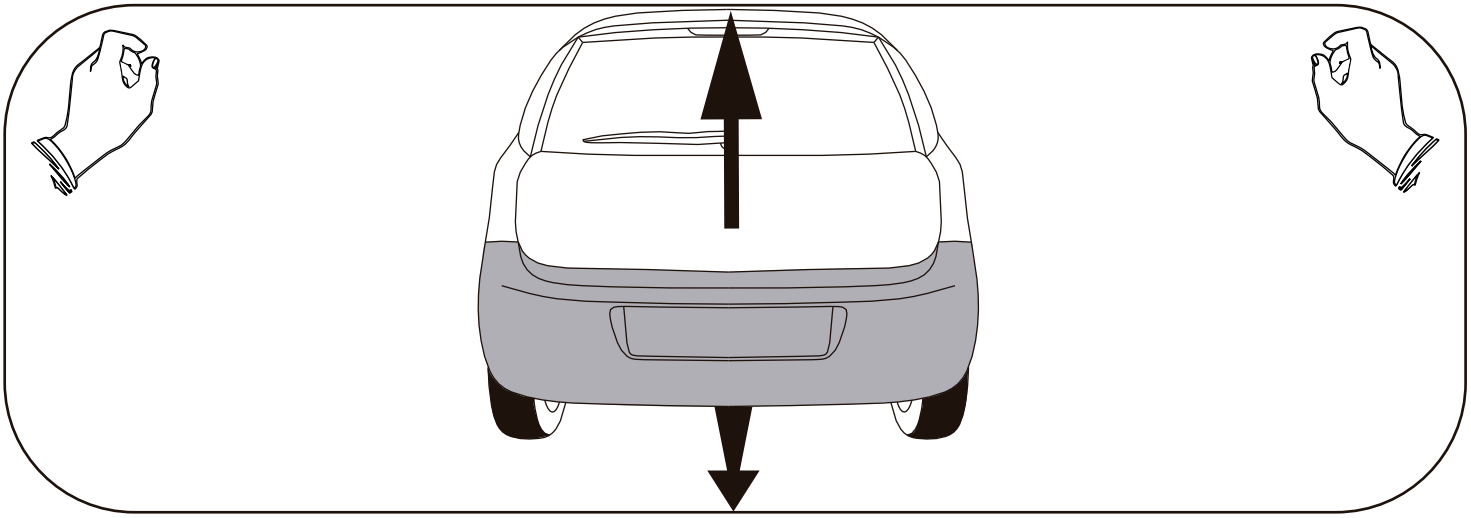

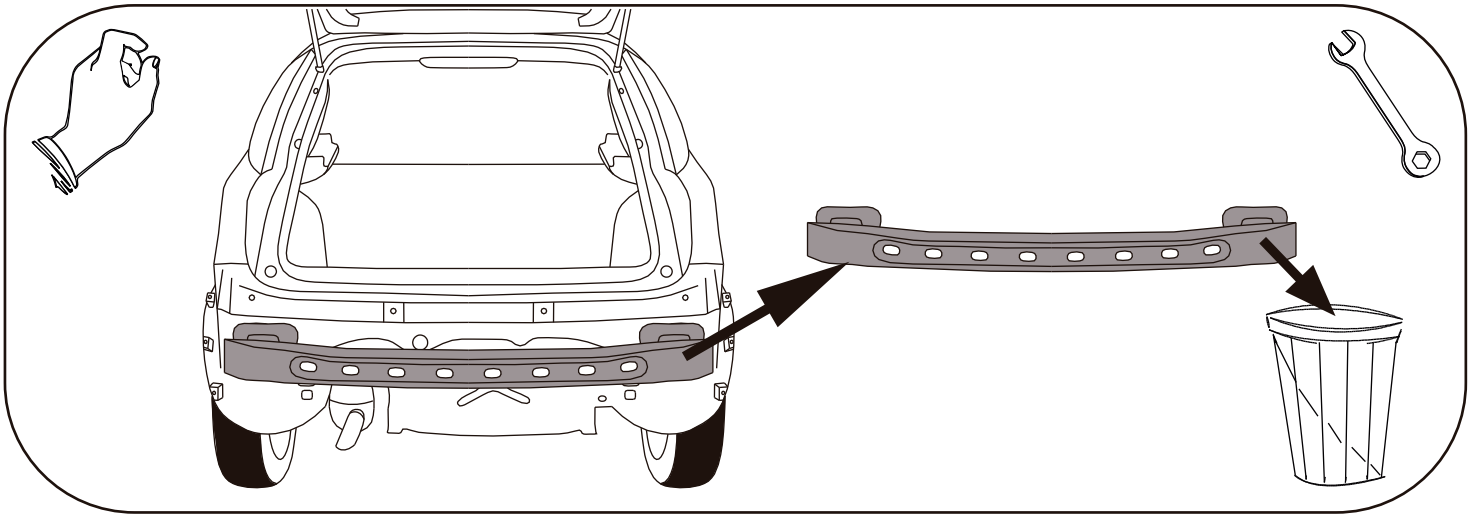

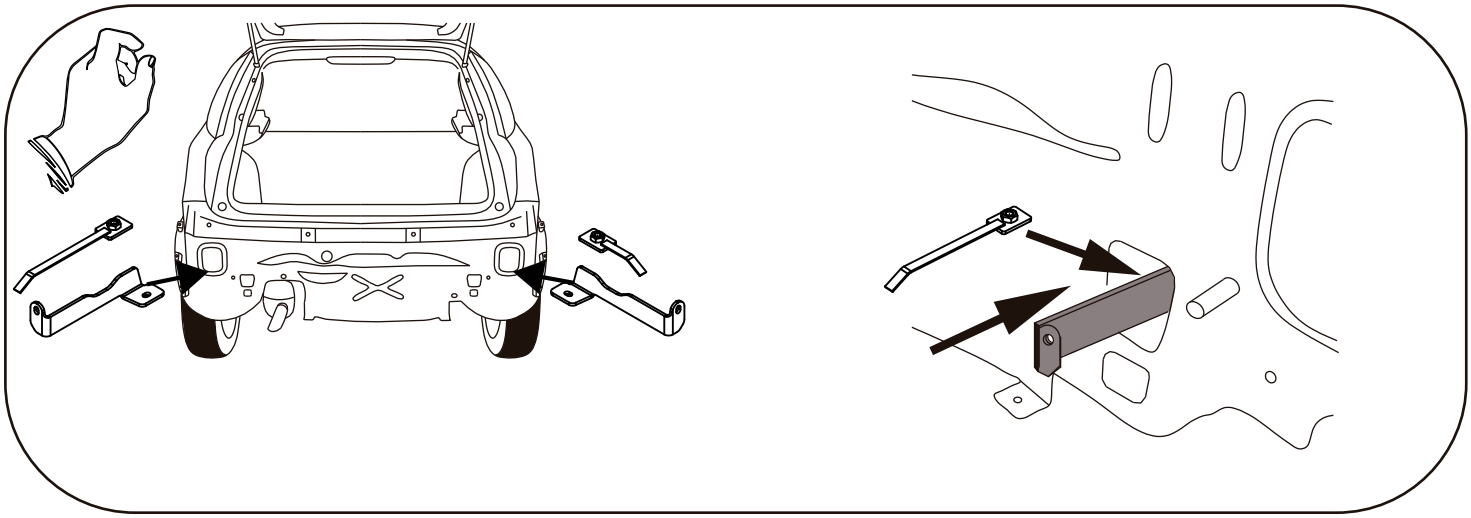

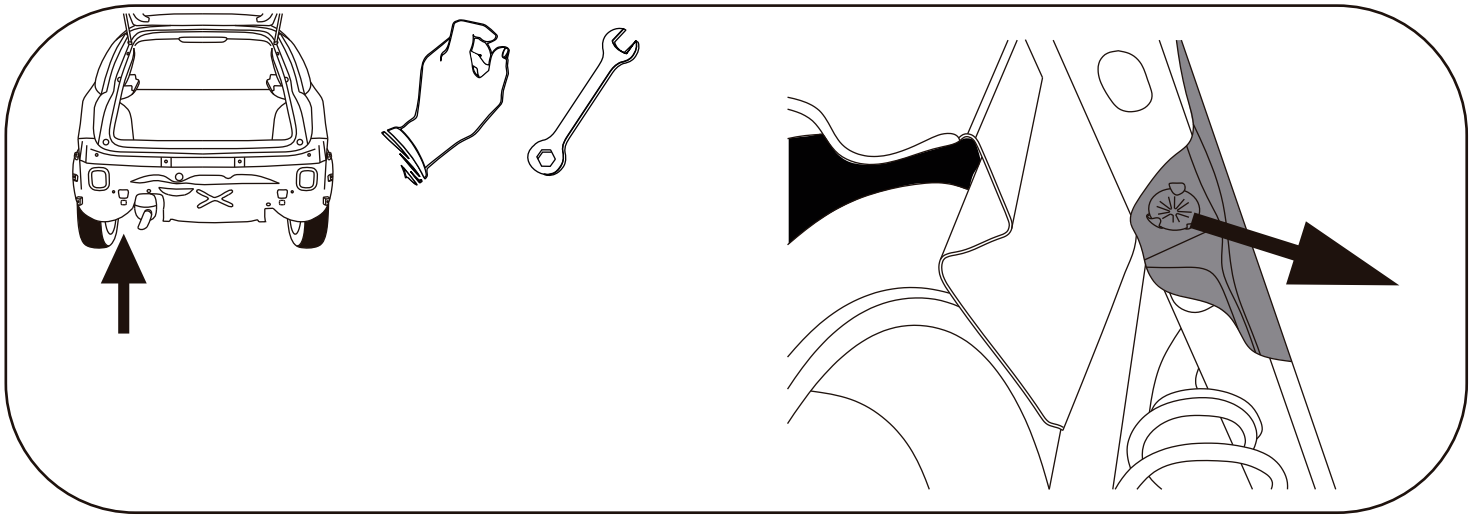

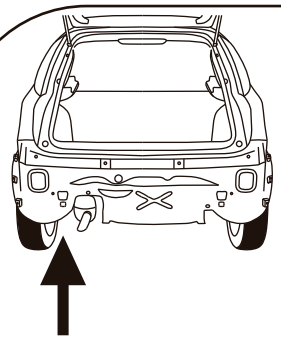

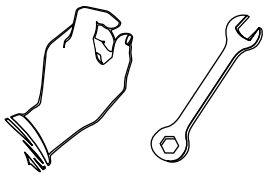

M10x40 x1

10,2 x1

10,5 x1

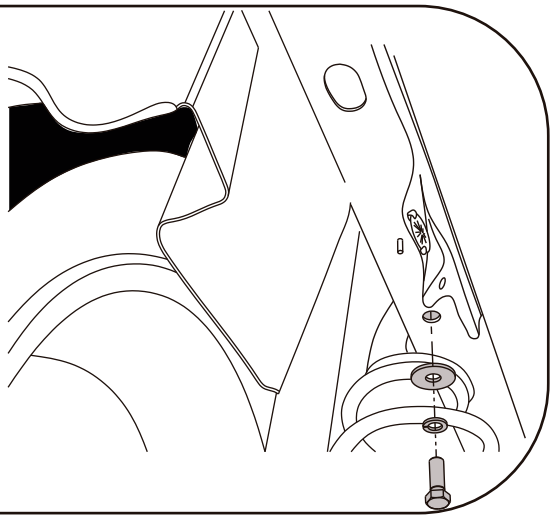

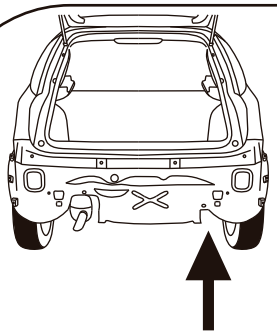

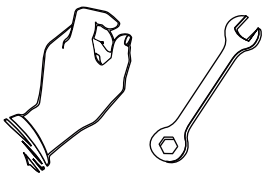

M10x40 x1

10,2 x1

10,5 x1

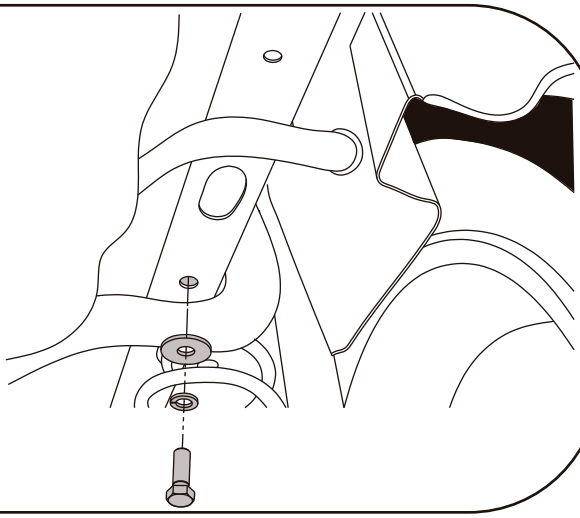

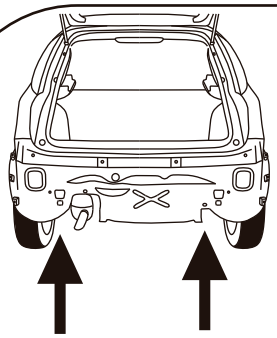

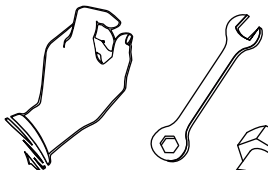

M10x40 x2

10,2 x4

10,5 x4

M10 x4

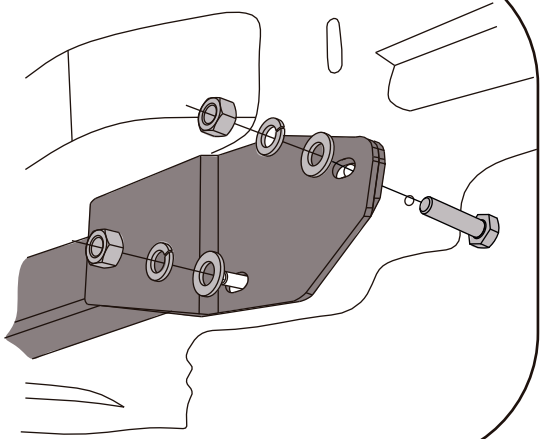

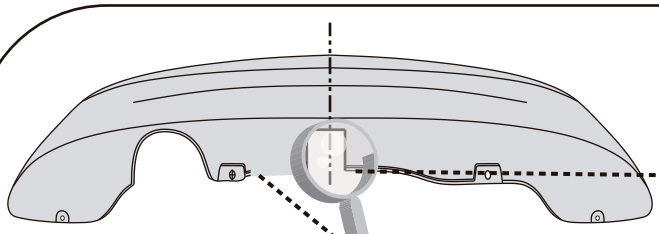



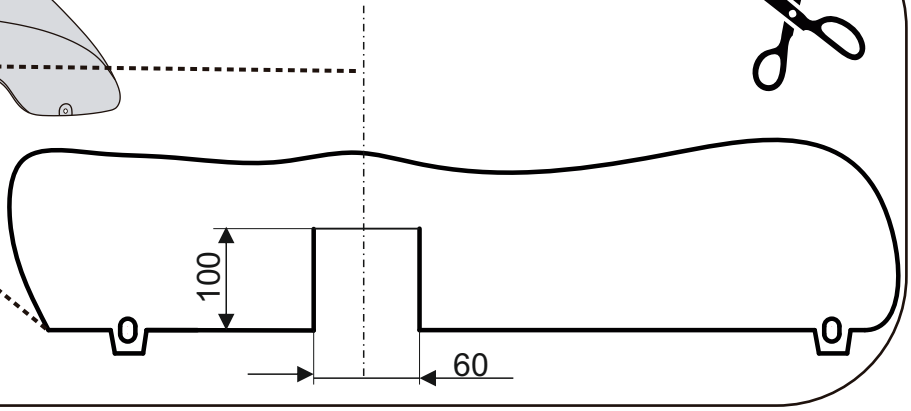

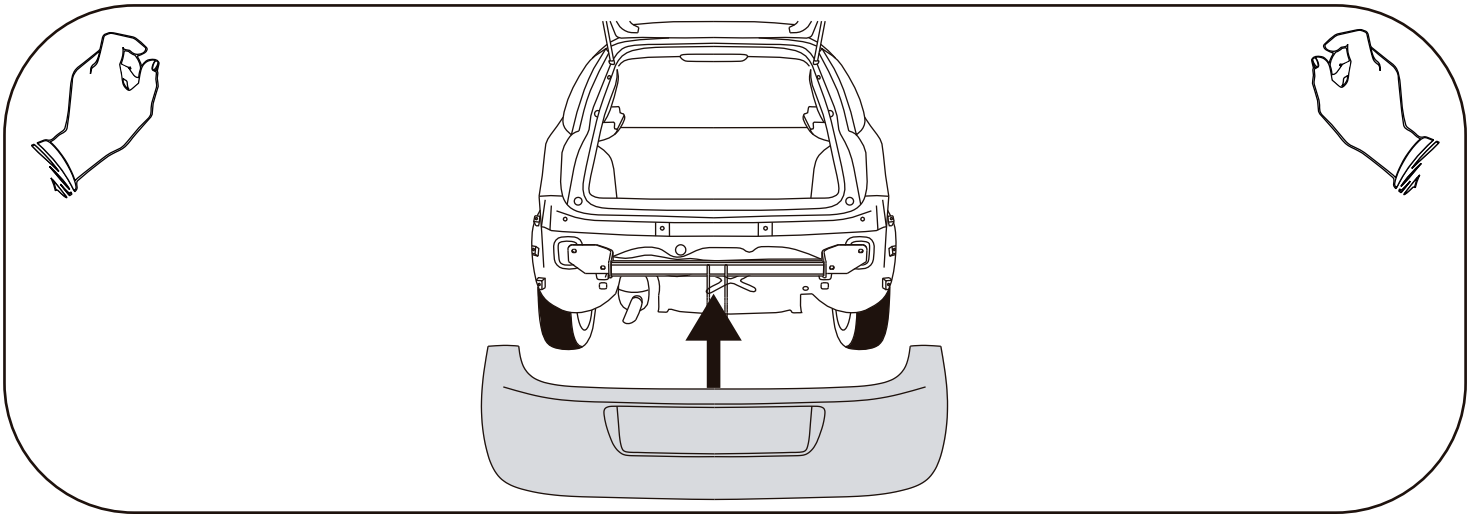

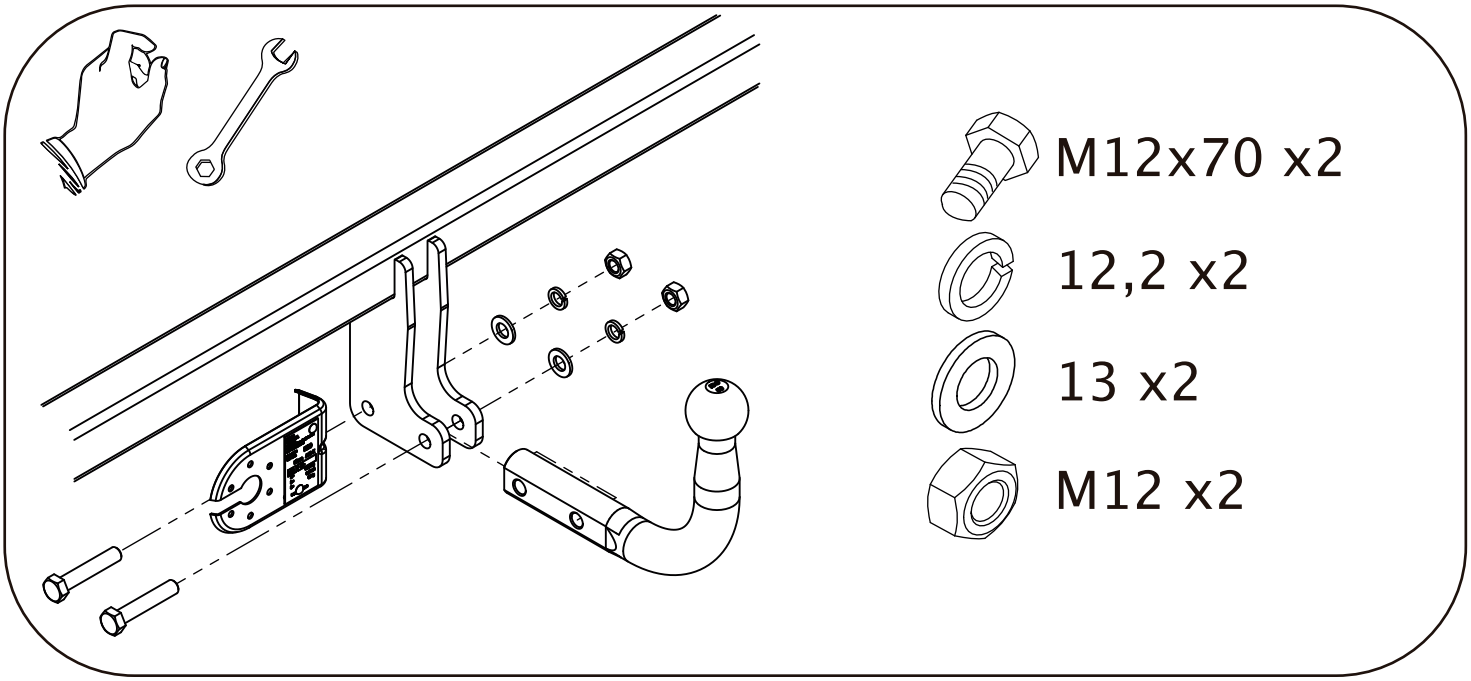
M12x70 x2
12,2 x2
13 x2
M12 x2