IMIOLA
HAKPOL

FORD TRANSIT VAN
FORD MINIBUS

2014 -

Cat. No. E/054

E20 E20 55R-01 5025

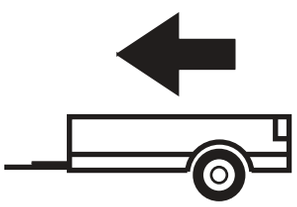

3500kg

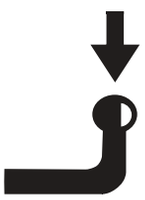

140kg

D = 19,80 kN

D (kN) = $\dfrac{\text{MAX kg} \times \text{MAX kg}}{\text{MAX kg} + \text{MAX kg}}$ **x 0,00981**

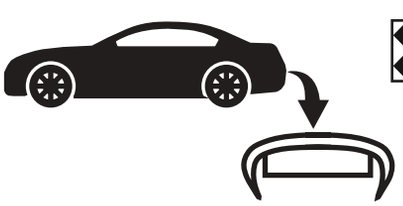



IMIOLA HAK-POL

96-111 KOWIESY, CHOJNATA 23A, POLAND

Tel. + 48 46 831 73 31, fax +48 831 74 29

e-mail: office@imiola.pl, www.imiola.pl

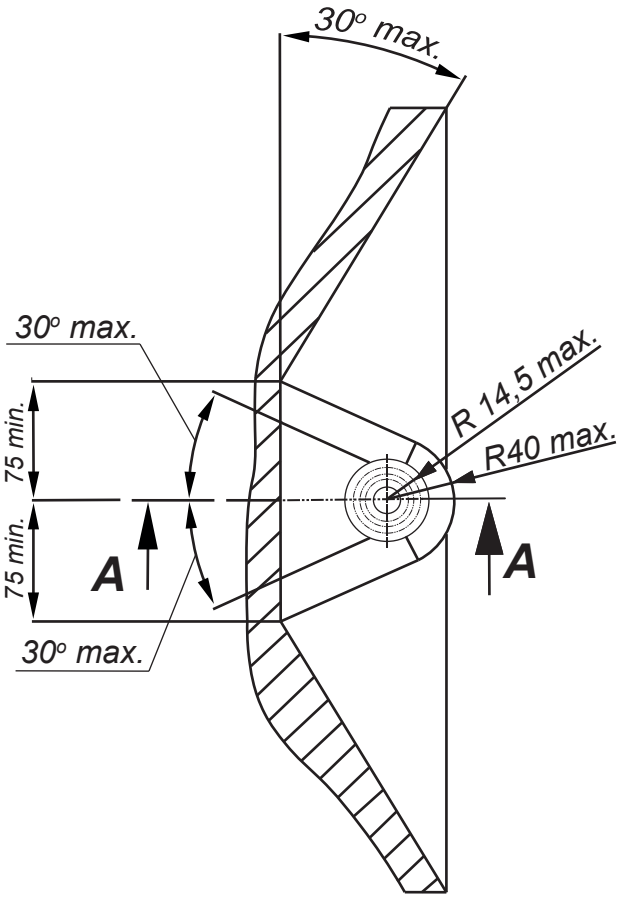

PRZEKRÓJ A-A

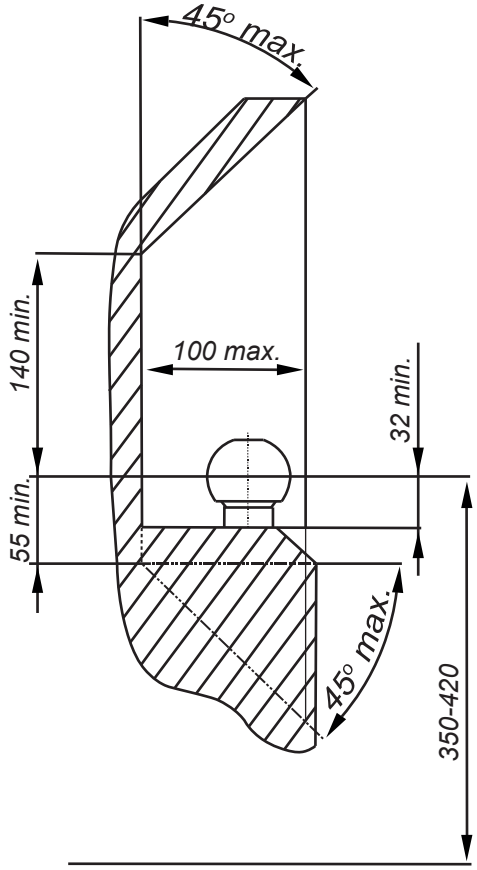

PL *Należy zagwarantować przestrzeń swobodną według załącznika VII, rysunek 25a/b Regulaminu EKG ONZ 55.01 przy dopuszczalnym ciężarze całkowitym pojazdu.*

GB *The clearance specified in appendix VII, diagram 25a/b of Regulation No. 55.01 UN EU must be guaranteed at laden weight of the vehicle.*

F *L'espace libre doit etre garanti conformement a l'annexe VII, illustration de la reglements 55.01 CE pour un poids total en charge autorise du vehicule.*

D *Der Freiraum nach Anhang VII, Abbildung 25a/b der Vorschriften 55.01 EG ist zu gew 25a/b ahrleistenbei zulassigem Gesamtgewichtdes Fahrzeuges.*

Moment skręcający dla śrub i nakrętek (8.8) Torgue settings for nuts and bolts (8.8)	
M8	25Nm
M10	55Nm
M12	85Nm
M14	135Nm
M16	195Nm

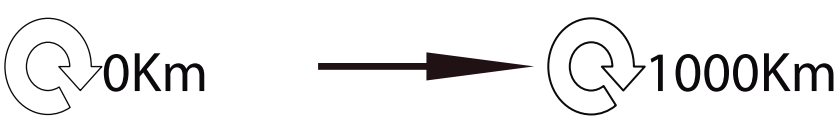

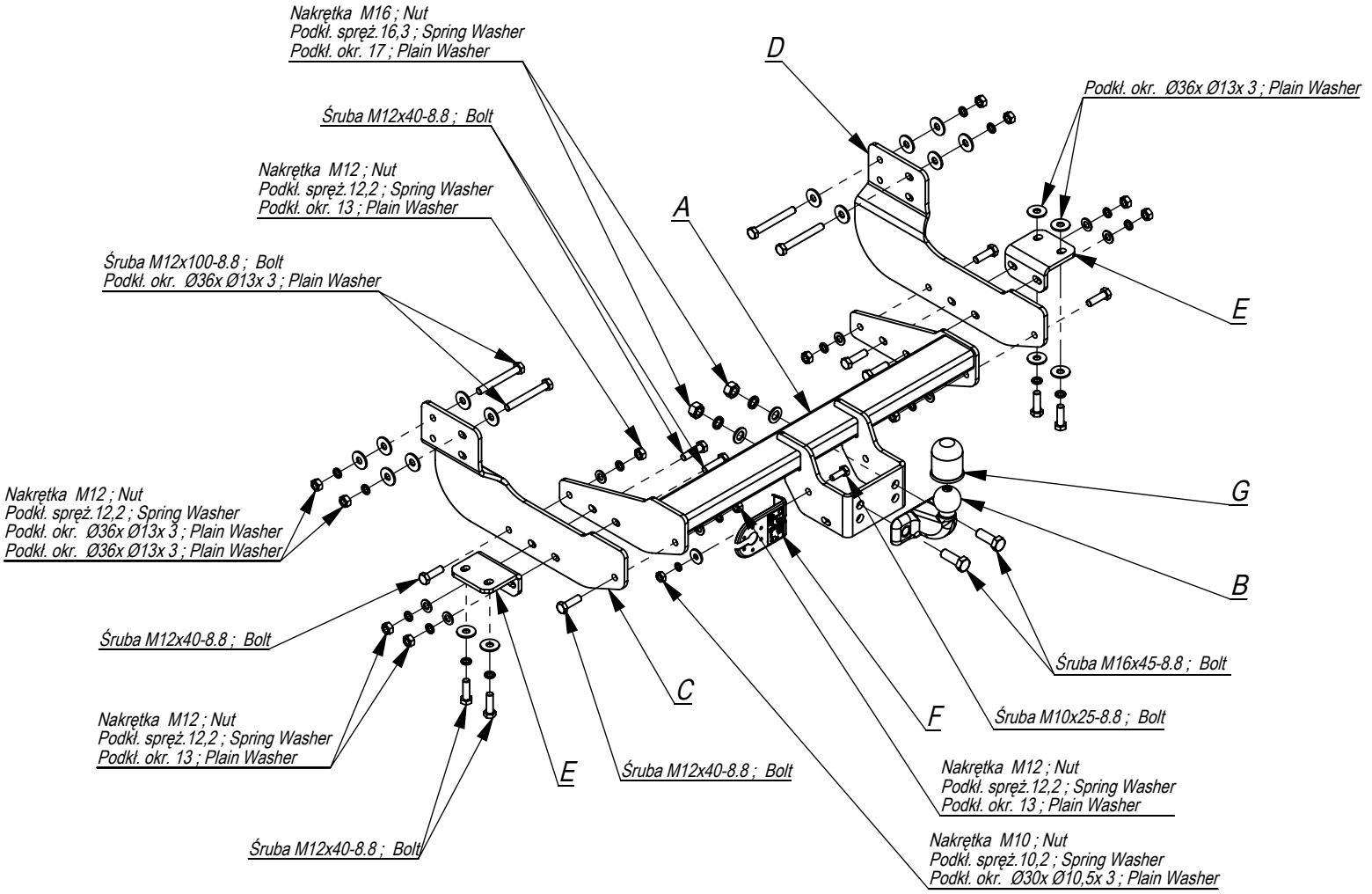

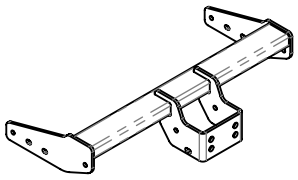	A	x1
	B	x1
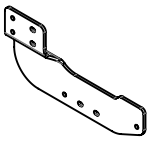	C	x1
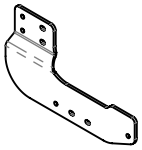	D	x1
	E	x2
	F	x1
	G	x1

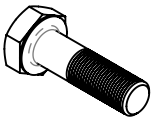	M16x45	2
	M12x100	4
	M12x40	12
	M10x25	1
	M16	2
	M12	12
	M10	1
	Ø36x Ø13x 3	18
	Ø30xØ10,5x 3	1
	17	2
	13	6
	16,3	2
	12,2	16
	10,2	1

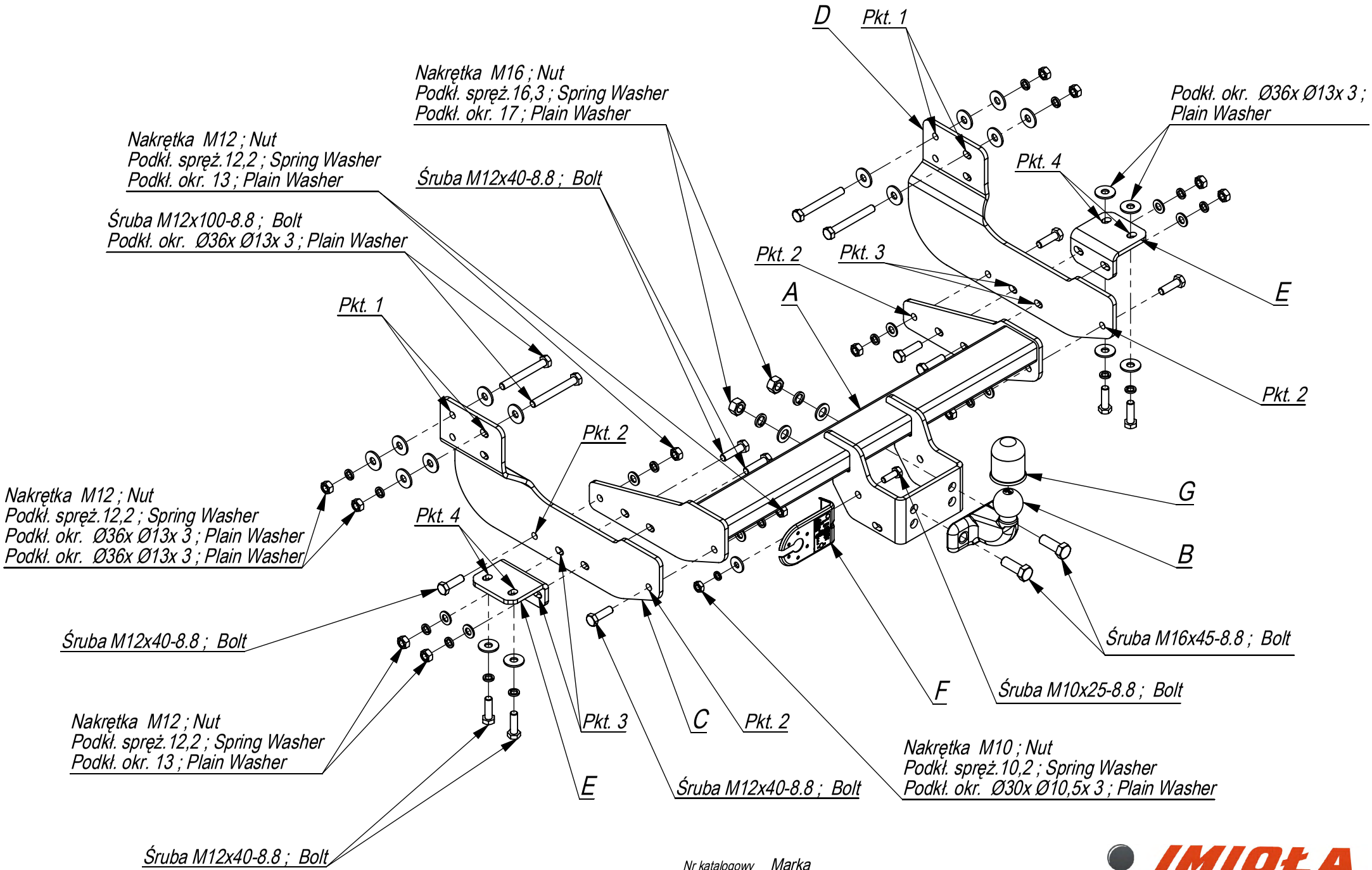

Nr katalogowy	Marka	
E/054	Ford Transit Van	od 2014 ->
	Ford Minibus bez Tourneo	od 2014 ->

IMIOŁA HAKPOL
96-111 Kowiesy, Chojnata 23 A
tel. +48 46 831 73 31

- Odkręcić śruby mocujące ucho holownicze.
- Elementy haka C i D przykręcić do podłużnic poprzez technologiczne otwory śrubami M12x100 8.8 (pkt1) wykorzystując śruby fabryczne.
- Do elementów C i D przykręcić belkę haka A śrubami M12x40 8.8 (pkt 2).
- Przykręcić elementy E śrubami M12x40 (pkt 3, 4).
- Przykręcić kulę haka śrubami M16x45 8.8 (pkt 3).
- Dokręcić wszystkie śruby z momentem jak w tabeli.
- Podłączyć instalację elektryczną.

- Screw the elements C and D to the metal clamps, through the technological holes, with bolts M12x100 8.8 using orginal nut (point 1).
- Screw the main bar A to the elements C with bolts M12x35 8.8 (point 2).
- Fix the ball with bolts M16x45 8.8 (point 3).
- Tighten all the bolts according to the torque setting- see the table.
- Connect the electric wires.

- Dévisser les boulons xant l'anneau d'attelage.
- Visser les éléments C et D du crochet aux longerons à travers les trous technologiques à l'aide des boulons M12x100 8.8 (point 1) en utilisant les boulons d'origine.
- Serrer la poutre du crochet aux éléments C et D à l'aide des boulons M12x40 8.8 (point 2). Visser les éléments E à l'aide des boulons M12x40 (points 3 et 4).
- Visser la boule du crochet à l'aide des boulons M16x45 8.8
- Serrer tous les boulons avec un couple de serrage selon tableau.
- Raccorder le circuit électrique.

- Schrauben Sie die Abschleppöse
- Die Öffnungen im hinteren Teil der Längsträger freimachen.
- Die AHK-Bauteile C und D mit Schrauben M12x100 8.8 (Punkt 1) an den Längsträgern.
- Den Träger von Haken A an die Bauteile C und D mit Schrauben M12x40 8.8 (Punkt 2).
- Die AHK-Bauteile E mit Schrauben M12x40 8.8 (Punkt 3,4) an die Bauteile C und D anschrauben.
- Die AHK-Kugel und Steckdosenplatte mit Schrauben M16x45 8,8 anschrauben.
- Die Schrauben mit dem in der Tabelle angegebenen Drehmoment anziehen..
- Die Elektroinstallation anschließen.

- Desenrosque la argolla de remolque
- Abrir agujeros en la parte trasera de los largueros.
- Fijar los elementos C y D del gancho a los largueros con tornillos M12x100 8.8 (punto 1).
- Fijar el gancho A a los elementos C y D con tornillos M12x40 8.8 (punto 2).
- Los elementos de la ganchos E se deben atornillar al barra del gancho con pernos M12x40 (punto 3,4)
- Atornille la bola y la placa de toma de corriente eléctrica. con tornillos M16x45 8.8
- Apretar todos los tornillos con el par según la tabla anterior.
- Conectar la instalación eléctrica.

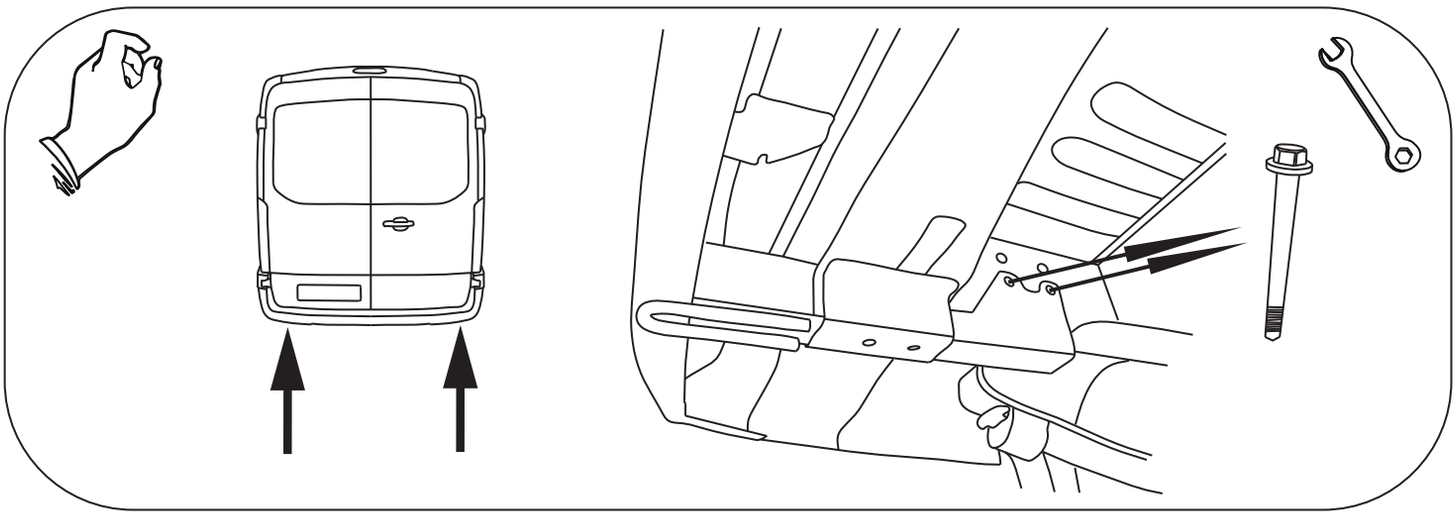

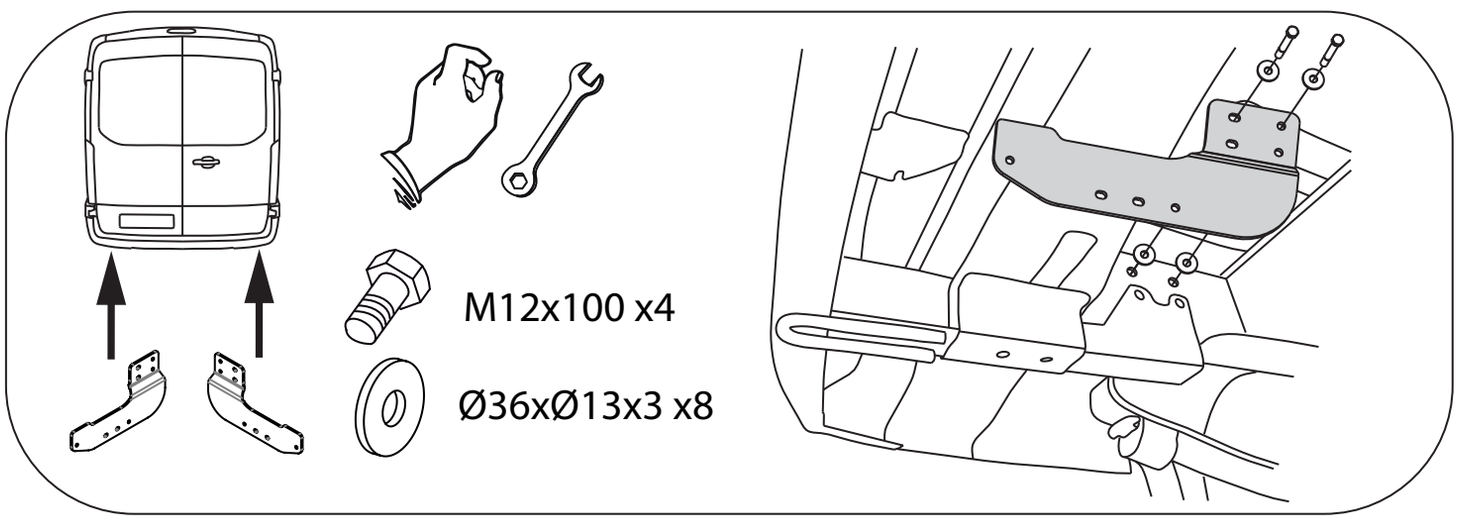
M12x100 x4
Ø36xØ13x3 x8

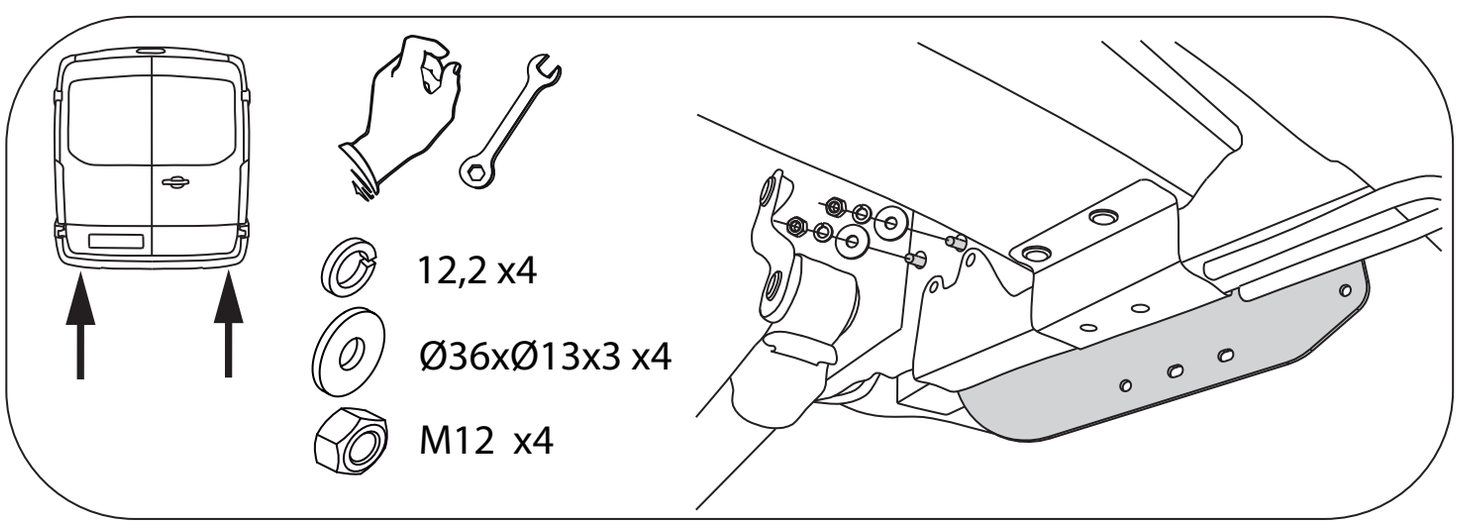
12,2 x4
Ø36xØ13x3 x4
M12 x4

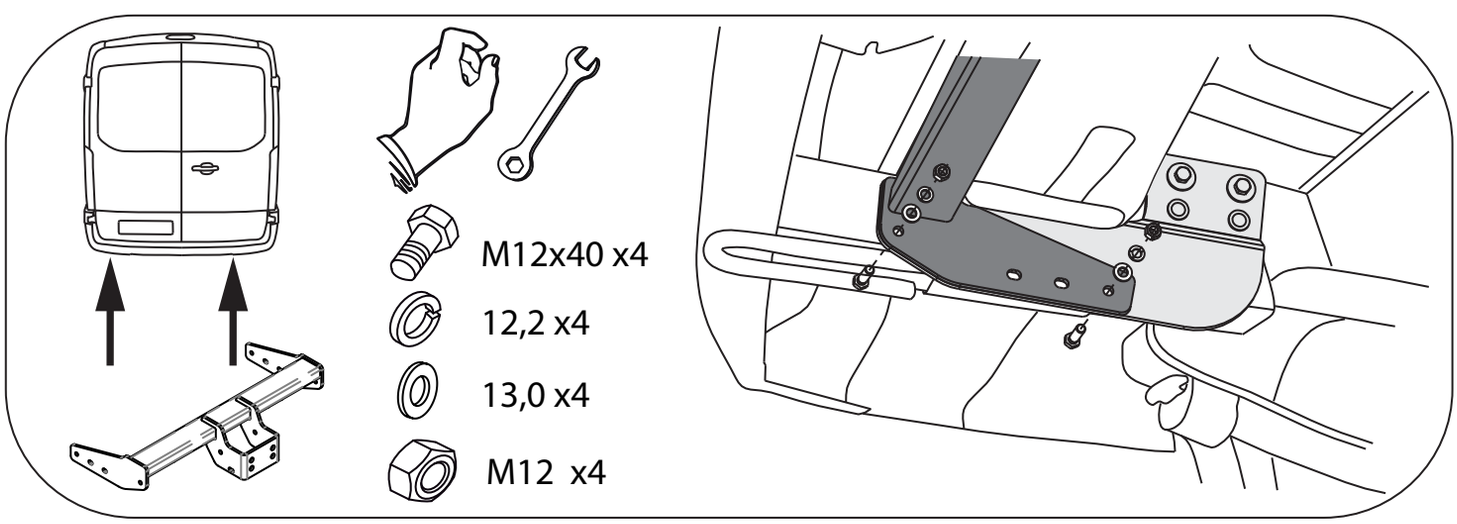
M12x40 x4
12,2 x4
13,0 x4
M12 x4

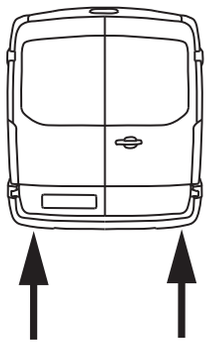

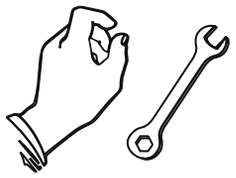

M12x40 x4

12,2 x4

Ø36xØ13x3 x4

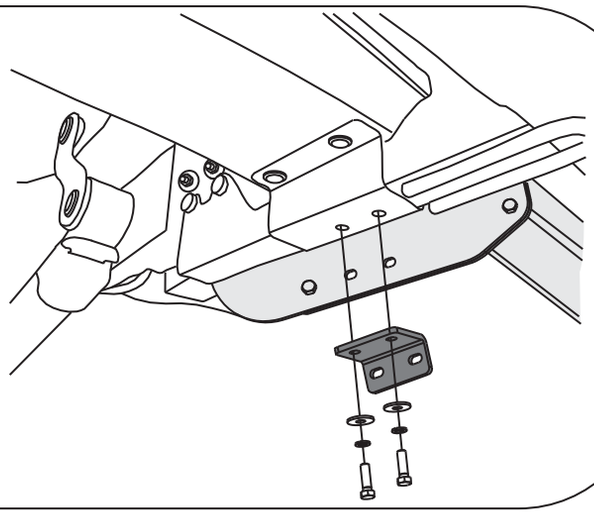

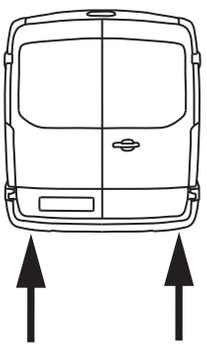

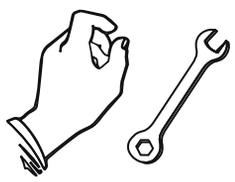

M12x40 x4

12,2 x4

13,0 x4

M12 x4

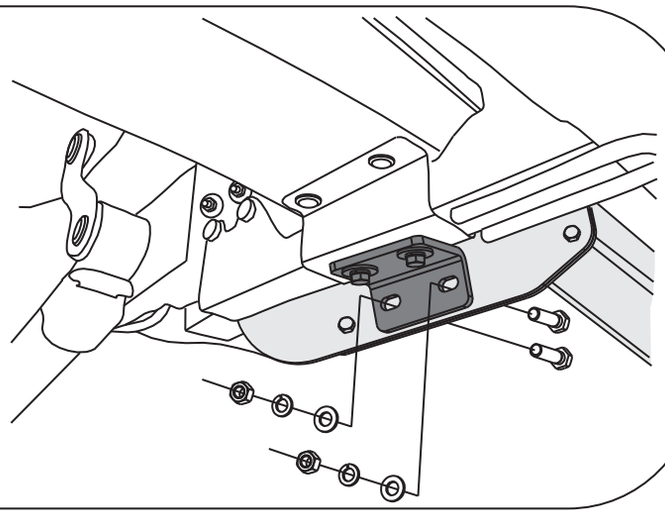

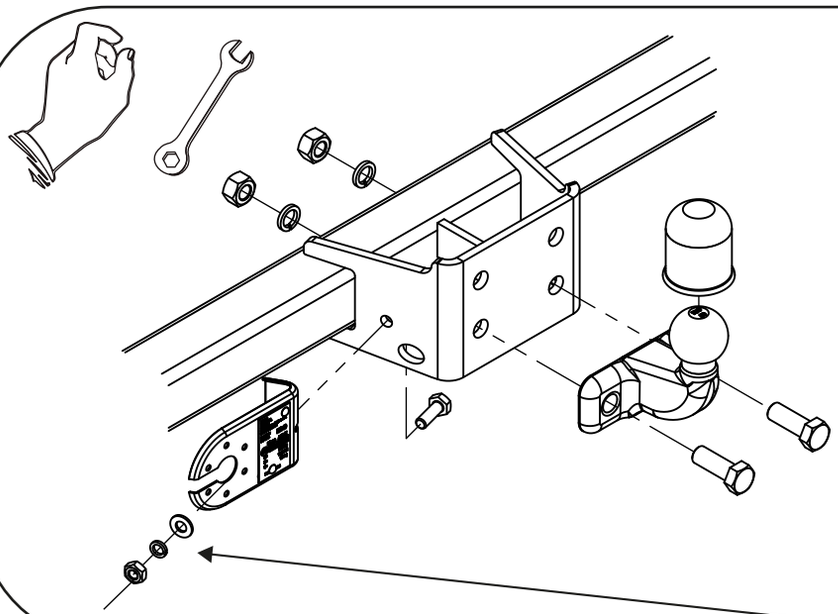

M16x45 x2

16,3 x2

17 x2

M16 x2

M10x25 x1

10,2 x1

Ø36xØ13x3 **x1**

M10 x1