IMIOLA
HAKPOL

FORD RANGER
MAZDA BT-50 Pick-up

2012 -

Cat. No. **E/050**

E20 E20 55R-01 5020

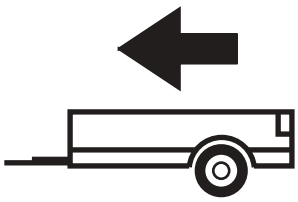

3500kg

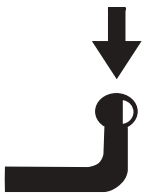

225kg

D=17,20kN

D (kN) = $\dfrac{\text{MAX kg} \times \text{MAX kg}}{\text{MAX kg} + \text{MAX kg}}$ **x 0,00981**

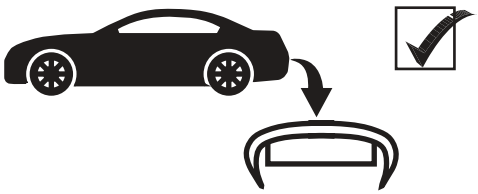



IMIOLA HAK-POL

96-111 KOWIESY, CHOJNATA 23A, POLAND

Tel. + 48 46 831 73 31, fax +48 831 74 29

e-mail: office@imiola.pl, www.imiola.pl

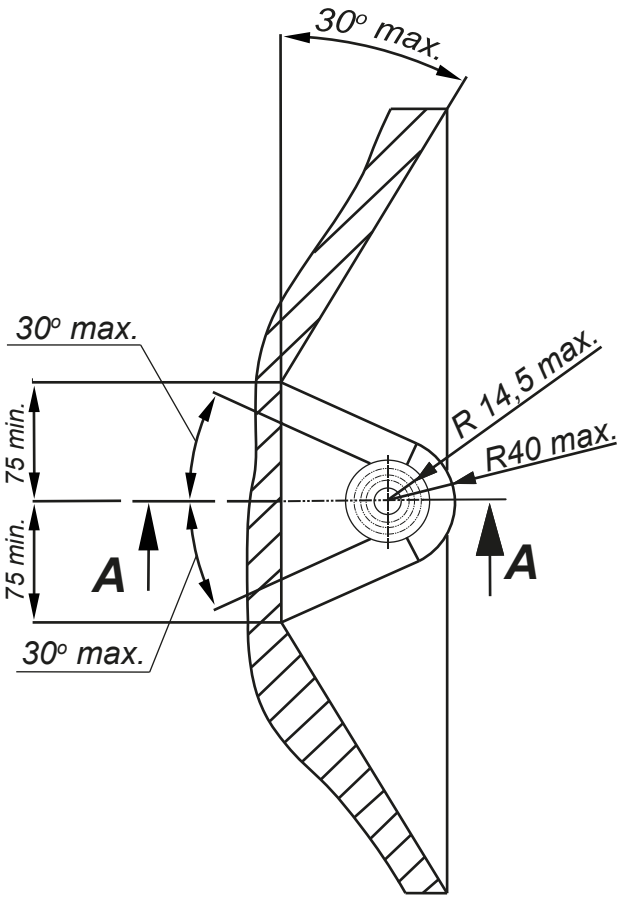

PRZEKRÓJ A-A

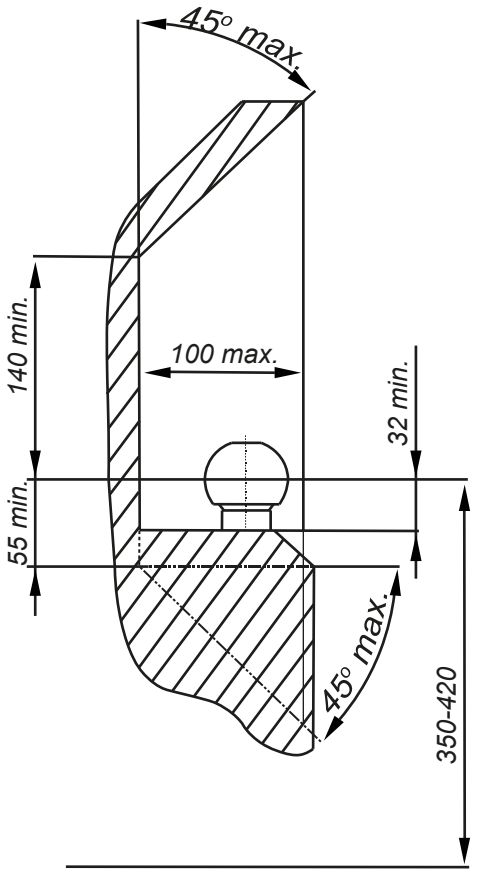

PL *Należy zagwarantować przestrzeń swobodną według załącznika VII, rysunek 25a/b Regulaminu EKG ONZ 55.01 przy dopuszczalnym ciężarze całkowitym pojazdu.*

GB *The clearance specified in appendix VII, diagram 25a/b of Regulation No. 55.01 UN EU must be guaranteed at laden weight of the vehicle.*

F *L'espace libre doit etre garanti conformement a l'annexe VII, illustration de la reglements 55.01 CE pour un poids total en charge autorise du vehicule.*

D *Der Freiraum nach Anhang VII, Abbildung 25a/b der Vorschriften 55.01 EG ist zu gew 25a/b ahrleistenbei zulassigem Gesamtgewichtdes Fahrzeuges.*

Moment skręcający dla śrub i nakrętek (8.8) Torgue settings for nuts and bolts (8.8)	
M8	25Nm
M10	55Nm
M12	85Nm
M14	135Nm
M16	195Nm

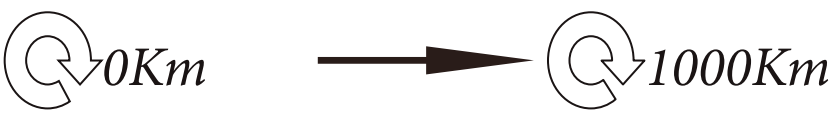

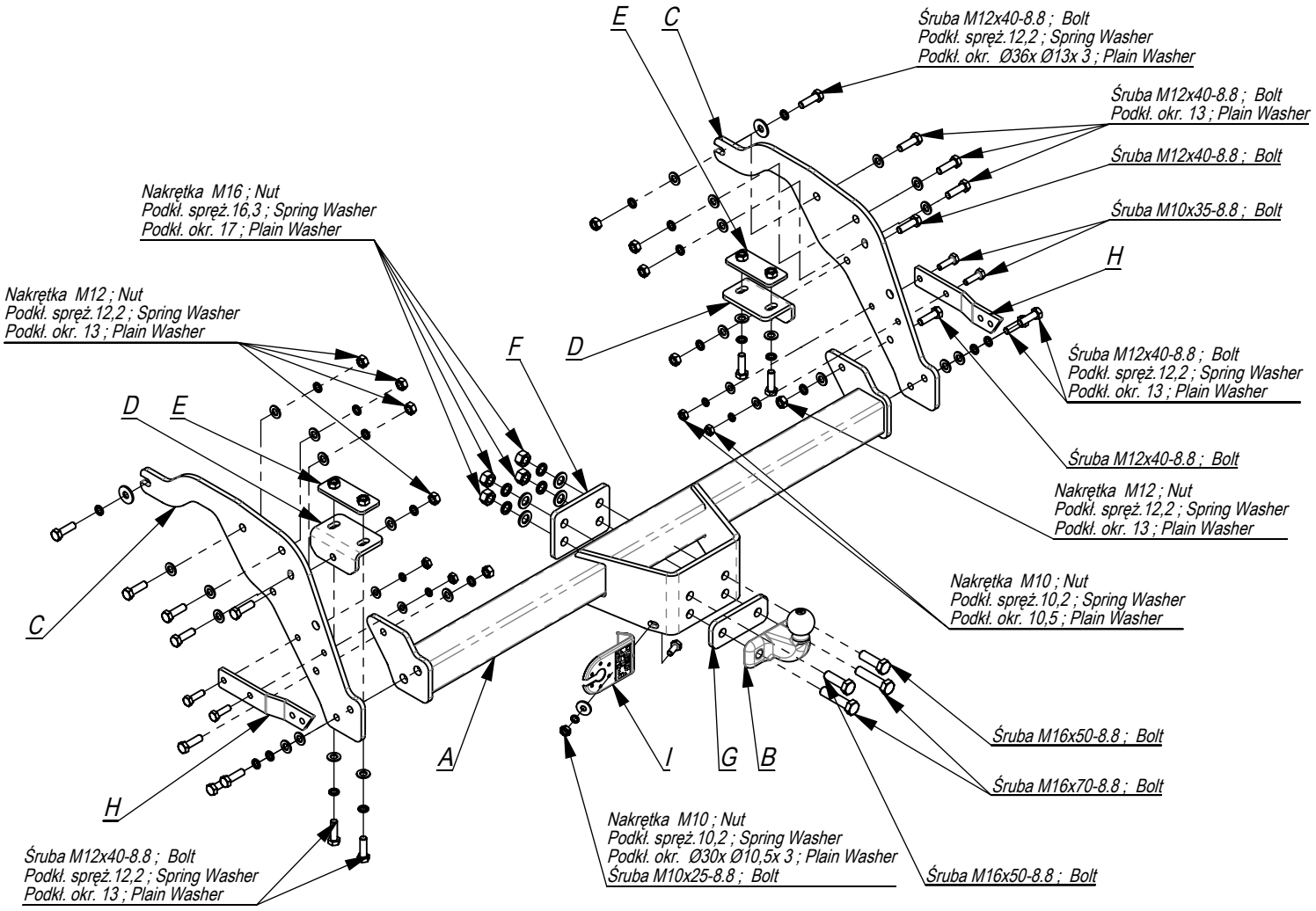

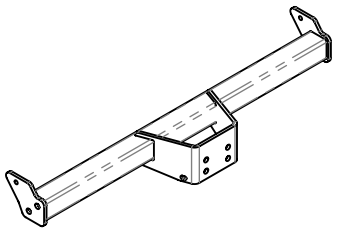	A	x1
	B	x1
	C	x2
	D	x2
	E	x2
	F	x1
	G	x1
	H	x2
	I	x1

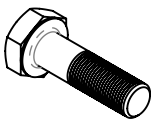	M16x50	2
	M16x70	2
	M12x40	20
	M10x35	4
	M10x25	1
	M16	4
	M12	10
	M10	5
	Ø36x Ø13x 3	2
	Ø30xØ10,5x 3	1
	17	4
	13	18
	10,5	4
	16,3	4
	12,2	20
	10,2	5

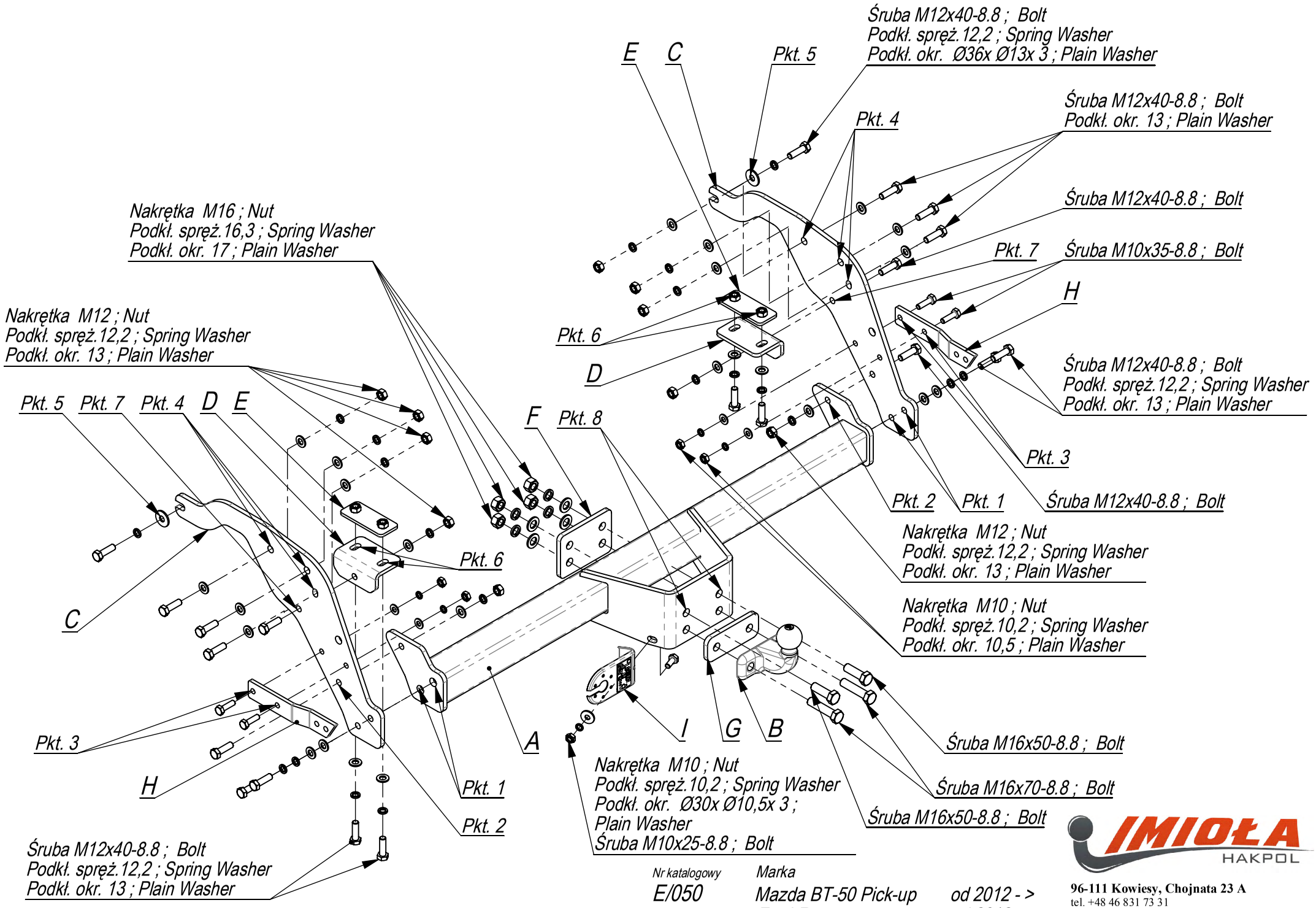

Nr katalogowy	Marka	
E/050	Mazda BT-50 Pick-up	od 2012 - >
	Ford Ranger	od 2012 - >

IMIOŁA HAKPOL
96-111 Kowiesy, Chojnata 23 A
tel. +48 46 831 73 31

- Odkręcić zderzak i rozłączyć przewód idący do zderzaka.
- Z prawej i lewej strony odkręcić mocowanie a w to miejsce przykręcić element z pkt 3.
- Następnie elementy C przykręcić do podłużnic śrubami M10x35 (pkt 3), M12x40(pkt4,5).
- Następnie wkładamy elementy E do podłużnic i przykręcamy do elementu D śrubami M12x40 (pkt 6) a element D do elementu C śrubami M12x40.
- Belkę haka A wsuwamy między elementy i przykręcamy śrubami M12x40 (pkt 1,2)
- Założyć zderzak i podłączyć wtyczkę.
- Dokręcić wszystkie śruby z momentem według tabeli.
- Dokręcić kulę do belki haka wraz z elementem F śrubami M16x50 (pkt 7,8).
- Podłączyć instalację elektryczną.

- Unscrew the bumper.
- Unscrew the bumper fastenings (they will not be used any more).
- Screw the elements C to the frame side members with bolts M12x40 8.8 (point 4 and 5).
- Screw the elements D to the frame side members and to the elements C with bolts M12x40 8.8 (point 6 and 7) using plates E.
- Screw the main bar A with bolts M12x40 8.8 (point 1 and 2).
- Screw the bumper using the supporters H with bolts M10x35 8.8.
- Tighten all the bolts according to the torque setting – see the table.
- Screw the ball, using washers F and G, with the bolts M16x70 (point 8,9).
- Connect the electric wires.

- Dévisser le pare-chocs et disjoindre le fil allant au pare- chocs.
- Dévisser le renforcement du côté droit et du côté gauche du pare-chocs et visser l'élément du point 3 au lieu du renforcement.
- Ensuite, visser les éléments C aux longerons à l'aide des boulons M10x35 (point 3), M12x40 (points 4 et 5).
- Après, on met les éléments E dans les longerons et on les visse à l'élément D à l'aide des boulons M12x40 (point 6), et on visse l'élément D à l'élément C à l'aide des boulons M12x40.
- On met la poutre du crochet A entre les éléments et on la visse à l'aide des boulons M12x40 (points 1 et 2).
- Monter le pare-chocs et brancher la fiche.
- Serrer tous les boulons avec un couple de serrage selon tableau.
- Visser la boule à la poutre du crochet avec les éléments F à l'aide des boulons M16x50 (points 7 et 8).
- Raccorder le circuit électrique.

- Schrauben Sie die Stoßstange ab.
- Die Stoßstangenhalter abschrauben (werden nicht verwendet).
- Die AHK-Bauteile C mit Schrauben M12x40 8.8 an den Längsträgern festschrauben (Punkt 4 und 5).
- Schraben Sie die D-Elemente mit den M12x40-Schrauben (Punkt 6 und 7) an den Stringern und den C-Elementen mit Hilfe das Overlay E.
- Den AHK-Träger A mit Schrauben M12x40(Punkt 1 und 2) anschrauben.
- Befestigen Sie den Stoßfänger mit den H-Halterungen mit M10x35 Schrauben..
- Ziehen Sie alle Schrauben mit dem Drehmoment gemäß der Tabelle an.
- Ziehen Sie die Kugel der Anhängevorrichtung mit den Schrauben F und G mit den Schrauben M16x70 fest (Punkt 8 und 9).
- Die elektrische Installation anschließen.

- Desenroscar el parachoques.
- Desenrosque los pernos de parachoques (ya no se utilizará).
- Apretar los elementos C en el chasis con tornillos M12x40 (puntos 4 y 5).
- Apretar los elementos D a los elementos del chasis y las piezas C con los tornillos M 12x40 (puntos 6, 7) usando la superposición E.
- Apretar la barra del gancho A com tornillos M12x40 (punto 1, 2).
- Apretar el parachoques utilizando los voladizos H y los tornillos M10x35.
- Apretar todos los tornillos con el par según la tabla anterior.
- Apretar la bola del gancho con tornillos M16x70 (puntos 8 y 9) utilizando las capas F y G.
- Conectar la instalación eléctrica.

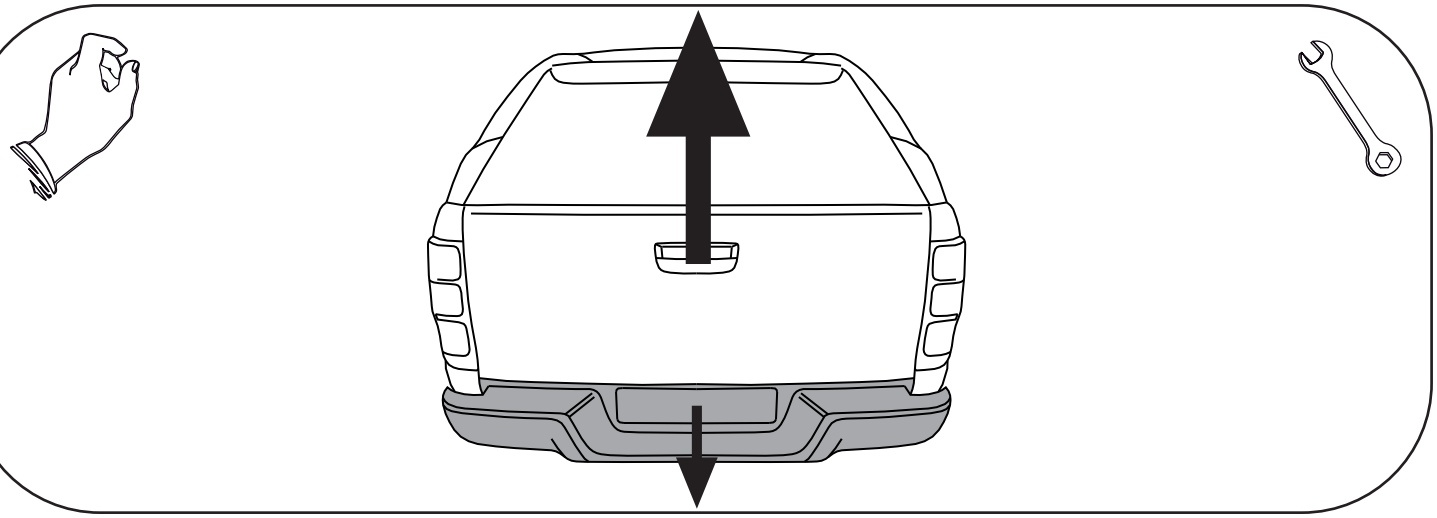

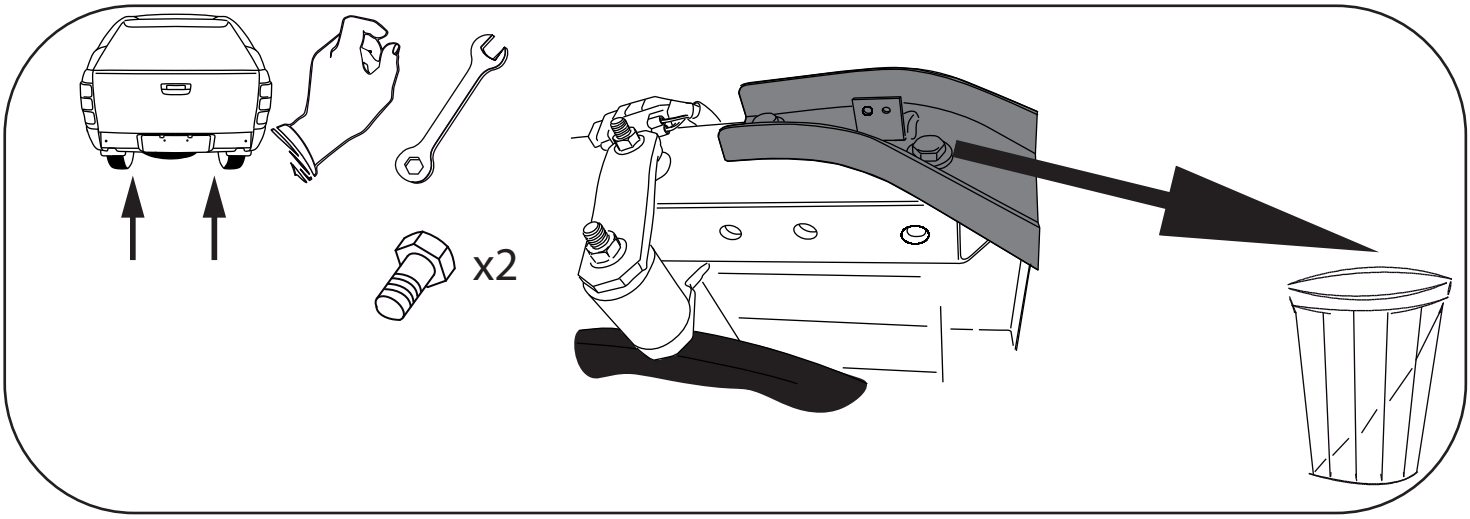
x2

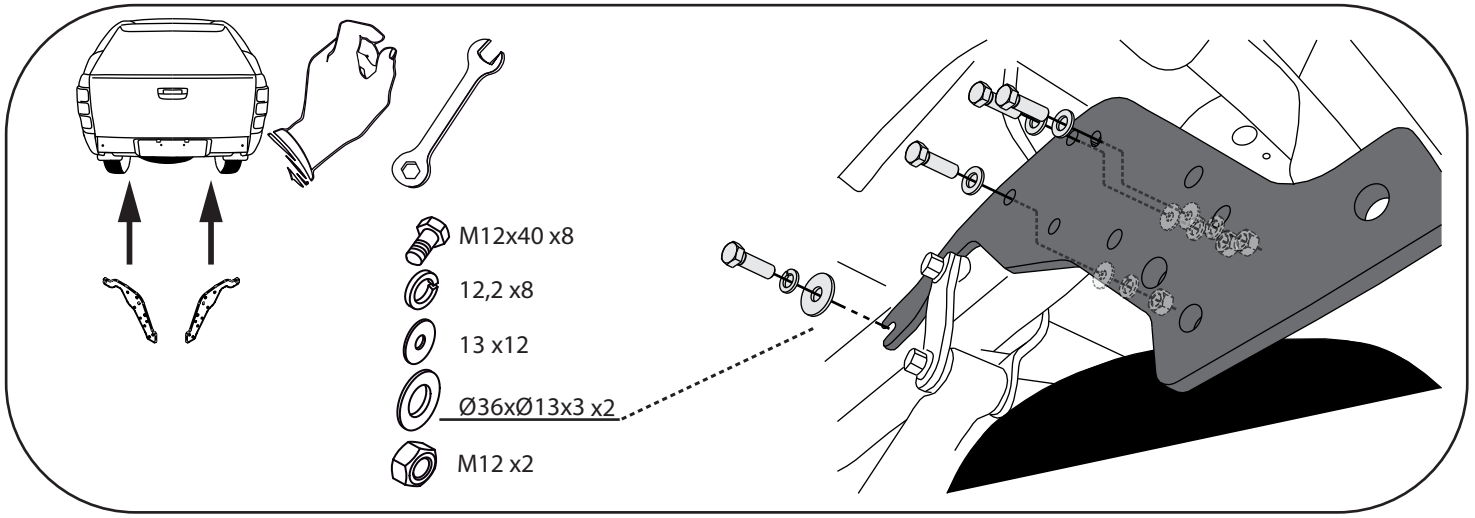
M12x40 x8
12,2 x8
13 x12
Ø36xØ13x3 x2
M12 x2

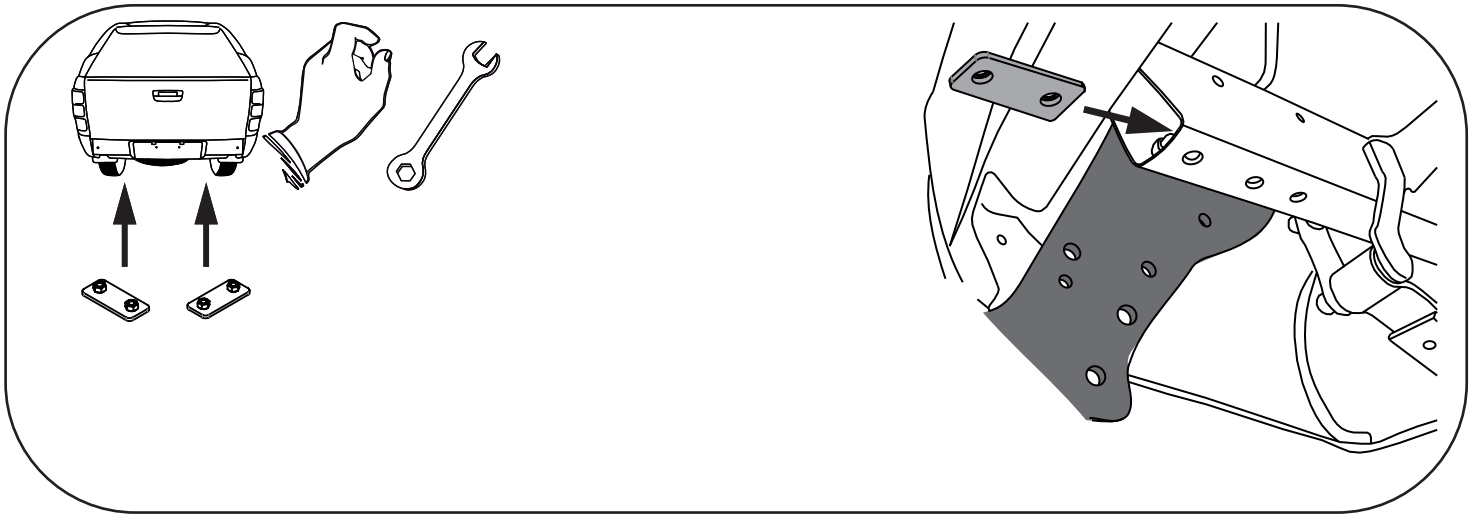

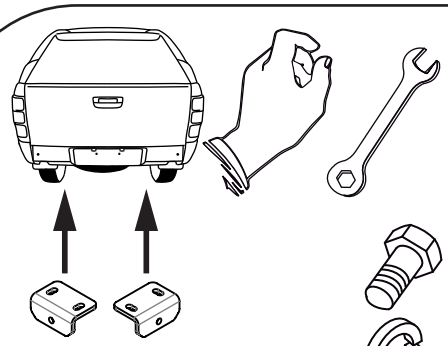

M12x40 x4

12,2 x4

13 x4

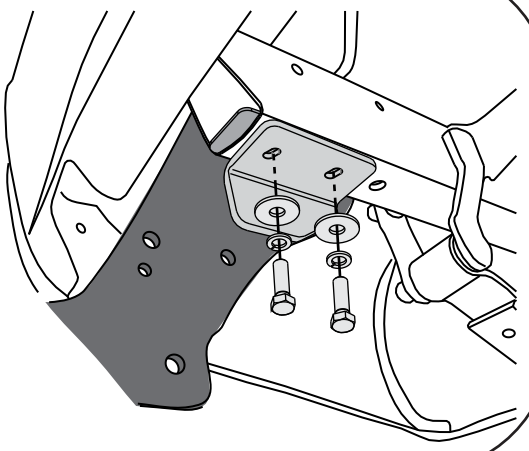

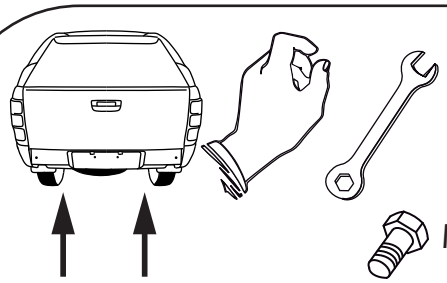

M12x40 x2

12,2 x2

13 x2

M12 x2

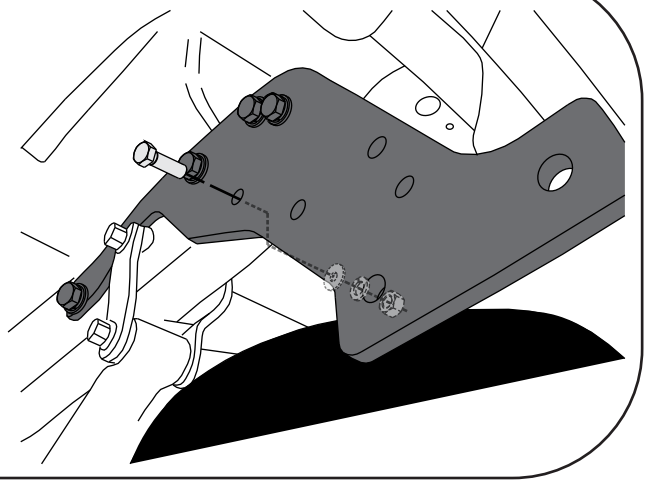

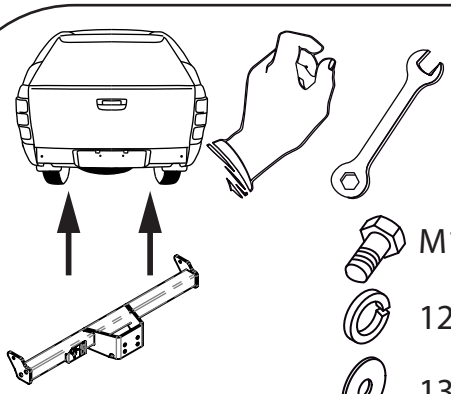

M12x40 x6

12,2 x6

13 x6

M12 x2

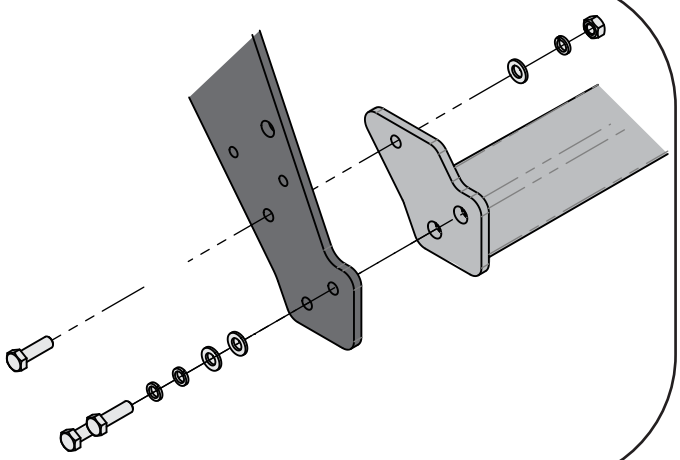

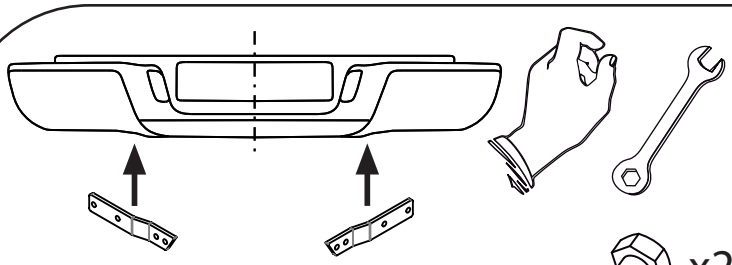

x2

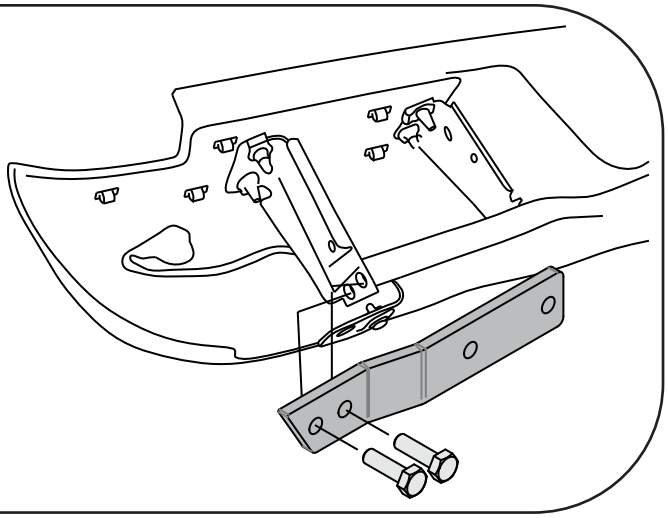

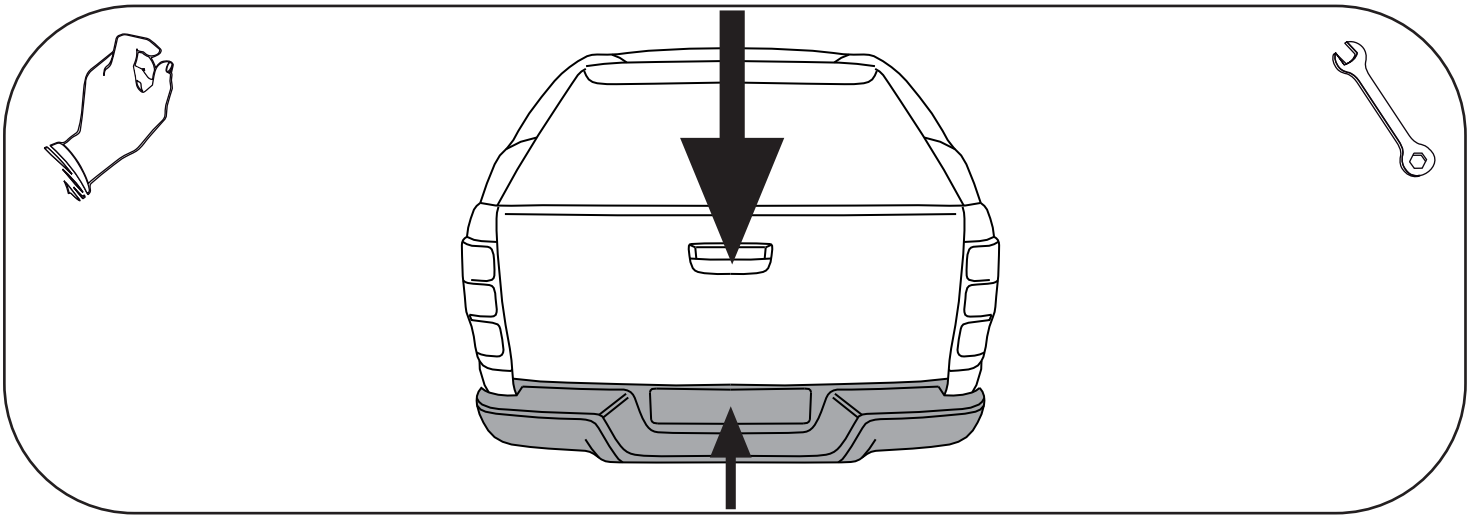

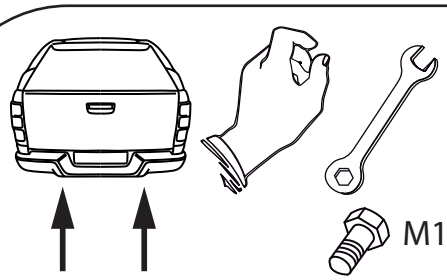

M10x35 x4

10,2 x4

10,5 x4

M10 x4

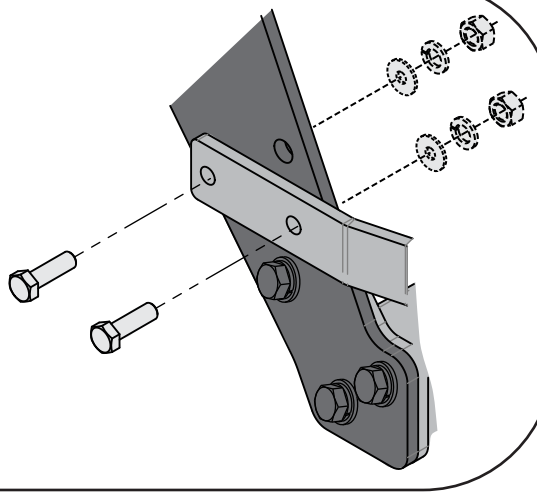

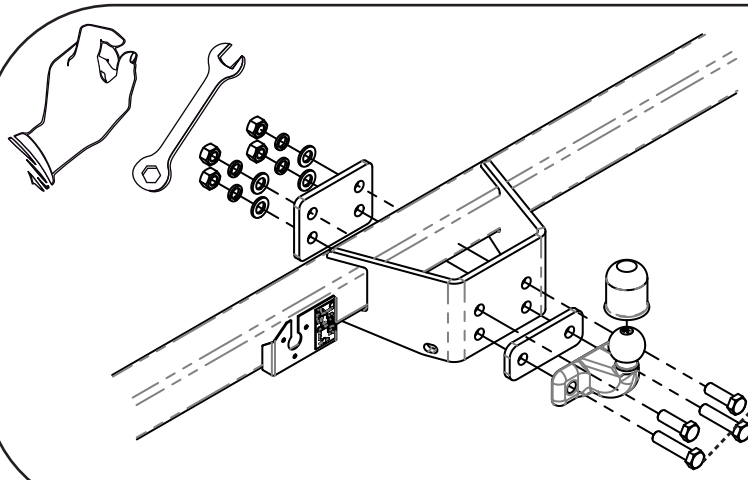

M16x50 x2

M16x70 x2

16,3 x4

17 x4

M16 x4