IMIOLA
HAKPOL



2013 -

FORD TOURNEO CUSTOM

Cat. No. **E/049**

E20 E20 55R-01 5300

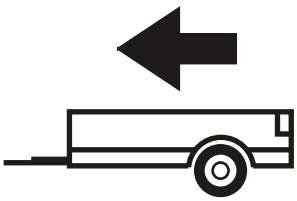

2800kg

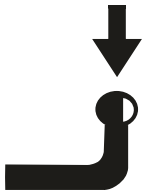

115kg

D = 14,91kN

D (kN) =



MAX kg x MAX kg

x 0,00981



MAX kg + MAX kg

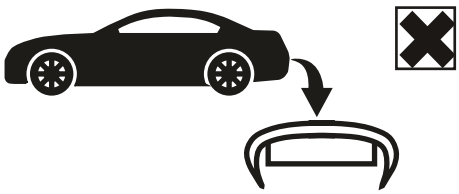



IMIOLA HAK-POL

96-111 KOWIESY, CHOJNATA 23A, POLAND

Tel. + 48 46 831 73 31, fax +48 831 74 29

e-mail: office@imiola.pl, www.imiola.pl

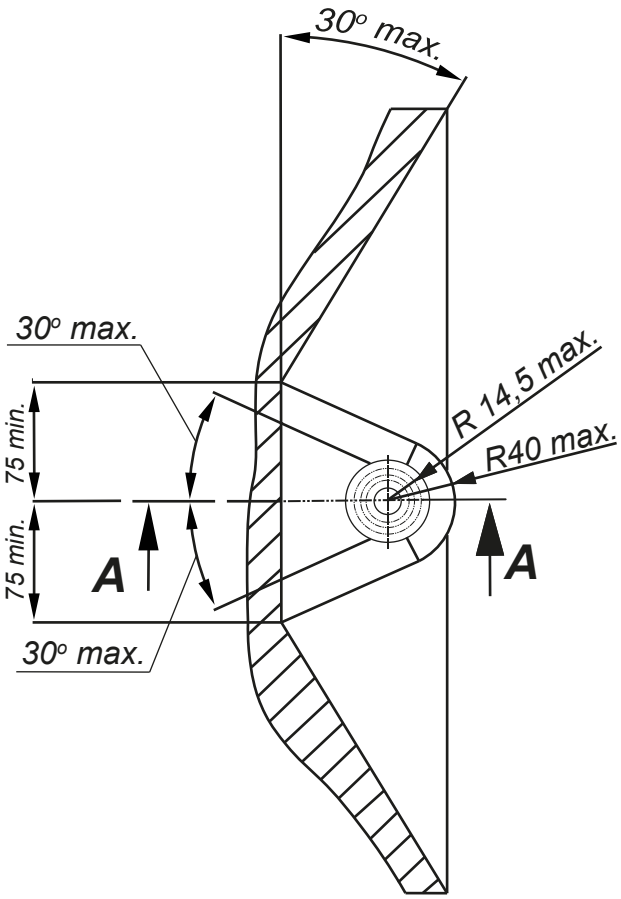

PRZEKRÓJ A-A

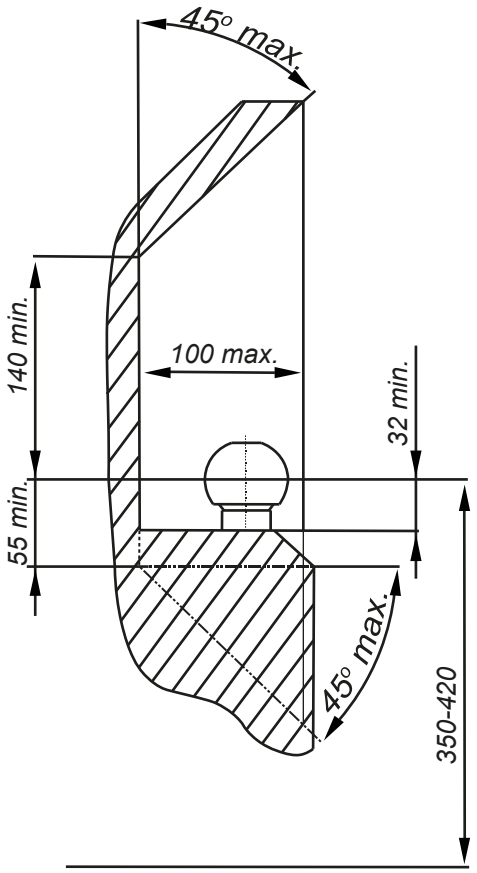

PL *Należy zagwarantować przestrzeń swobodną według załącznika VII, rysunek 25a/b Regulaminu EKG ONZ 55.01 przy dopuszczalnym ciężarze całkowitym pojazdu.*

GB *The clearance specified in appendix VII, diagram 25a/b of Regulation No. 55.01 UN EU must be guaranteed at laden weight of the vehicle.*

F *L'espace libre doit etre garanti conformement a l'annexe VII, illustration de la reglements 55.01 CE pour un poids total en charge autorise du vehicule.*

D *Der Freiraum nach Anhang VII, Abbildung 25a/b der Vorschriften 55.01 EG ist zu gew 25a/b ahrleistenbei zulassigem Gesamtgewichtdes Fahrzeuges.*

Moment skręcający dla śrub i nakrętek (8.8) Torgue settings for nuts and bolts (8.8)	
M8	25Nm
M10	55Nm
M12	85Nm
M14	135Nm
M16	195Nm

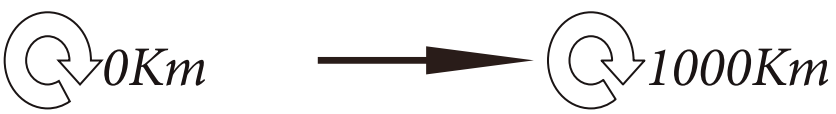

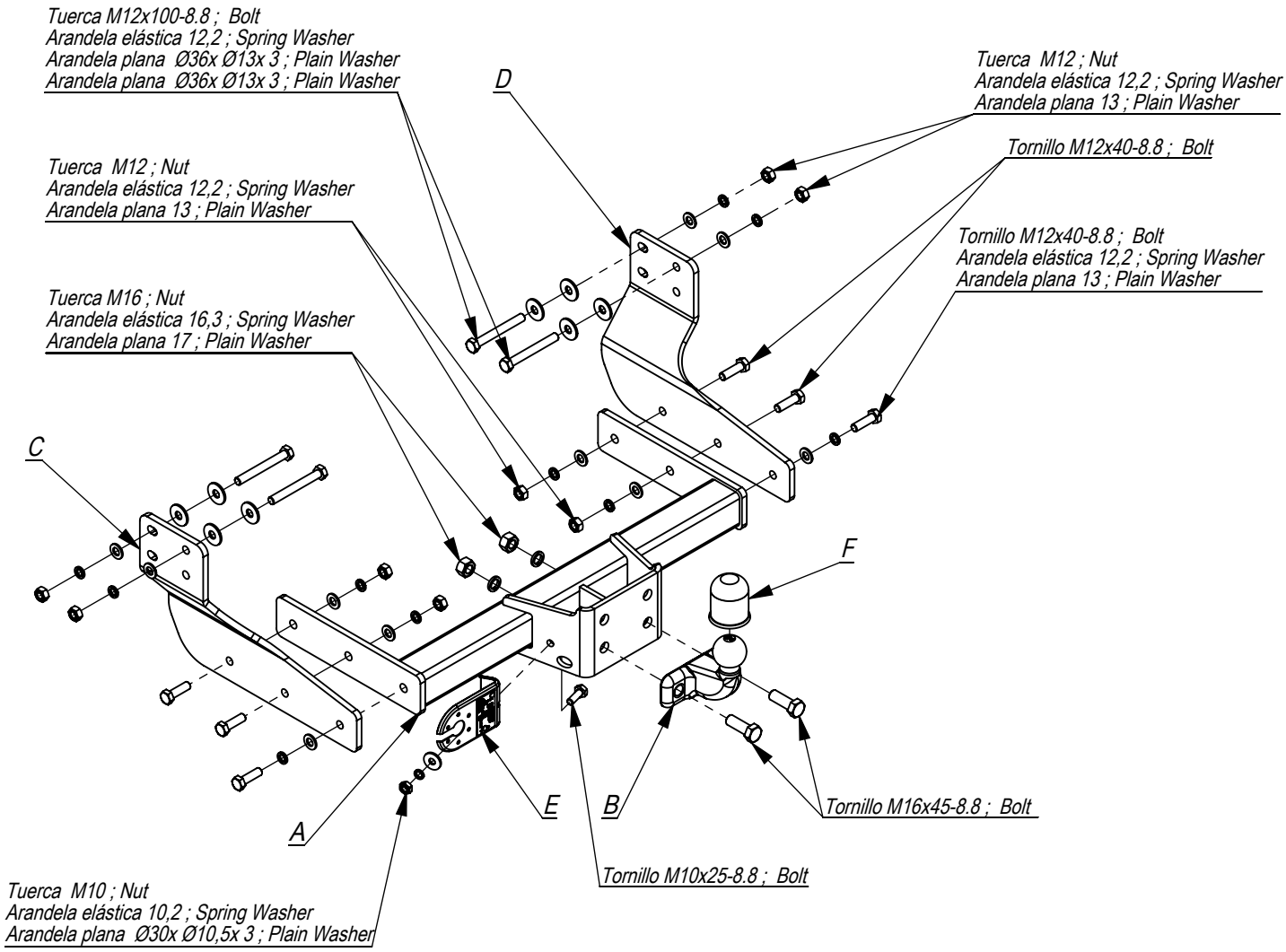

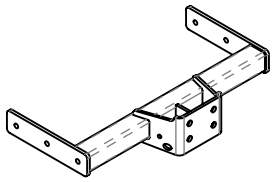	A	x1
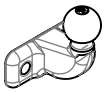	B	x1
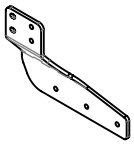	C	x1
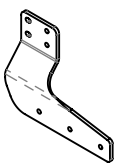	D	x1
	E	x1
	F	x1

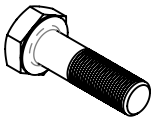	M16x45	2
	M12x100	4
	M12x40	6
	M10x25	1
	M16	2
	M12	8
	M10	1
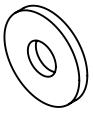	Ø36x Ø13x 3	8
	Ø30xØ10,5x 3	1
	17	2
	13	10
	16,3	2
	12,2	10
	10,2	1

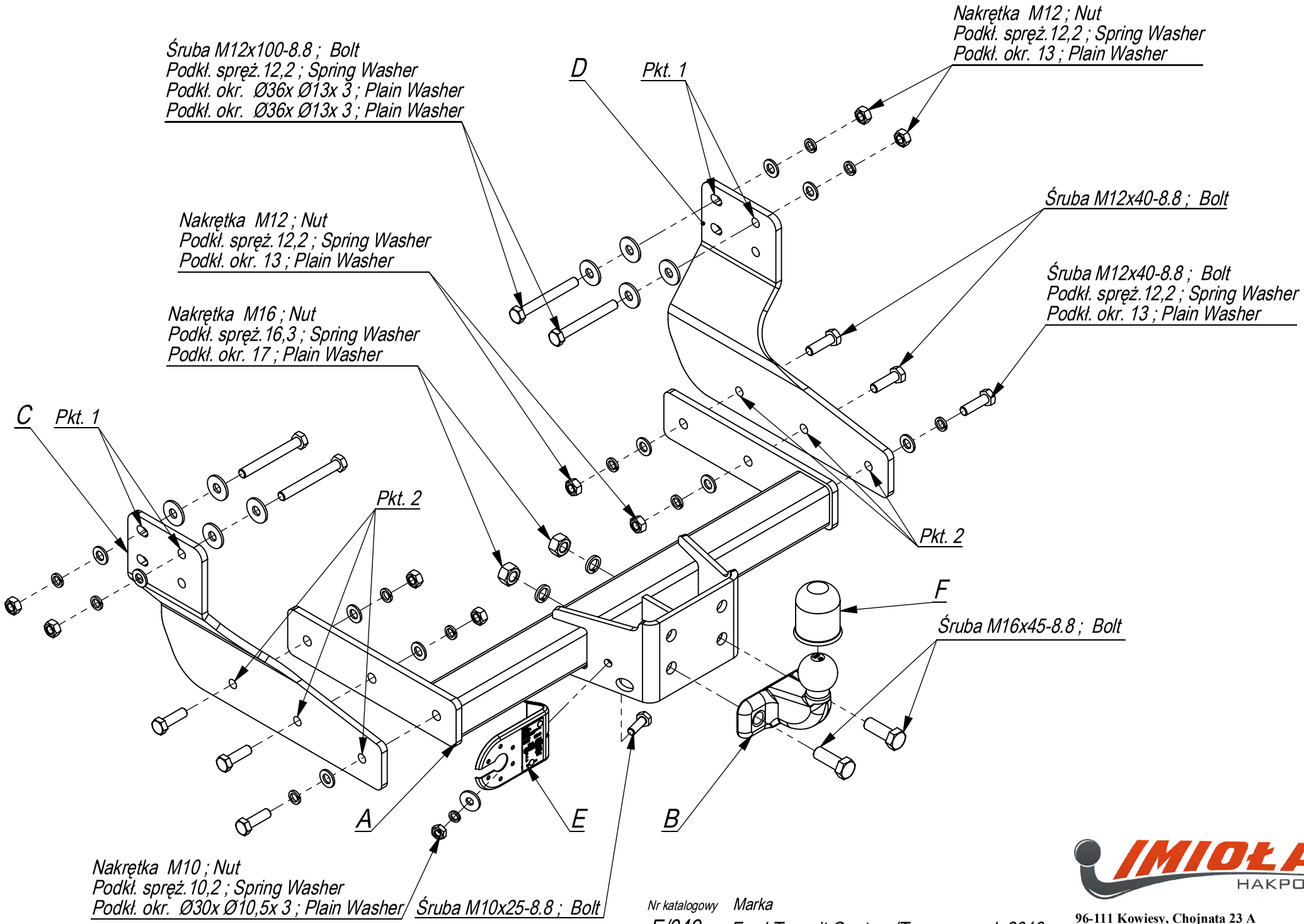

Nr katalogowy Marka

E/049 Ford Transit Custom/Tourneo od 2013 ->

IMIOŁA HAKPOL
96-111 Kowiesy, Chojnata 23 A
tel. +48 46 831 73 31

- Odkręcić śruby mocujące ucho holownicze.
- Elementy haka C i D przykręcić do podłużnic poprzez technologiczne otwory śrubami M12x100 8.8 (pkt1) wykorzystując śruby fabryczne.
- Do elementów C i D przykręcić belkę haka A śrubami M12x40 8.8 (pkt 2).
- Przykręcić kulę haka śrubami M16x45 8.8 (pkt 3).
- Dokręcić wszystkie śruby z momentem jak w tabeli.
- Podłączyć instalację elektryczną.

- Screw the elements C to the metal clamps, through the technological holes, with bolts M12x100 8.8 using the elements D (point 1).
- Screw the main bar A to the elements C with bolts M12x35 8.8 (point 2).
- Fix the ball with bolts M16x45 8.8 (point 3).
- Tighten all the bolts according to the torque setting- see the table.
- Connect the electric wires.

- Dévisser les boulons xant l'anneau d'attelage.
- Visser les éléments C et D aux longerons à travers les trous technologiques avec les boulons M12x100 8.8 (point1) en utilisant les boulons d'origine.
- Serrer la poutre du crochet d'attelage avec les éléments C et D à l'aide des boulons M12x40 8.8 (point 2).
- Visser la boule à l'aide des vis M16x45 8.8 (point 3).
- Serrer tous les boulons avec un couple de serrage selon tableau.
- Raccorder le circuit électrique.

- Die Bauteile C und D an die Längsträger mit Schrauben M12x100 8.8 anschrauben (Punkt 1).
- Den Querbalken A an die Tragteile C und D mit den Schrauben M12x40 8.8 (Punkt 2) anschrauben.
- Den Stoßfänger und die Rückleuchten einbauen.
- Ziehen Sie alle Schrauben mit dem Drehmoment gemäß der Tabelle an.
- Die Kugel und den Steckdose-Blech anziehen.
- Die elektrische Installation anschließen.

- Fijar los elementos C y D a los largueros con tornillos M12x100 8.8 (punto 1).
- Apretar la barra de la grapa A a los elementos C y D con tornillos M12x40 8.8 (punto 2).
- Montar el parachoques y las luces.
- Apretar todos los tornillos con el par según la tabla anterior.
- Apretar la bola y la placa de la toma eléctrica.
- Conectar la instalación eléctrica.

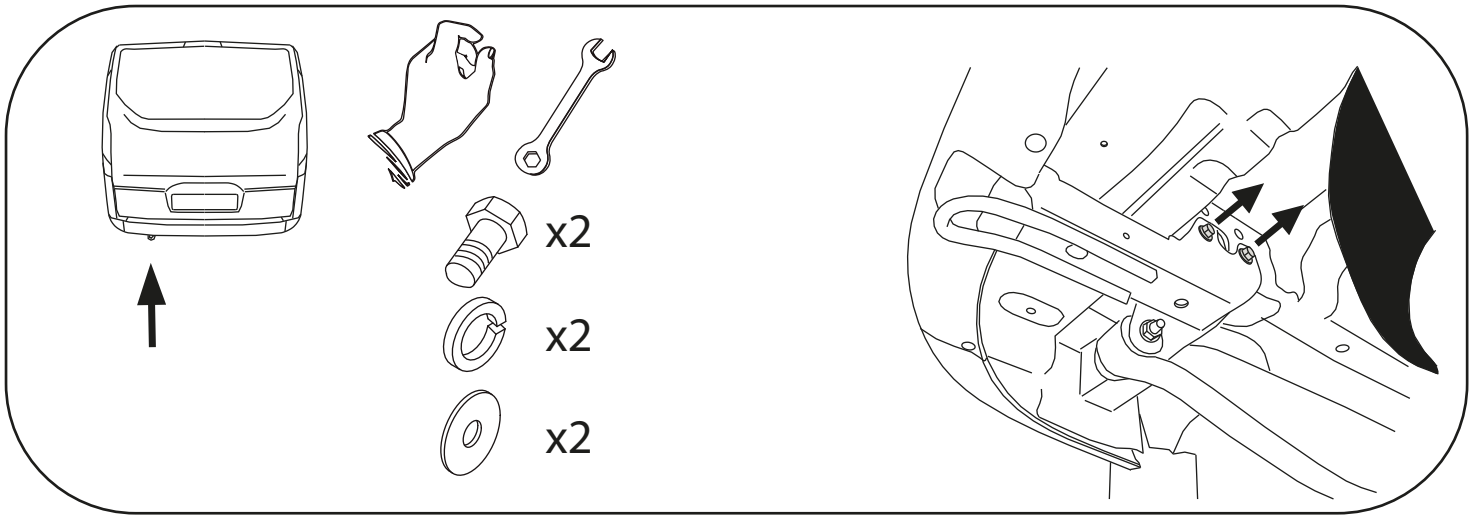
x2
x2
x2

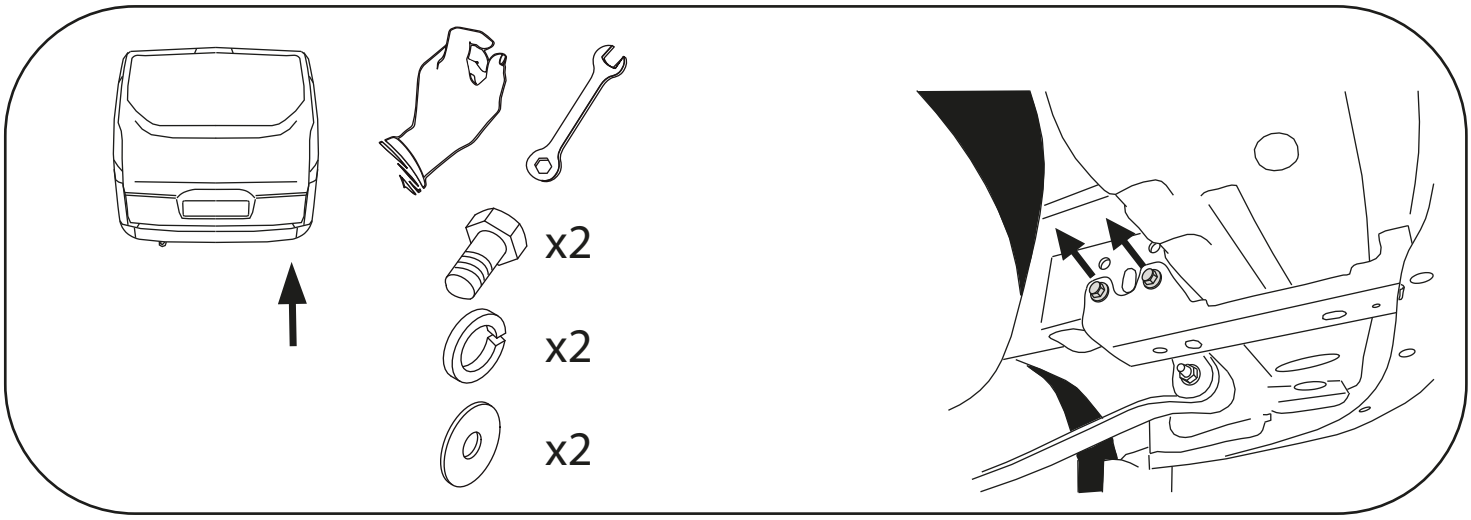
x2
x2
x2

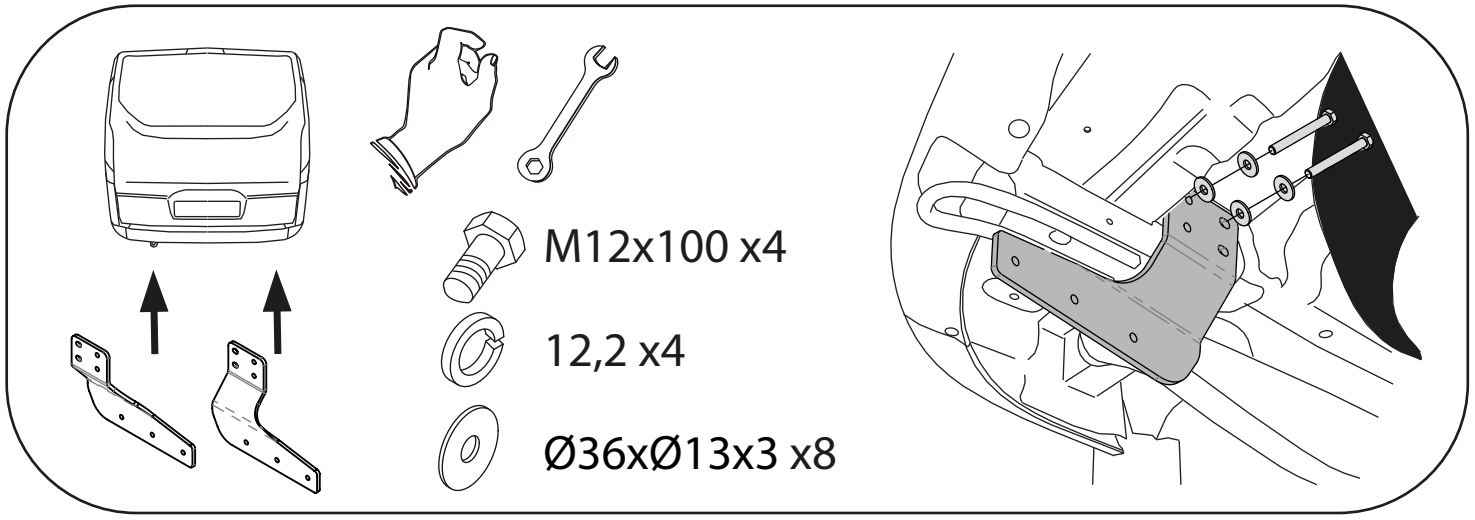
M12x100 x4
12,2 x4
Ø36xØ13x3 x8

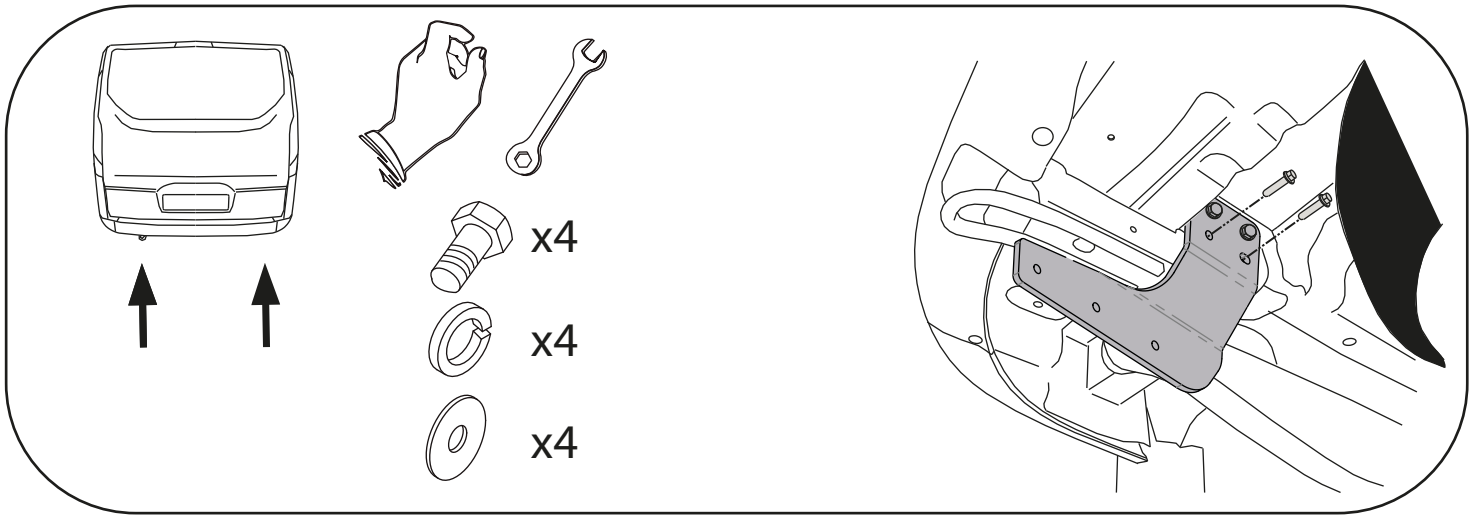
x4
x4
x4

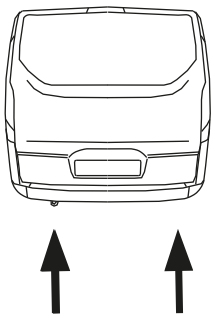

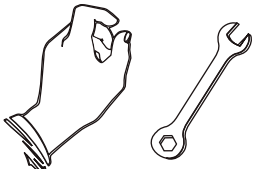

12,2 x4

13 x4

M12 x4

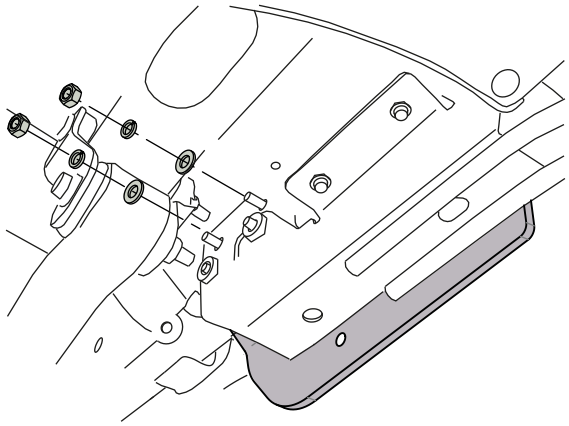

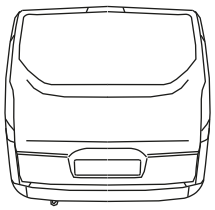

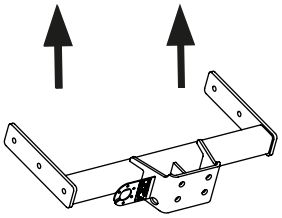

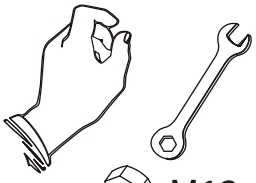

M12x40 x6

12,2 x6

13 x6

M12 x4

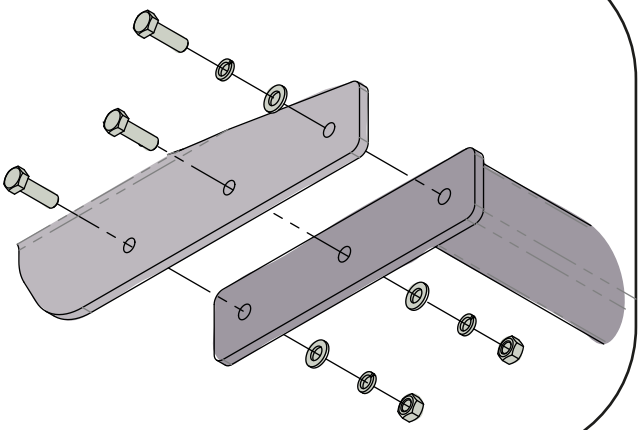

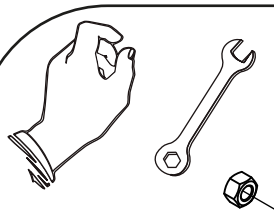

M16x45 x2

16,3 x2

17 x2

M16 x2

M10x30 x1

10,2 x1

10,5 x1

M10 x1