IMIOLA
HAKPOL

FORD FOCUS III htb.

06/2011-

Cat. No. **E/048**

E20 E20*55R01/07*005461*00

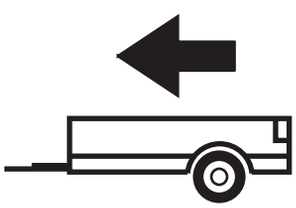

1865kg

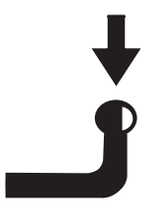

90kg

D =10,10kN

D (kN) = $\dfrac{\text{MAX kg} \times \text{MAX kg}}{\text{MAX kg} + \text{MAX kg}}$ **x 0,00981**

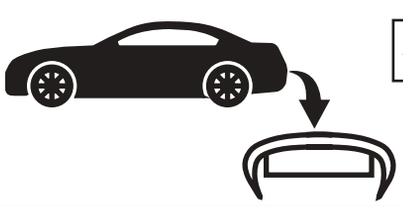



IMIOLA HAK-POL

96-111 KOWIESY, CHOJNATA 23A, POLAND

Tel. + 48 46 831 73 31, fax +48 831 74 29

e-mail: office@imiola.pl, www.imiola.pl

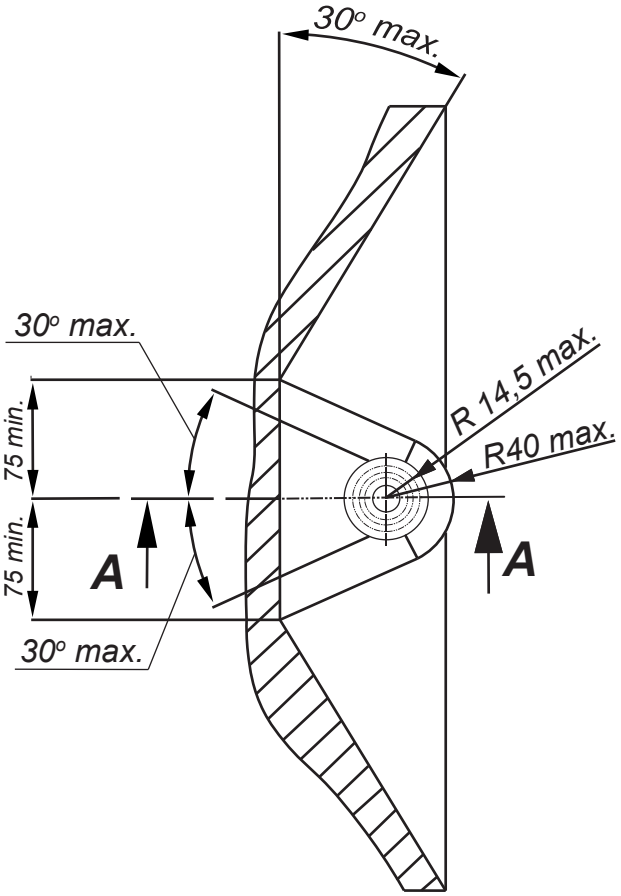

PRZEKRÓJ A-A

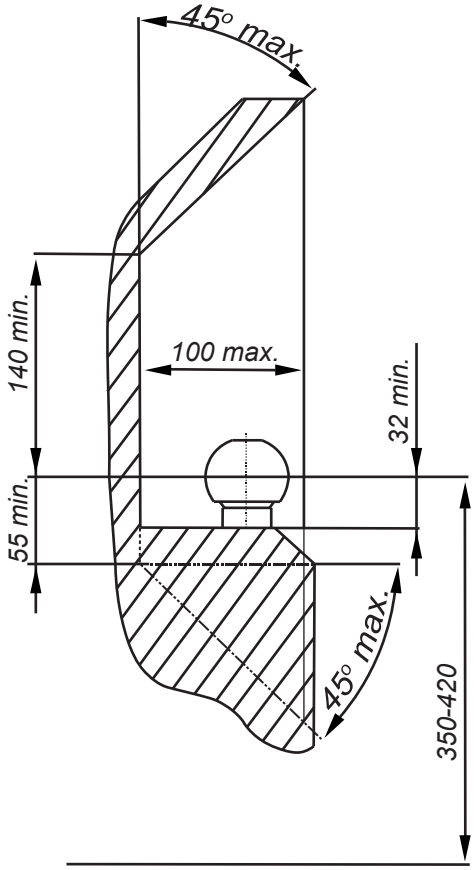

PL *Należy zagwarantować przestrzeń swobodną według załącznika VII, rysunek 25a/b Regulaminu EKG ONZ 55.01 przy dopuszczalnym ciężarze całkowitym pojazdu.*

GB *The clearance specified in appendix VII, diagram 25a/b of Regulation No. 55.01 UN EU must be guaranteed at laden weight of the vehicle.*

F *L'espace libre doit etre garanti conformement a l'annexe VII, illustration de la reglements 55.01 CE pour un poids total en charge autorise du vehicule.*

D *Der Freiraum nach Anhang VII, Abbildung 25a/b der Vorschriften 55.01 EG ist zu gew 25a/b ahrleistenbei zulassigem Gesamtgewichtdes Fahrzeuges.*

Moment skręcający dla śrub i nakrętek (8.8) Torgue settings for nuts and bolts (8.8)	
M8	25Nm
M10	55Nm
M12	85Nm
M14	135Nm
M16	195Nm

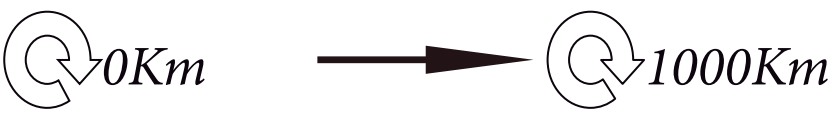

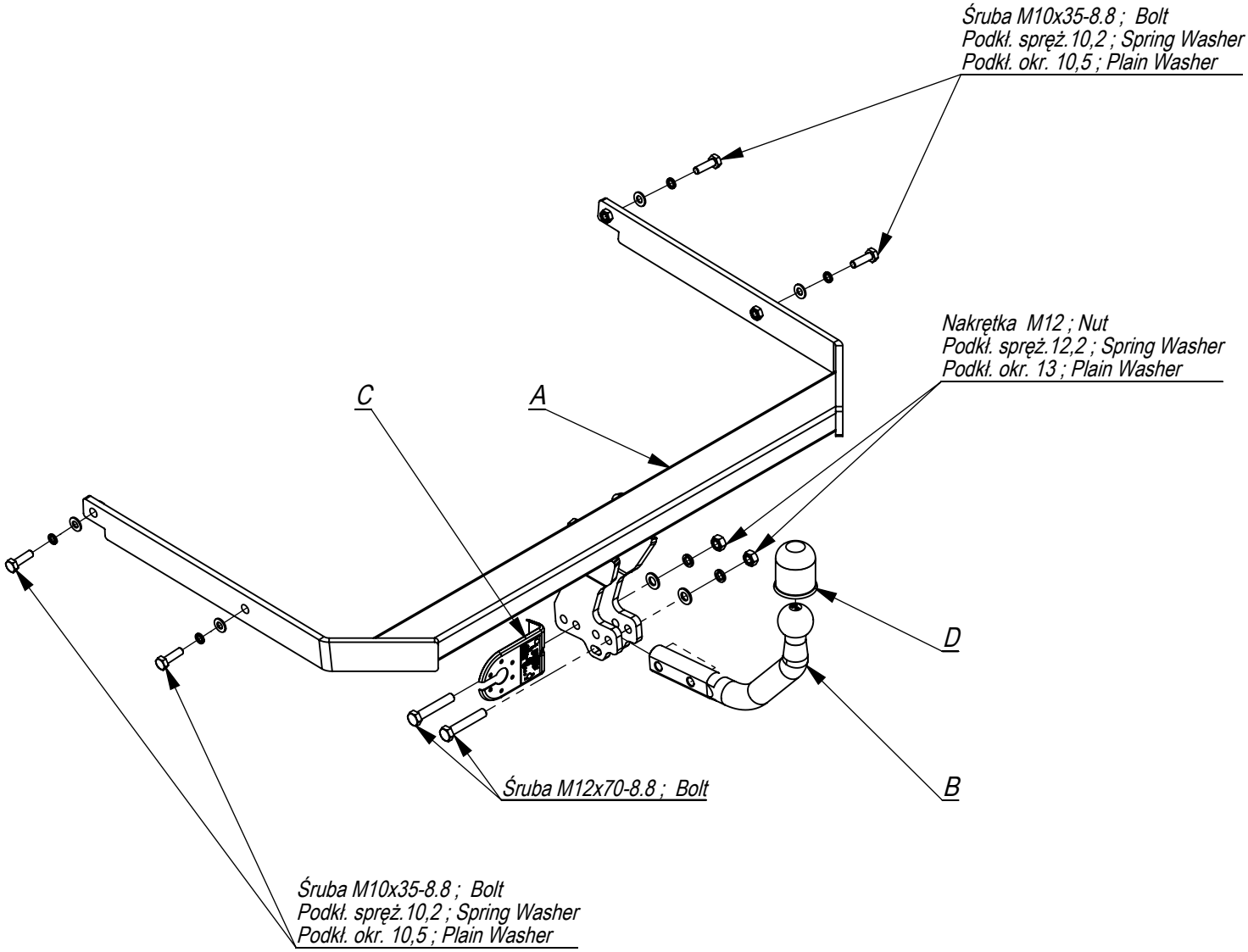

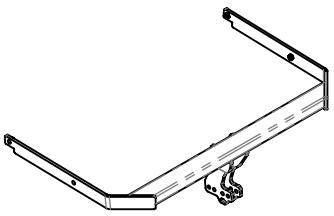	A	x1
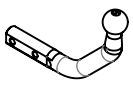	B	x1
	C	x1
	D	x1

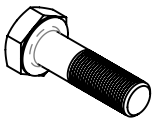	M12x70	2
	M10x35	4
	M12	2
	13	2
	10,5	4
	12,2	2
	10,2	4

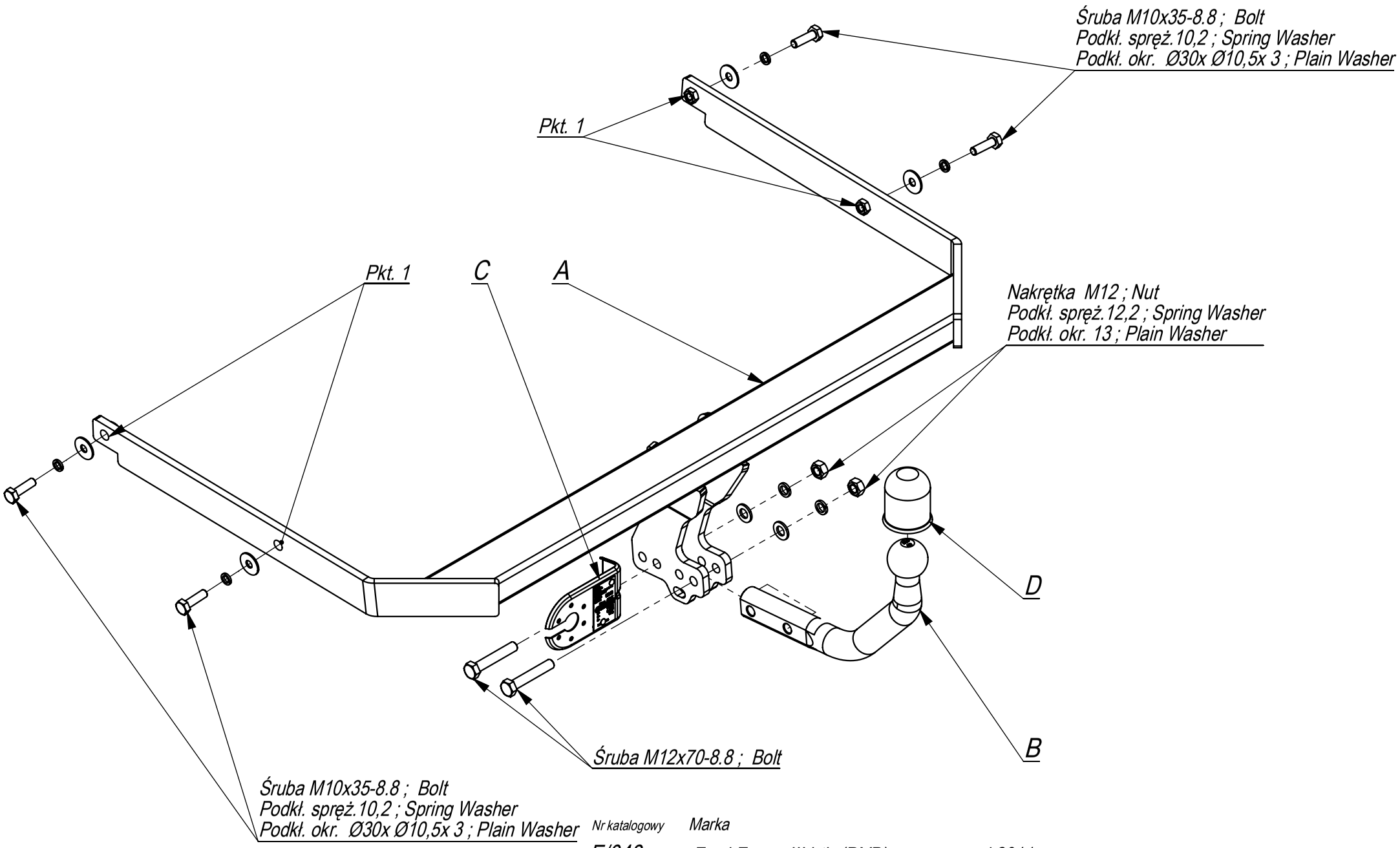

Nr katalogowy	Marka	
E/048	Ford Focus III htb (DYB)	od 2011 - >
	Ford Focus II HB (DA3, D33, D53)	od 09/04 - > 09/10
	Ford Grand C-max	od 12/2010 - >
	Ford Focus II Cabrio	od 2007 - >

IMIOŁA HAKPOL
96-111 Kowiesy, Chojnata 23 A
tel. +48 46 831 73 31

- Odkręcić lampy, zderzak i belkę zderzeniową (nie będzie już potrzebna) .
- Usunąć taśmę ochronną z punktów mocowania z podłużnic.
- Belkę haka A wsunąć w podłużnice i przykręcić śrubami M10x35 8.8 (pkt 1).
- Wykonać wycięcie w osi, w dolnej części zderzaka na uchwyty kuli, fragment 13x70.
- Zamontować zderzak i lampy.
- Dokręcić wszystkie śruby z momentem według tabeli.
- Dokręcić kulę i blachę gniazda elektrycznego.
- Podłączyć instalację elektryczną.

- Unscrew the bumper.
- The holes on the sides of the metal clamps make permeable.
- Insert the main bar A in the metal clamps and screw with bolts M10x35 8.8.
- Tighten all the bolts according to the torque setting- see the table.
- Cut out the fragment 13x70 in the lower part of the bumper.
- Screw the bumper.
- Fix the ball and electric plate with bolts M12x70 8.8.
- Connect the electric wires.

- Dévisser le pare-chocs.
- Déboucher les trous technologiques aux bords des longerons.
- Inserrer la poutre du crochet A dans le longeron et visser avec les boulons M10x35 8.8.
- Serrer tous les boulons avec un couple de serrage selon tableau.
- Ouvrir la partie basse de pare-chocs de 13x70.
- Monter le pare-chocs.
- Visser la boule et socle de prise électrique par les boulons M12x70 8.8.
- Raccorder le circuit électrique.

- Die Stoßstange abschrauben.
- Die Önungen in den vom Werk aus vorhandenen Önungen auf den Längsträgerseiten durchlässig machen.
- Den Querbalken A in die Längsträger schieben und mit den Schrauben M10x35 8.8 verschrauben.
- Alle Schrauben mit dem in der Tabelle angegebenem Drehmoment festziehen.
- Einen Ausschnitt in dem unteren Teil der Stoßstange 13x70mm ausführen.
- Die Stoßstange anschrauben.
- Die Kugel und die Steckdosenhalterung mit den Schrauben M12x70 8.8 anschrauben.
- Die Elektroinstallation anschließen

- Desenroscar el parachoques.
- Limpiar los orificios tecnológicos en los bloques del chasis.
- Inserte la barra del gancho A en el chasis.
- Insertar los elementos C al chasis y apretar con tornillos M10x35 8.8.
- Apretar todos los tornillos con el par según la tabla anterior.
- Hacer un corte en la parte inferior del parachoques con dimensiones de 13x70mm.
- Atornillar el parachoques.
- Apretar la bola y la placa de la toma de corriente tornillos M12x70 8.8.
- Conectar la instalación eléctrica.

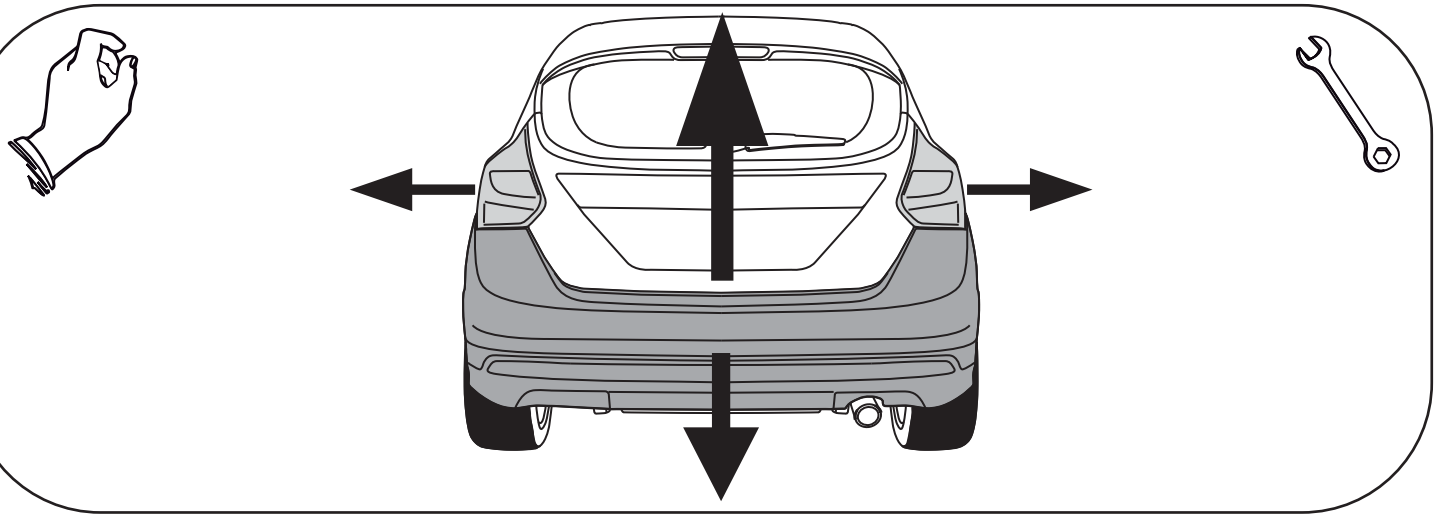

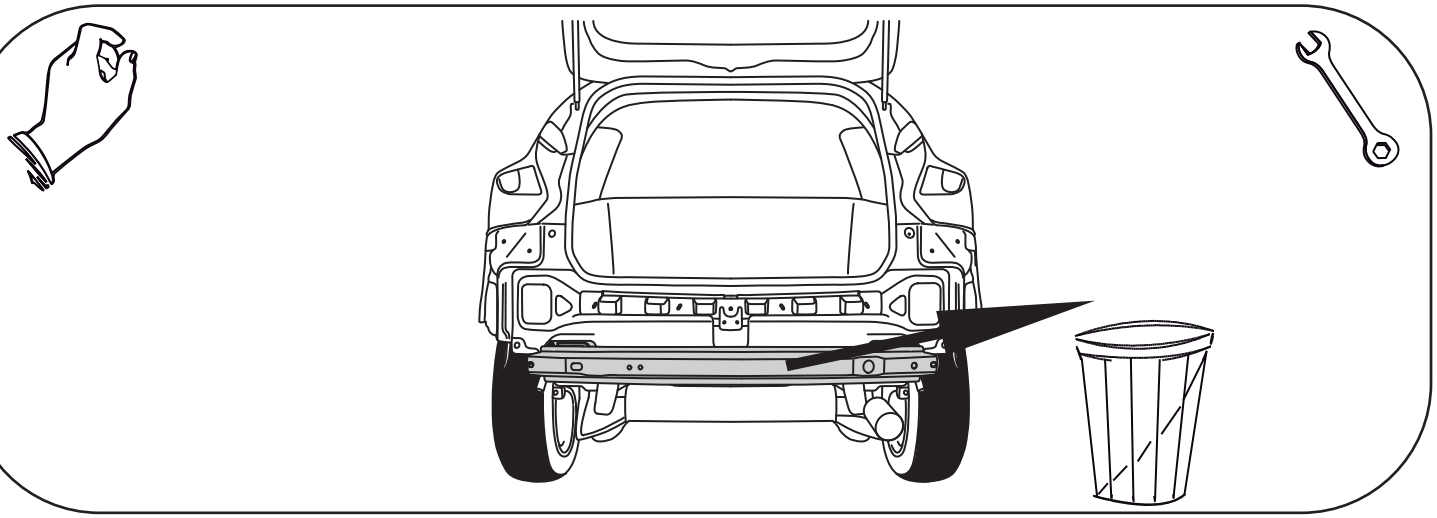

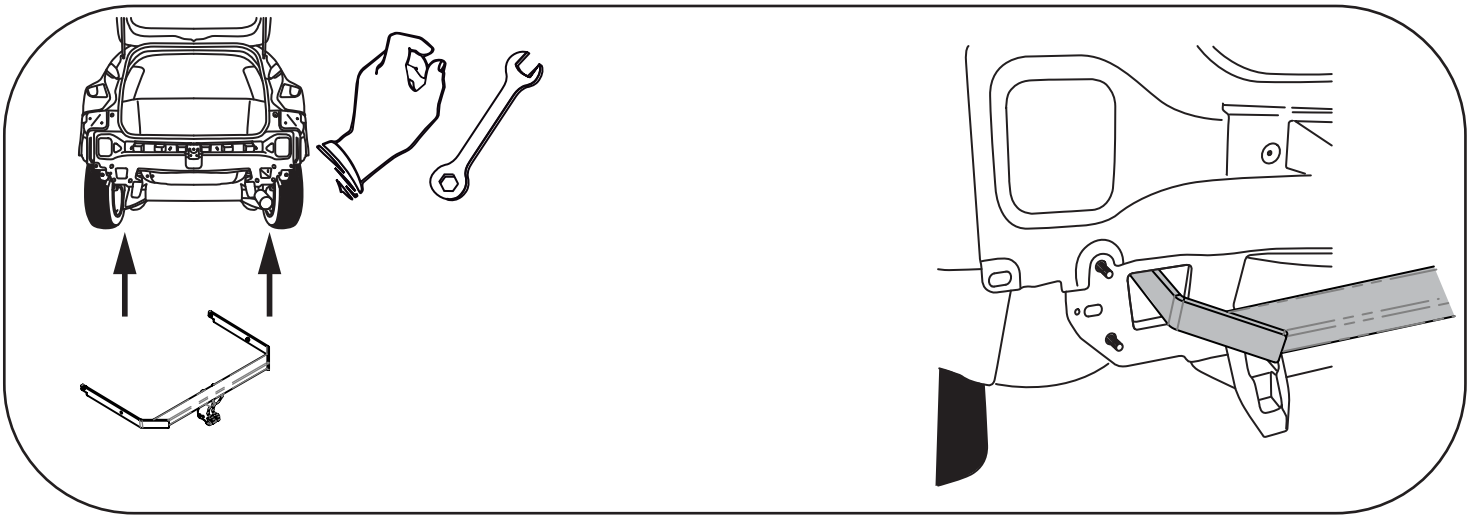

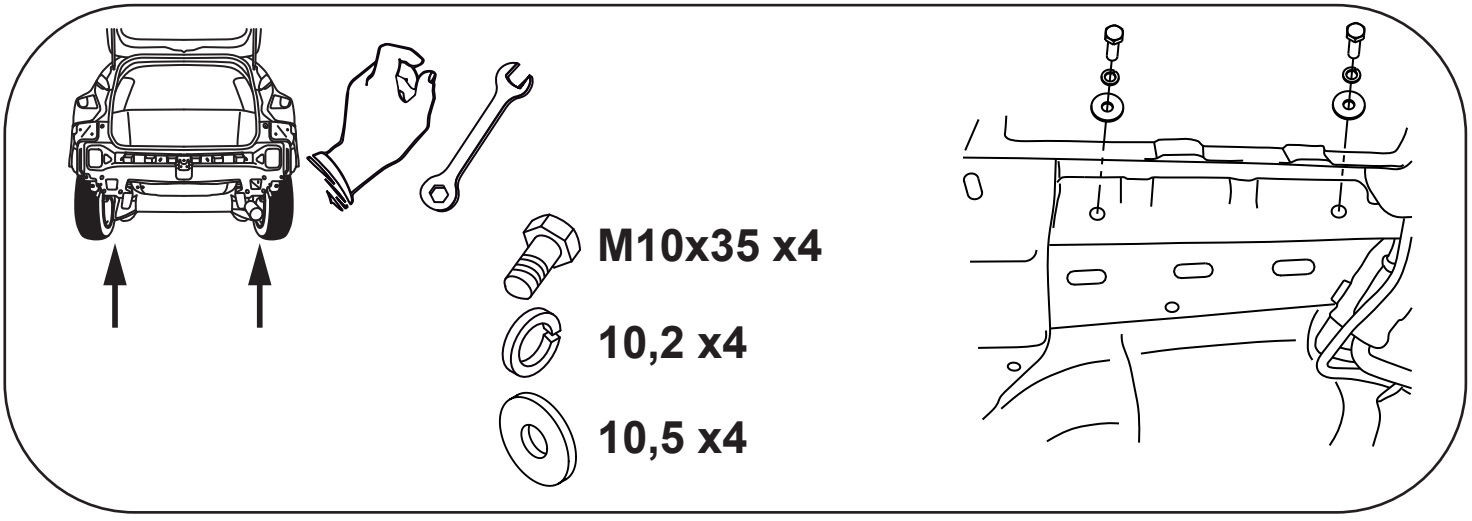
M10x35 x4
10,2 x4
10,5 x4

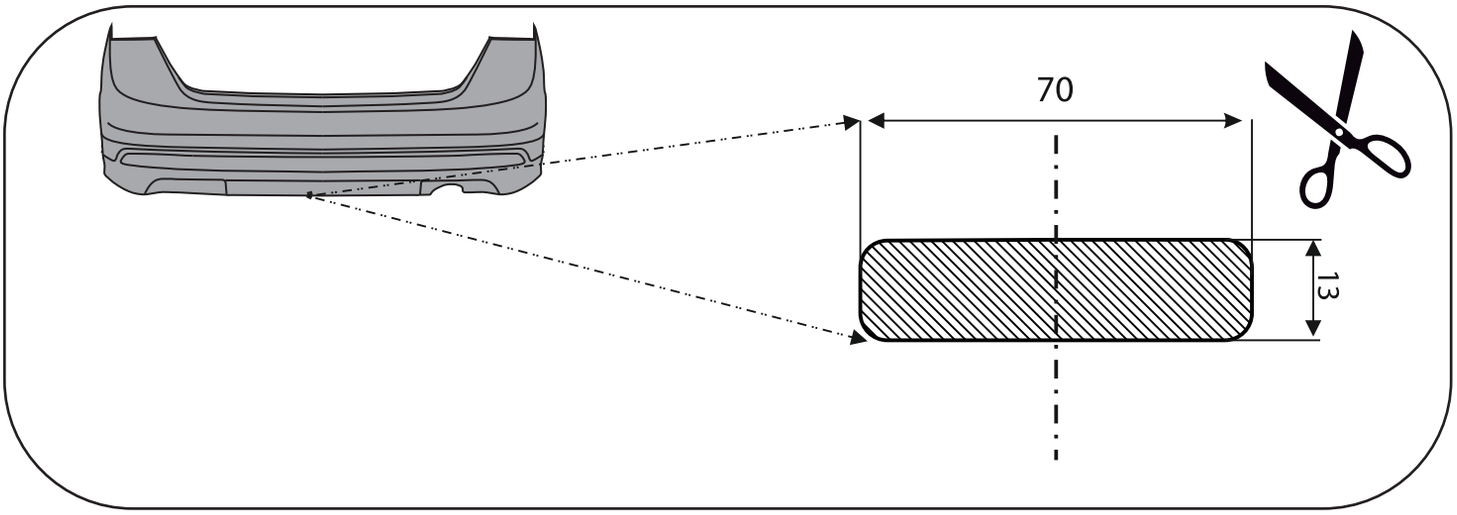
70
13

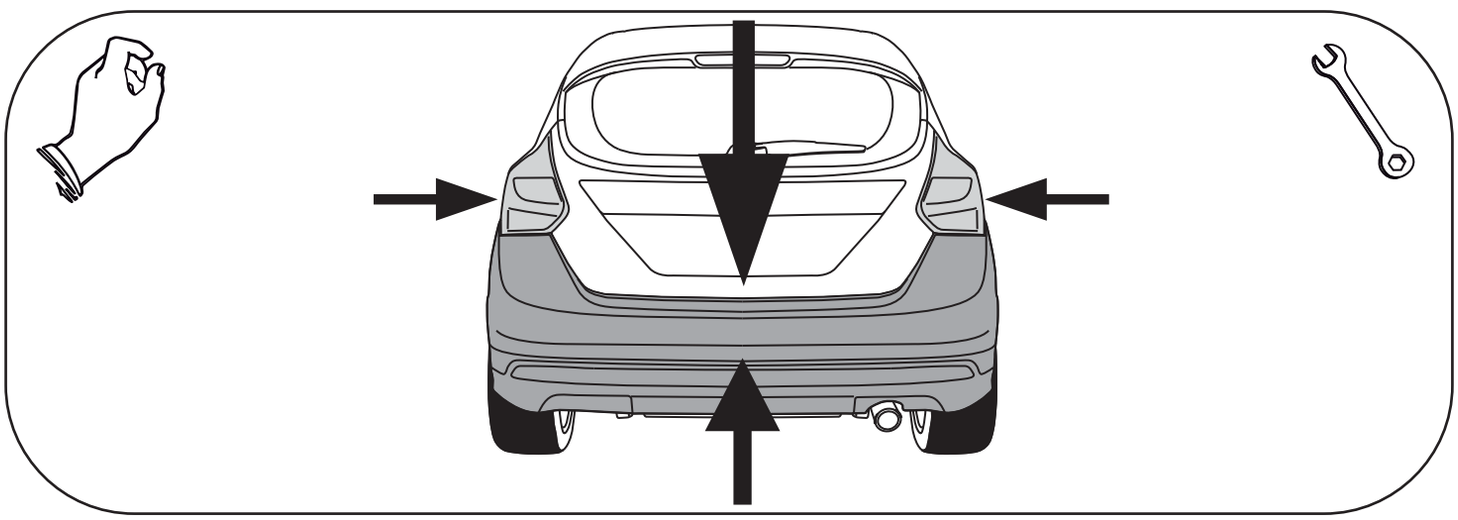

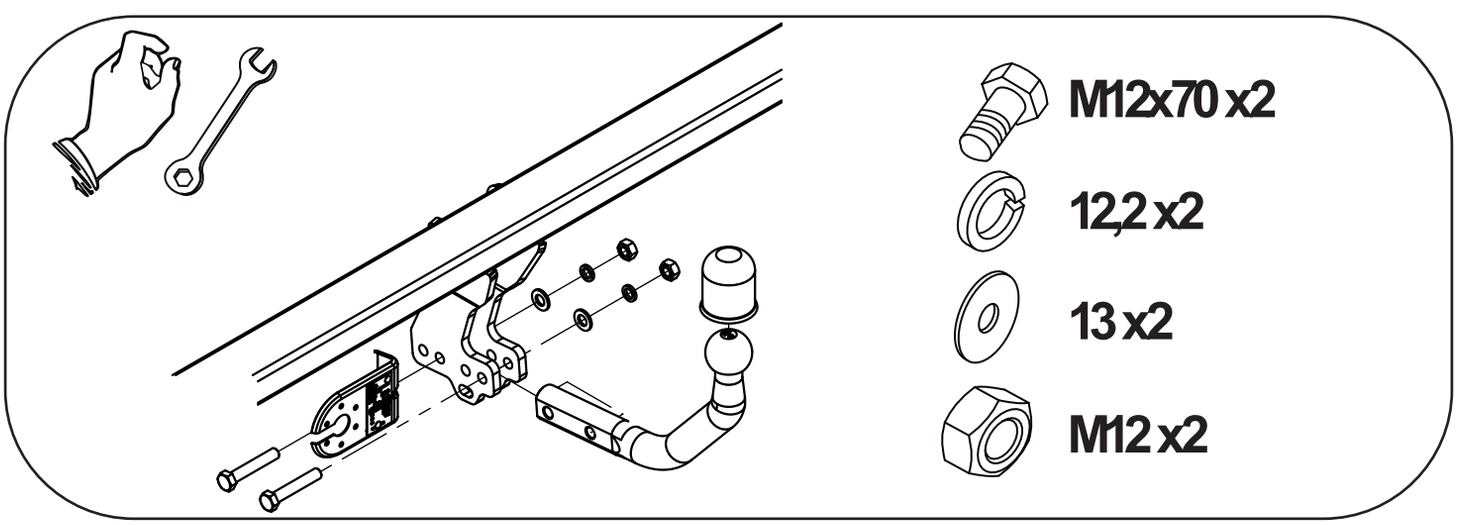
M12x70 x2
12,2 x2
13 x2
M12 x2