IMIOLA
HAKPOL



FORD FOCUS III estate

04/2011 -

Cat. No. **E/047**

E20 E20 55R-01 3986

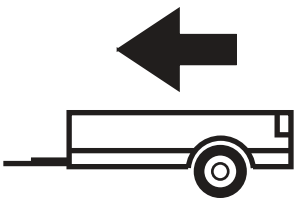

1500kg

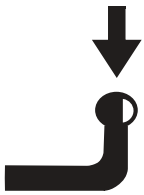

75kg

D = 10,00kN

D (kN) =



MAX kg x MAX kg

x 0,00981



MAX kg + MAX kg

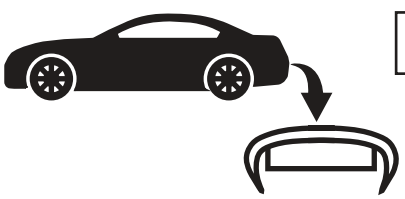



IMIOLA HAK-POL

96-111 KOWIESY, CHOJNATA 23A, POLAND

Tel. + 48 46 831 73 31, fax +48 831 74 29

e-mail: office@imiola.pl, www.imiola.pl

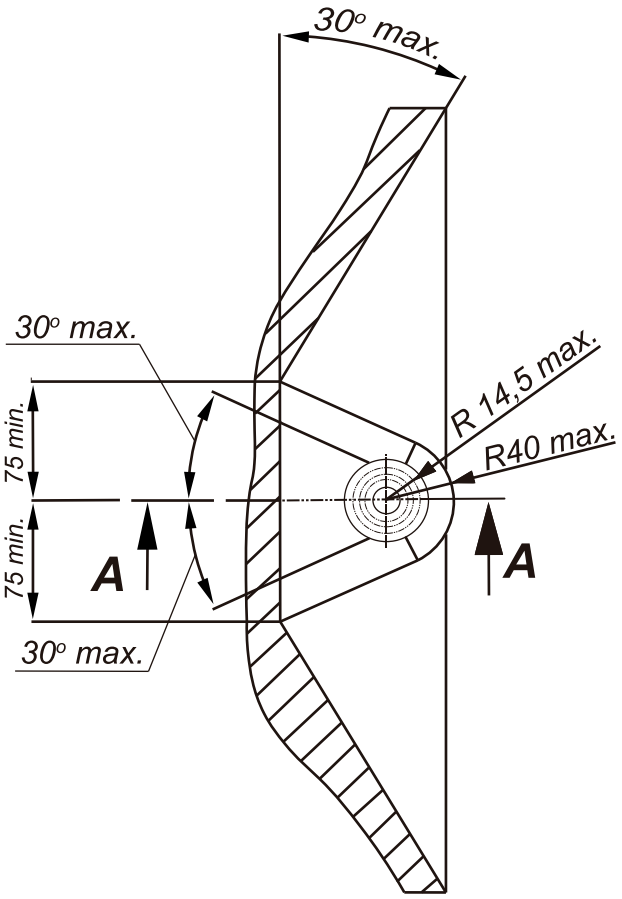

PRZEKRÓJ A-A

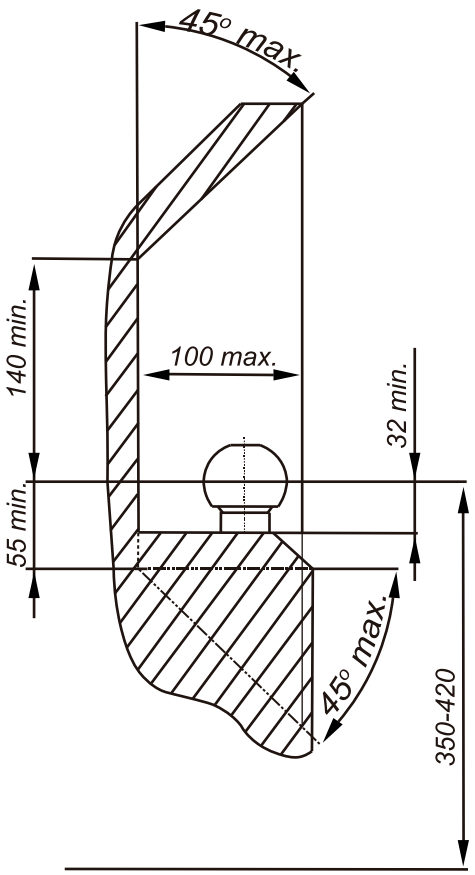

PL *Należy zagwarantować przestrzeń swobodną według załącznika VII, rysunek 25a/b Regulaminu EKG ONZ 55.01 przy dopuszczalnym ciężarze całkowitym pojazdu.*

GB *The clearance specified in appendix VII, diagram 25a/b of Regulation No. 55.01 UN EU must be guaranteed at laden weight of the vehicle.*

F *L'espace libre doit etre garanti conformement a l'annexe VII, illustration de la reglements 55.01 CE pour un poids total en charge autorise du vehicule.*

D *Der Freiraum nach Anhang VII, Abbildung 25a/b der Vorschriften 55.01 EG ist zu gew 25a/b ahrleistenbei zulassigem Gesamtgewichtdes Fahrzeuges.*

Moment skręcający dla śrub i nakrętek (8.8) Torgue settings for nuts and bolts (8.8)	
M8	25Nm
M10	55Nm
M12	85Nm
M14	135Nm
M16	195Nm

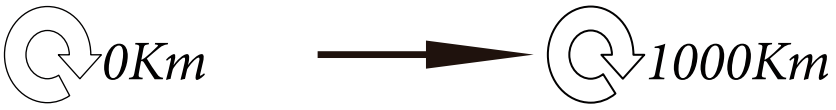

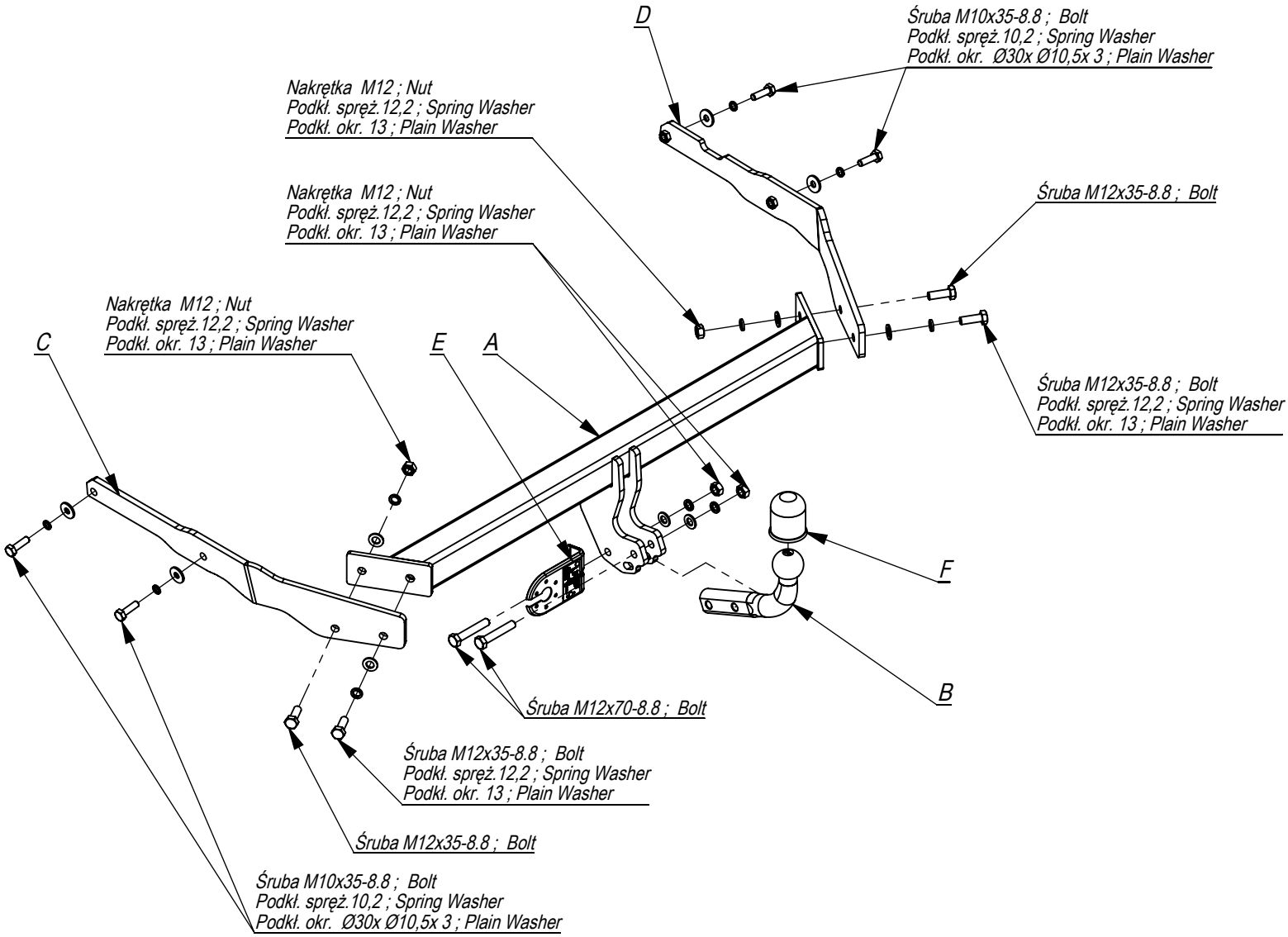

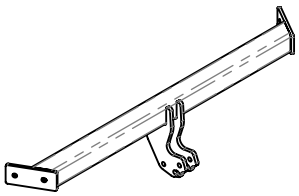	A	x1
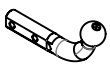	B	x1
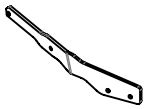	C	x1
	D	x1
	E	x1
	F	x1

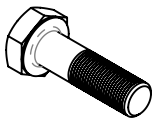	M12x70	2
	M12x35	4
	M10x35	4
	M12	4
	Ø30xØ10,5x3	4
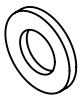	13	6
	10,5	4
	12,2	6
	10,2	4

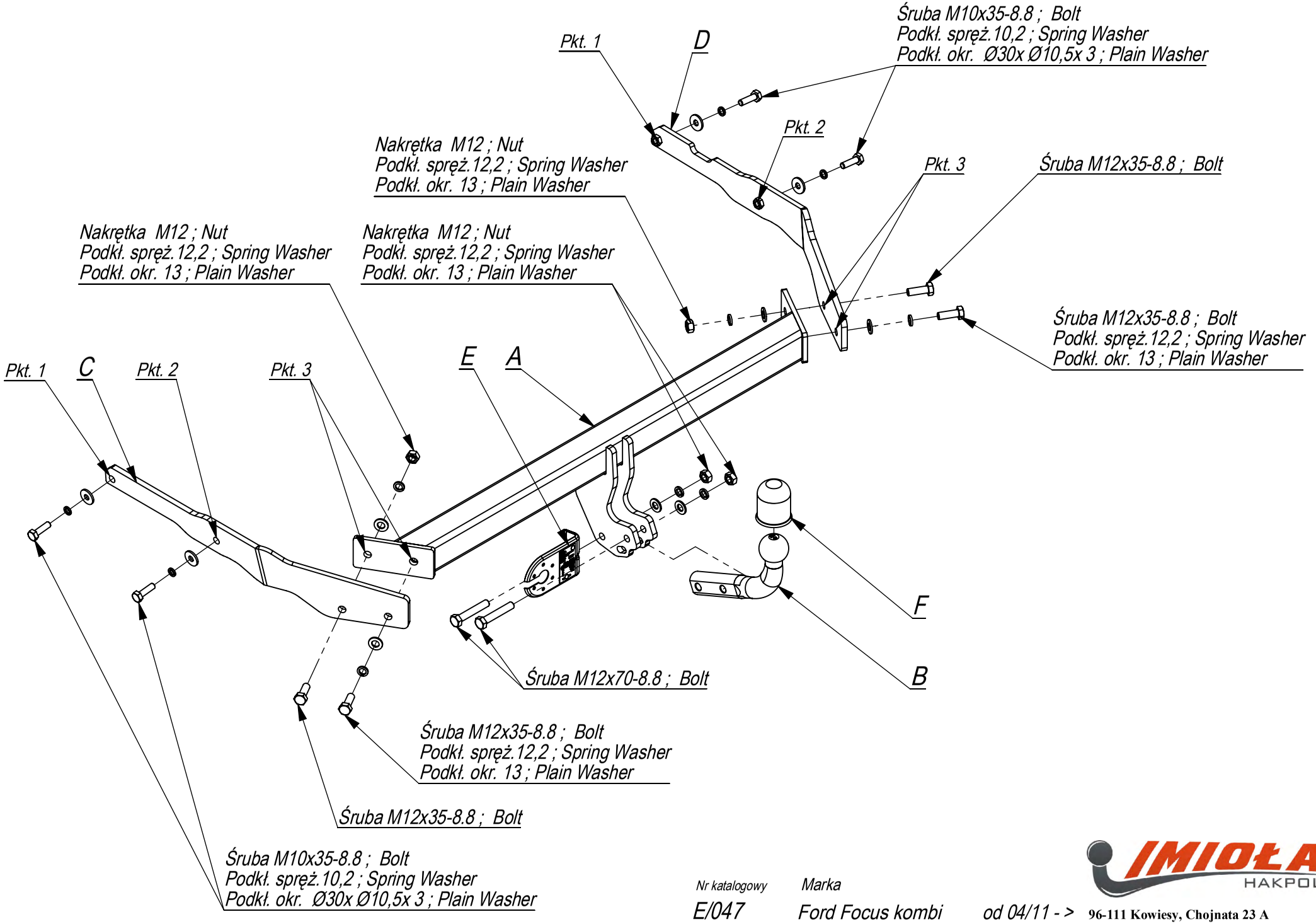

Nr katalogowy: E/047

Marka: Ford Focus kombi

od 04/11 - >

IMIOŁA HAKPOL
96-111 Kowiesy, Chojnata 23 A
tel. +48 46 831 73 31

- Odkręcić zderzak i belkę zderzeniową (nie będzie już potrzebna).
- Nakrętki odkręcone podczas demontażu belki zderzeniowej przykręcić ponownie.
- Odciąć element środkowy według załączonego rysunku nr 1.
- Elementy C i D wsunąć do podłużnic i przykręcić śrubami M10x35 8.8 (pkt 1,2).
- Belkę haka A wsunąć między elementy i przykręcić śrubami M12x35 8.8 (pkt 3).
- Zrobić wycięcie zderzaka według załączonego rysunku nr. 2
- Zamontować zderzak.
- Dokręcić wszystkie śruby z momentem według tabeli.
- Dokręcić kulę i blachę gniazda elektrycznego.
- Podłączyć instalację elektryczną.

- Unscrew the bumper and bumper bar (it will not be used any more).
- Screw once again the nuts that has been already unscrewed during disassembly of the bumper bar.
- Cut off the middle element according to the attached drawing no. 1.
- Insert the elements C and D in the frame side members and screw with bolts M10x35 8.8 (point 1, 2).
- Insert the main bar A between the elements and screw with bolts M12x35 8.8 (point 3).
- Cut out the fragment of bumper according to the attached drawing no. 2.
- Tighten all the bolts according to the torque setting- see the table.
- Fix the ball and electric plate.
- Connect the electric wires.

- Dévisser le pare-chocs et la poutre de chocs (elle ne sera plus utilisée).
- Serrer de nouveau les écrous dévissés pendant le démontage de la poutre de chocs.
- Couper l'élément central selon le dessin n. 1 annexé.
- Insérer les éléments C et D dans les longerons et serrer avec les boulons M10x35 8.8 (point 1,2).
- Mettre la poutre du crochet A entre les éléments et visser à l'aide des boulons M12x35 8.8 (point 3).
- Faire une encoche du pare-chocs selon le dessin annexé n. 2.
- Monter le pare-chocs.
- Serrer tous les boulons avec un couple de serrage selon tableau.
- Visser le crochet d'attelage et socle de prise électrique.
- Raccorder le circuit électrique.

- Stoßstange und Stoßbalken abschrauben (wird nicht mehr benötigt).
- Die bei der Demontage des Kopfstücks abgeschraubeten Muttern wieder aufdrehen.
- Das Mittelstück nach der beigefügten Zeichnung Nr. 1 abschneiden.
- Die C- und D-Elemente in die Längsträger einschieben und mit Schrauben M10x35 8.8 (Punkt 1.2) befestigen.
- Den AHK-Stoßstangenträger A zwischen die Bauteile einlegen und mit Schrauben M12x35 8.8 (Punkt 3) festschrauben.
- Ausschnitt in der Stoßstange nach der beigefügten Zeichnung Nr. 2 herstellen
- Stoßstange montieren
- Alle Schrauben nach der Drehmomenttabelle festziehen.
- Die Kugel und das Blech der Steckdose anziehen.
- Die elektrische Anlage anschließen.

- Desenrosque el parachoques. Desenrosque las barra de parachoques. (no se usarán).
- Apretar las tuercas de las barra de parachoques de nuevo
- Hacer una muesca según dibujo 1
- Insertar los elementos C y D al chasis y apretar ligeramente con tornillos M10x35 8.8 (punto 1,
- Atornillar la viga de la bola de remolque A con los elementos C , usando tornillos M12x35 8.8 (p. 3).
- Hacer un entalle en el eje, en la parte inferior del parachoques, un fragmento de 60x80.
- Montar el parachoques
- Atornille la bola y la placa de toma de corriente eléctrica. con tornillos M12x70 8.8.
- Apretar todos los tornillos con el par según la tabla anterior.
- Conecte la instalación eléctrica.

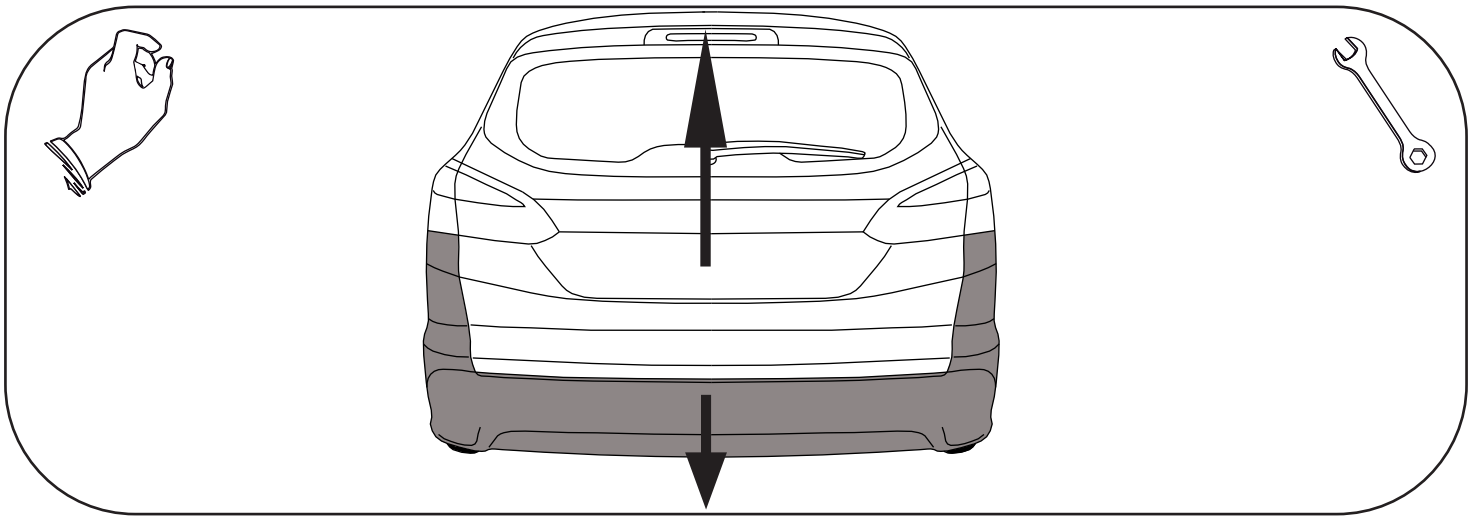

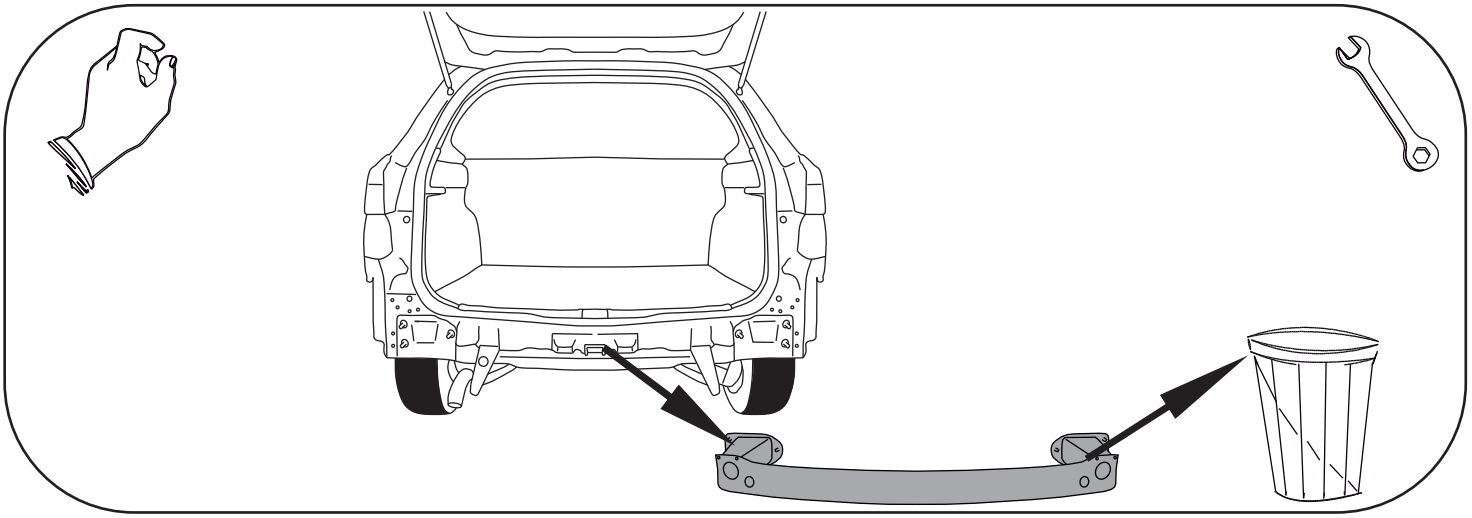

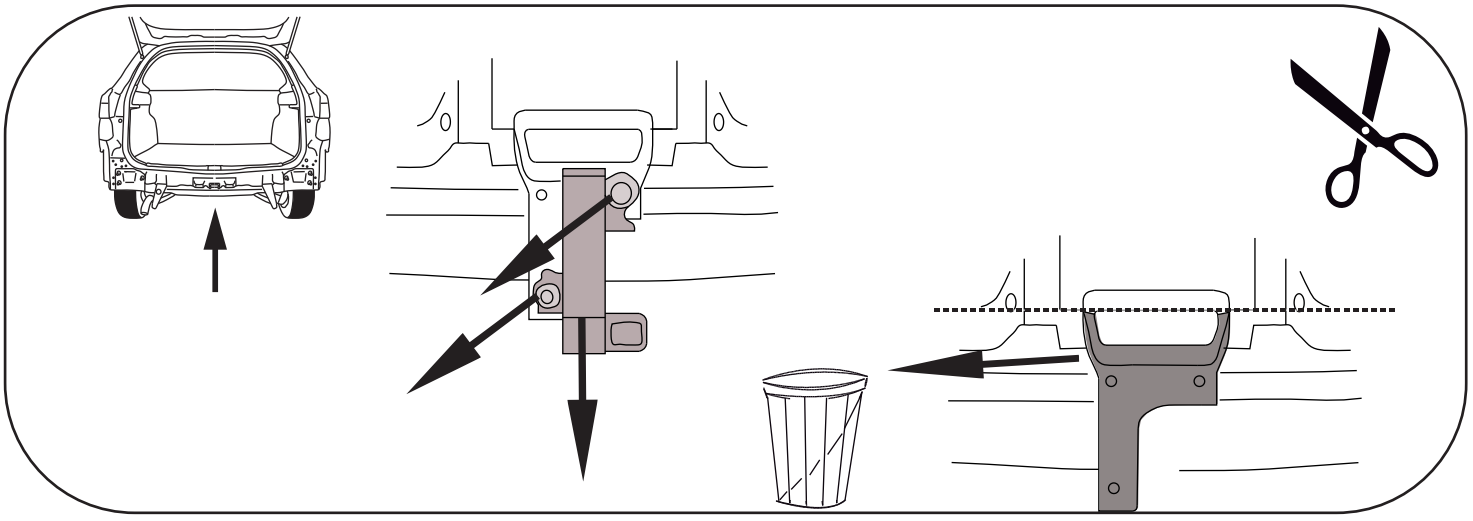

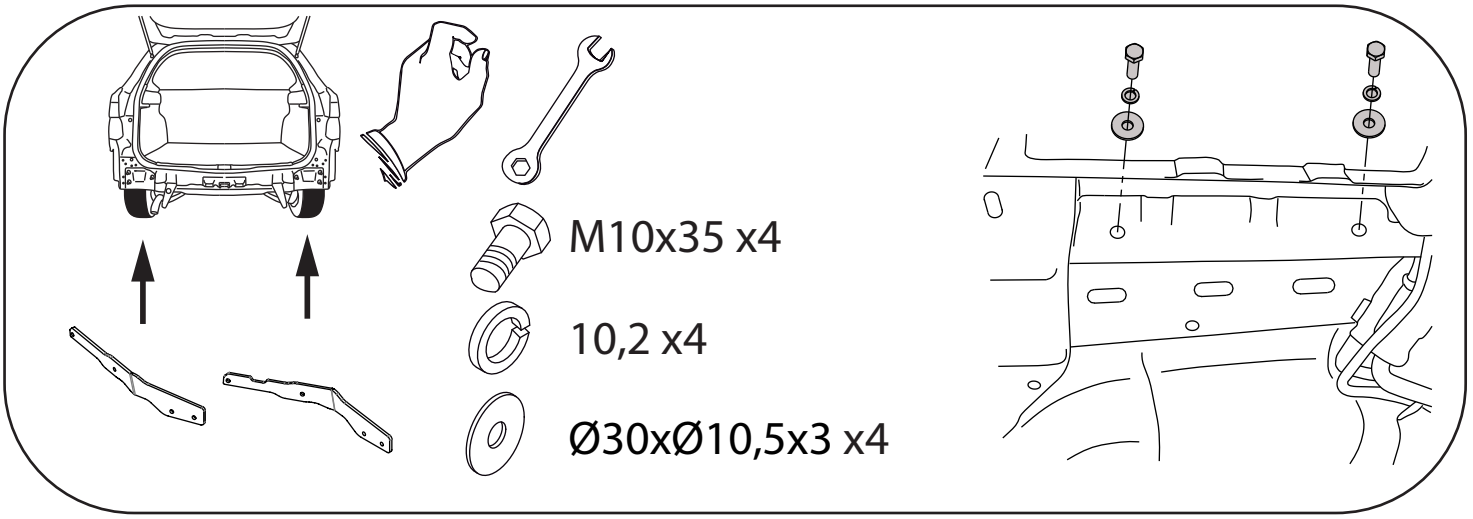
M10x35 x4
10,2 x4
Ø30xØ10,5x3 x4

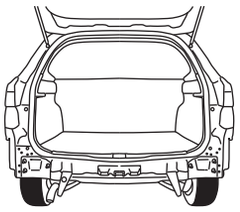

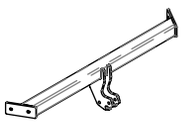





M12x35 x4

12,2 x4

13 x4

M12 x2

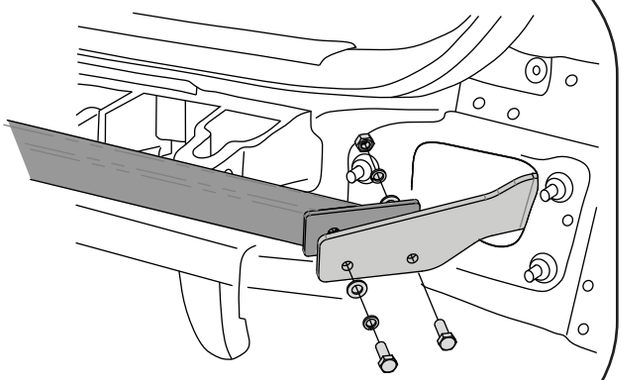

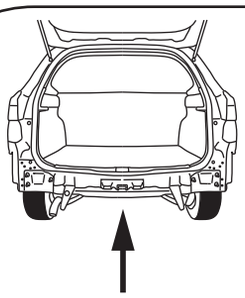



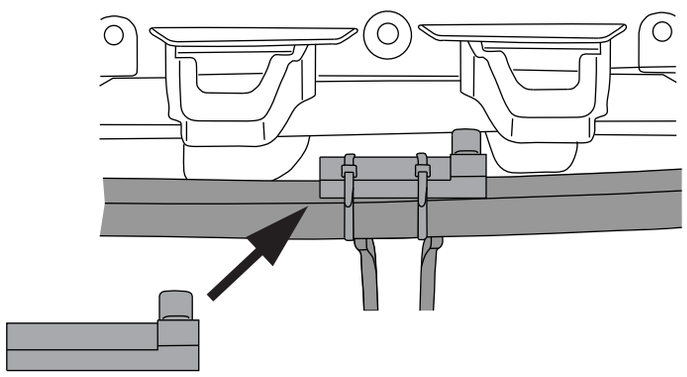

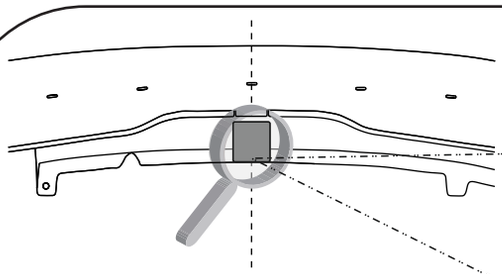

E.047 Ford Focus com. 04/11 -



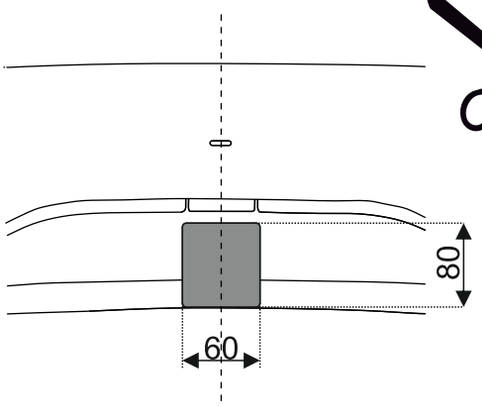



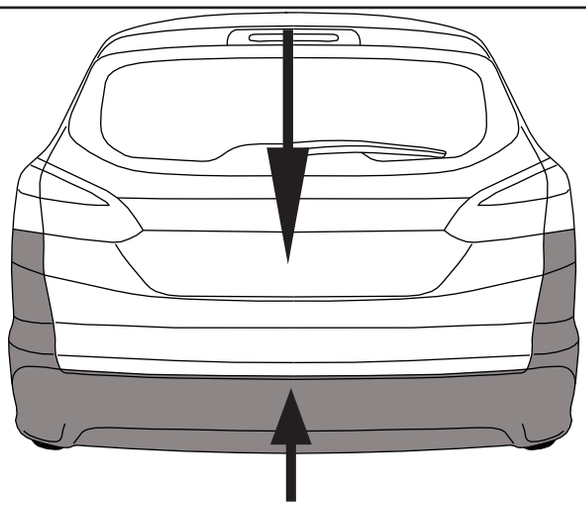



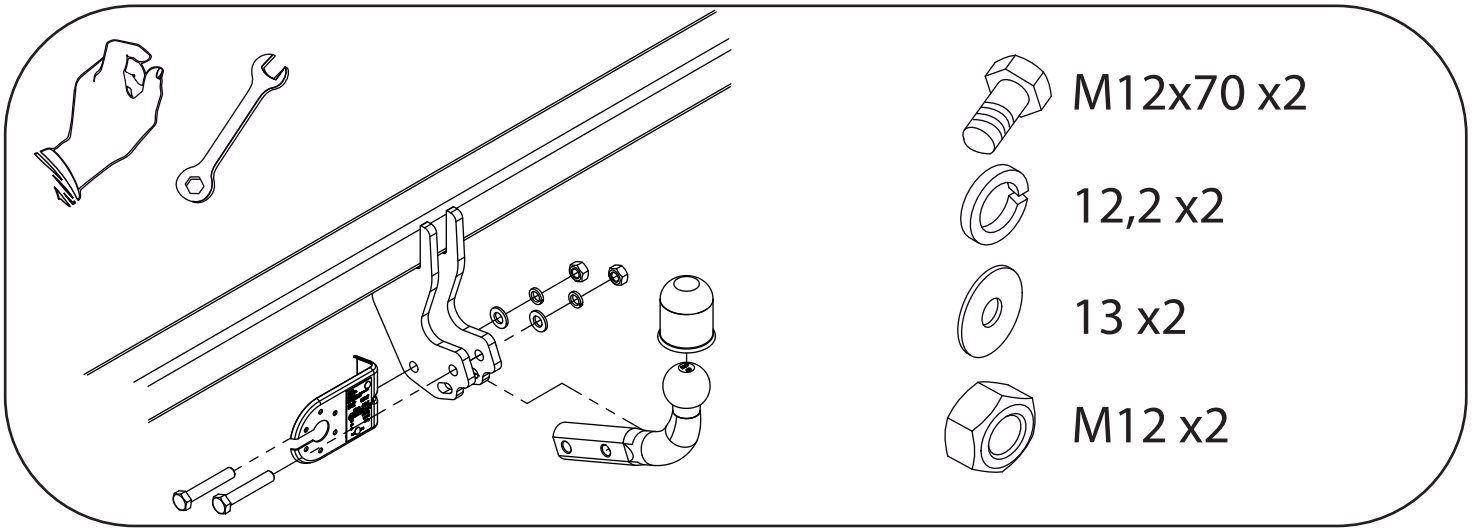
M12x70 x2
12,2 x2
13 x2
M12 x2